CENÍK

Venkovní rolety

Předokenní rolety
Nadokenní rolety
Rolety do překladu HELUZ

(3/2014)

CLIMAX®

to nejlepší pod sluncem

Kontakt

SERVIS CLIMAX a. s.

Jasenice 1253, 755 01 Vsetín, Česká republika

Kontakty	Venkovní rolety		
Příjem zakázek	tel./fax: +420 571 405 607	mobil: +420 603 418 594	E-mail: exterier@climax.cz
Technické poradenství	tel.: +420 571 405 612	mobil: +420 603 165 285	E-mail: p.tinka@climax.cz

Obsah

VENKOVNÍ ROLETY – CENÍK

1.	**Společná sekce venkovních rolet**		
1.1	**Parametry lamel**		7
	1.1.1	Lamely - vyobrazení	7
1.2	**Barvy a dodací termíny lamel**		7
2.	**Předokenní rolety**		
2.1	**Volba boxu**		8
2.2	**Velikost boxu**		9
	2.2.1	Válcované boxy	9
	2.2.2	Extrudované boxy	10
2.3	**Ceník**		12
	2.3.1	Ceník rolety s přiznaným boxem 20°, 45° nebo 90°	12
	2.3.2	Ceník rolety s přiznaným boxem 20°, 45° nebo 90° s integrovanou sítí proti hmyzu	16
	2.3.3	Ceník rolety s přiznaným extrudovaným boxem 20°	19
	2.3.4	Ceník rolety s přiznaným extrudovaným boxem 20° s integrovanou sítí proti hmyzu	23
	2.3.5	Ceník rolety s přiznaným boxem kulatým nebo čtvrtkulatým	26
	2.3.6	Ceník rolety s přiznaným boxem kulatým nebo čtvrtkulatým s integrovanou sítí proti hmyzu	30
	2.3.7	Ceník rolety s přiznaným extrudovaným boxem kulatým	33
	2.3.8	Ceník rolety s přiznaným extrudovaným boxem kulatým s integrovanou sítí proti hmyzu	37
	2.3.9	Ceník rolety s podomítkovým boxem 90°	40
	2.3.10	Ceník rolety s podomítkovým boxem 90° s integrovanou sítí proti hmyzu	44
	2.3.11	Ceník rolety s extrudovaným podomítkovým boxem 20° nebo 90°	47
	2.3.12	Ceník rolety s extrudovaným podomítkovým boxem 20° nebo 90° s integrovanou sítí proti hmyzu	51
2.4	**Příplatky**		54
	2.4.1	Příplatky za dělenou síť proti hmyzu	55
	2.4.2	Příplatky za elektromotory	56

Obsah

VENKOVNÍ ROLETY – CENÍK

2.	**Předokenní rolety**	
2.5	**Typy vodicích lišt**	57
2.6	**Typy koncových lamel**	58
2.7	**Vyobrazení polepu fólií u boxu**	58
2.8	**Popis výrobku**	59
2.9	**Určení strany ovládání**	60
3.	**Nadokenní rolety**	
3.1	**Volba boxu**	62
3.2	**Ceník**	63
	3.2.1 Ceník rolety s přiznaným plastovým boxem	63
	3.2.2 Ceník rolety s přiznaným plastovým boxem s integrovanou sítí proti hmyzu	67
3.3	**Příplatky**	70
	3.3.1 Příplatky za elektromotory	71
3.4	**Typy vodicích lišt**	72
3.5	**Typy koncových lamel**	72
3.6	**Vyobrazení polepu fólií u boxu**	73
3.7	**Kotvící adaptéry boxu**	73
	3.7.1 Typy rastrů pro kovový adaptér	73
3.8	**Popis výrobku**	74
3.9	**Určení strany ovládání**	75
3.10	**Fyzikální vlastnosti boxu**	75
4.	**Rolety do překladu HELUZ**	
4.1	**Volba boxu**	76
4.2	**Ceník**	76
4.3	**Příplatky**	80
	4.3.1 Příplatky za elektromotory	80
4.4	**Typy vodicích lišt**	81

Obsah

VENKOVNÍ ROLETY – CENÍK

4.	**Rolety do překladu HELUZ**	
4.5	**Příslušenství**	81
4.6	**Typy koncových lamel**	81
4.7	**Popis výrobku**	82
4.8	**Určení strany ovládání**	83
5.	**Ceník komponentů**	
5.1	**Předokenní rolety**	84
5.2	**Nadokenní rolety**	85
5.3	**Rolety do překladu HELUZ**	85
5.4	**Motory**	85
5.5	**Roletové pancíře**	86
	5.5.1 Příplatky	90
	5.5.2 Typy koncových lamel	90
	5.5.3 Popis výrobku	91
6.	**Dodací termíny**	
6.1	**Předokenní rolety**	92
6.2	**Nadokenní rolety**	92
6.3	**Rolety do překladu HELUZ**	93
6.4	**Společná sekce**	93
7.	**Manuál**	
7.1	**Určení velikosti předokenní rolety**	94
7.2	**Spojené rolety - dvojrolety**	96
7.3	**Spojené rolety - trojrolety**	98
7.4	**Výklopná roleta**	100
7.5	**Přesazený box**	101
7.6	**Kombi roleta s dělenou sítí**	101
7.7	**Převodovka s klikou**	102

Obsah

VENKOVNÍ ROLETY – CENÍK

7.	**Manuál**	
7.8	**Navíjecí zásobník s klikou**	103
7.9	**Kladky pro šňůru a pásku**	103
7.10	**Zamykání**	104
7.11	**Lakování hliníkových lamel dle RAL**	105
7.12	**Možnosti osazení okna u HELUZ překladu**	106
7.13	**Spojené rolety - HELUZ**	108
7.14	**Možnosti umístění předokenních rolet**	109
7.15	**Odolnost rolet vůči větru**	112
7.16	**Omezení velikosti pancíře pro manuální ovládání**	113
7.17	**Specifikace pancíře**	114
	7.17.1 Druh lamel v pancíři	114
	7.17.2 Počet závěsů pancíře	114
7.18	**Způsob výpočtu cen z tabulek**	114
7.19	**Reklamační podmínky**	115

1. Společná sekce venkovních rolet

1.1 Parametry lamel

Typ lamely	M 328	M 317	M 337	MY 442	PVC 37	s_onro
Max. šířka	270 cm	290 cm	320 cm	400 cm	200 cm	240 cm
Max. plocha	5,8 m²	6,5 m²	7 m²	8,5 m²	2,9 m²	6 m²
Hmotnost	2,6 kg/m²	2,8 kg/m²	2,9 kg/m²	2,85 kg/m²	3,6 kg/m²	6,2 kg/m²
Tloušťka	7,8 mm	7,6 mm	8,8 mm	9,3 mm	7,8 mm	7,8 mm
Krycí výška	37 mm	37 mm	37,2 mm	42 mm	36,6 mm	10,0 mm

1.1.1 Lamely - vyobrazení

M 328

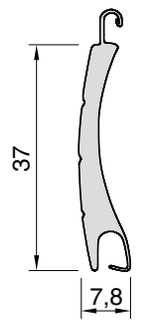

M 317

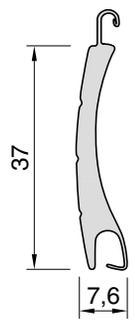

M 337

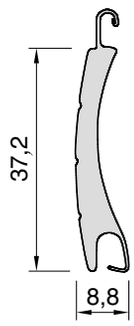

MY 442

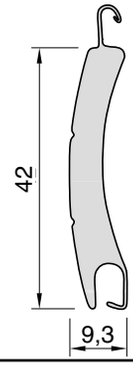

PVC 37

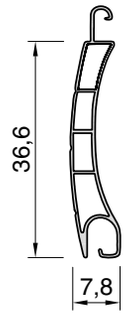

s_onro

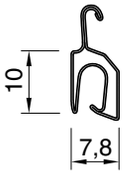

1.2 Barvy a dodací termíny lamel

Barvy - hliníkové lamely

Číslo lamely dle vzorníku	M 328	M 317	M 337	MY 442	
01, 02, 03, 04, 06, 07	1 týden	3 týdny (příplatkové)	3 týdny	3 týdny	Standardní vzorník barev
09	-----	1 týden	-----	-----	
10	1 týden	-----		3 týdny	
11	-----	1 týden		-----	
12				3 týdny	
13	1 týden	3 týdny (příplatkové)			
14		-----			
15		3 týdny (příplatkové)	3 týdny		
23	-----	1 týden	-----		
38	1 týden	3 týdny (příplatkové)	3 týdny		
85	---	1 týden	-----		
113 - příplatkové	3 týdny	3 týdny	-----	3 týdny	Rozšířený vzorník barev
114 - příplatkové	-----				
116 - příplatkové			3 týdny		
128 - příplatkové			-----		
187 - příplatkové			3 týdny	-----	

Poznámka: příplatek za lakování hliníkových lamel dle RAL (termín dodání 4 týdny), příplatky viz strana 54.

Barvy - plastové lamely

Číslo lamely dle vzorníku	PVC 37
01, 02, 04, 05, 06, 11, 23, 90	1 týden

Barvy - lamely s_onro

Barvy lamely dle vzorníku	s_onro
7016, 9006, 9007, 9016	6 týdnů

SPOLEČNÁ SEKCE VENKOVNÍCH ROLET
PŘEDOKENNÍ ROLETY
NADOKENNÍ ROLETY
ROLETY DO PŘEKLADU HELUZ
CENÍK KOMPONENTŮ
DODACÍ TERMÍNY
MANUÁL

2. Předokenní rolety

2.1 Volba boxu

Velikost boxu dle výšky rolety

Hřídel OCTO 40						
VELIKOST BOXU	M 328 *	M 317 **	M 337	MY 442	PVC 37	s_onro
	Maximální výška rolety (cm)					
12,5 cm* ** (nelze do kulatého boxu)	134	122	99	---	116	85
13,8 cm	167	155	124	---	149	100
15 cm	211	204	161	---	192	125
16,5 cm	259	267	210	---	234	160
18 cm	321	321	250	---	307	190
20,5 cm	431	430	343	---	---	260

Hřídel OCTO 60						
VELIKOST BOXU	M 328 *	M 317 **	M 337	MY 442	PVC 37	s_onro
	Maximální výška rolety (cm)					
12,5 cm* ** (nelze do kulatého boxu)	102	83	72	71	72	65
13,8 cm	153	127	107	100	109	90
15 cm	201	175	143	129	174	115
16,5 cm	248	230	187	185	225	150
18 cm	300	301	232	231	302	180
20,5 cm	406	412	332	291	---	245

Velikost boxu dle výšky rolety kombi se sítí

Hřídel OCTO 40						
VELIKOST BOXU	M 328 *	M 317 **	M 337	MY 442	PVC 37	s_onro
	Maximální výška rolety (cm)					
13,8 cm	117	111	96	---	103	70
15 cm	179	163	141	---	161	105
16,5 cm	234	223	197	---	212	135
18 cm	250	250	238	---	250	165
20,5 cm	---	---	250	---	---	250

Hřídel OCTO 60						
VELIKOST BOXU	M 328 *	M 317 **	M 337	MY 442	PVC 37	s_onro
	Maximální výška rolety (cm)					
13,8 cm	106	82	82	60	80	60
15 cm	157	145	115	105	146	95
16,5 cm	216	186	167	150	198	130
18 cm	250	250	219	205	250	160
20,5 cm	---	---	250	250	---	225

Mezní rozměry rolety kombi se sítí

Způsob ovládání sítě	Min. šířka	Max. šířka	Max. výška	Max. plocha
Easy-click (standard), posuvné pružinové zarážky (federriegel)	40 cm (72 cm s brzdou)	180 cm	250 cm	3 m²

* lamely ze standardního vzorníku - 1, 2, 3, 4, 6, 7, 10, 13, 14, 15, 38
** lamely ze standardního vzorníku - 9, 11, 12, 23 a z příplatkového vzorníku - 113, 114, 116, 128, 187
*** nelze volit vodicí lištu A 15, A 20

2.2 Velikost boxu

2.2.1 Válcované boxy

Vyobrazení boxu	Box 20° přiznaný				
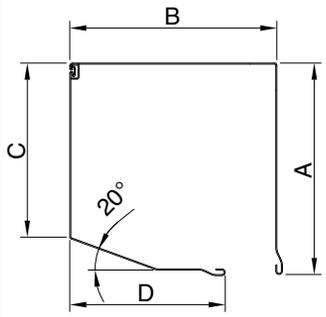	Označení boxu	Strana boxu [mm]			
		A	B	C	D
	125	129	125	106	88
	138	138	136	115	99
	150	152	150	127	113
	165	167	165	142	128
	180	182	181	153	143
	205	206	207	175	170

Vyobrazení boxu	Box 45° přiznaný				
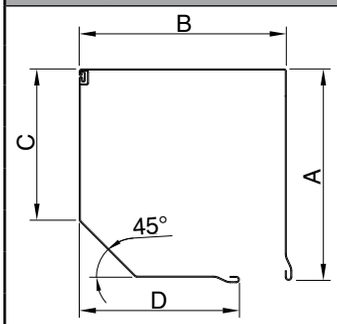	Označení boxu	Strana boxu [mm]			
		A	B	C	D
	125	128	126	95	88
	138	138	138	104	104
	150	150	151	111	116
	165	170	168	120	126
	180	185	182	131	145
	205	205	207	149	168

Vyobrazení boxu	Box 90° přiznaný				
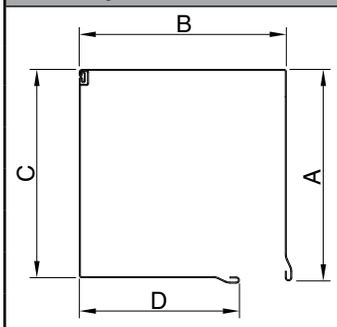	Označení boxu	Strana boxu [mm]			
		A	B	C	D
	125	129	125	127	86
	138	138	136	138	101
	150	152	150	151	112
	165	167	165	167	127
	180	182	181	182	142
	205	206	207	206	172

Vyobrazení boxu	Box čtvrtkulatý přiznaný				
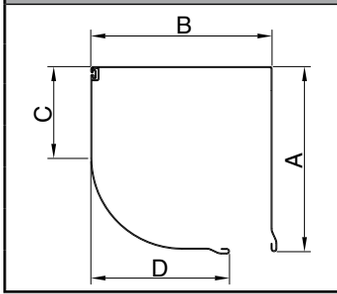	Označení boxu	Strana boxu [mm]			
		A	B	C	D
	138	138	137	70	101
	150	152	151	76	115
	165	167	167	87	130
	180	182	182	92	145
	205	206	205	106	166

2.2.1 Válcované boxy

Vyobrazení boxu	Box kulatý přiznaný				
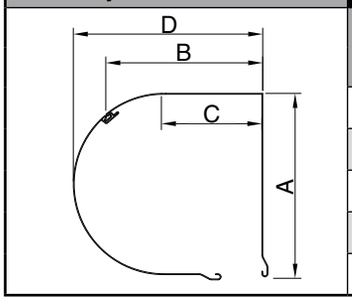	Označení boxu	Strana boxu [mm]			
		A	B	C	D
	138	139	118	78	145
	150	152	131	84	160
	165	167	143	92	173
	180	180	156	99	188
	205	206	179	113	215

Vyobrazení boxu	Box 20° podomítkový				
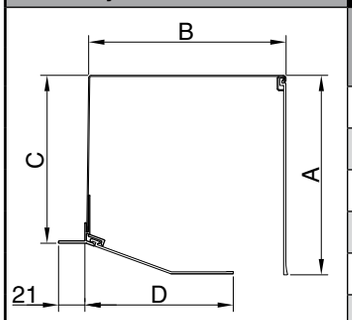	Označení boxu	Strana boxu [mm]			
		A	B	C	D
	125	125	125	107	86
	138	139	137	118	99
	150	151	150	129	111
	165	167	166	145	125
	180	181	182	156	143
	205	209	207	176	164

Vyobrazení boxu	Box 90° podomítkový				
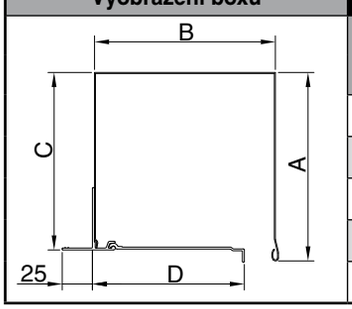	Označení boxu	Strana boxu [mm]			
		A	B	C	D
	138	144	137	137	100
	150	157	150	150	115
	165	172	165	165	129
	180	187	180	180	145
	205	212	205	205	163

2.2.2 Extrudované boxy

Vyobrazení boxu	Box 20° přiznaný				
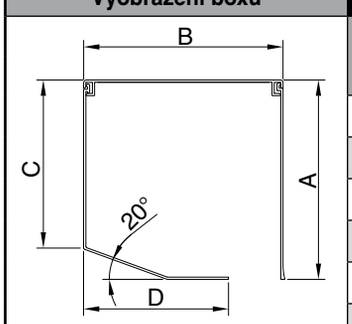	Označení boxu	Strana boxu [mm]			
		A	B	C	D
	125	127	127	108	85
	138	139	138	118	99
	150	152	153	129	111
	165	168	167	144	125
	180	184	184	156	141
	205	209	208	178	170

Vyobrazení boxu	Box kulatý přiznaný				
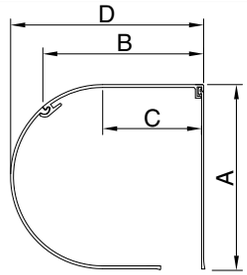	Označení boxu	Strana boxu [mm]			
		A	B	C	D
	138	141	123	77	147
	150	152	133	84	160
	165	168	146	92	175
	180	183	158	99	190
	205	209	183	115	219

Vyobrazení boxu	Box 20° podomítkový				
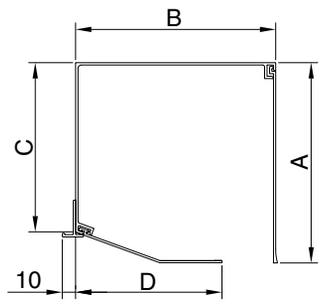	Označení boxu	Strana boxu [mm]			
		A	B	C	D
	125	127	127	111	85
	138	139	139	120	99
	150	153	153	132	112
	165	167	168	148	126
	180	183	184	159	144
	205	209	208	171	164

Vyobrazení boxu	Box 90° podomítkový				
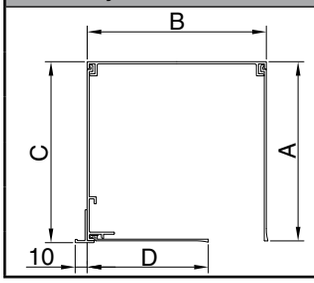	Označení boxu	Strana boxu [mm]			
		A	B	C	D
	138	139	140	140	90
	165	167	168	168	127
	180	183	184	184	139
	205	208	210	209	168

2.3 Ceník

2.3.1 Ceník rolety s přiznaným boxem 20°, 45° nebo 90°

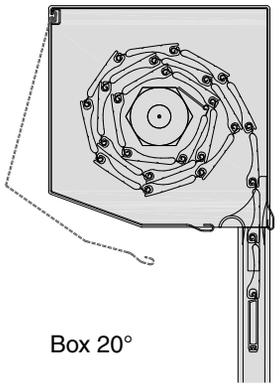

Box 20°

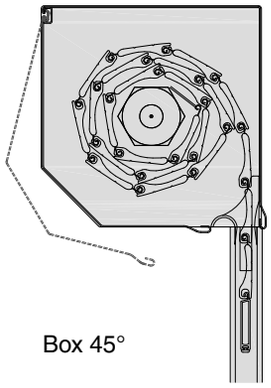

Box 45°

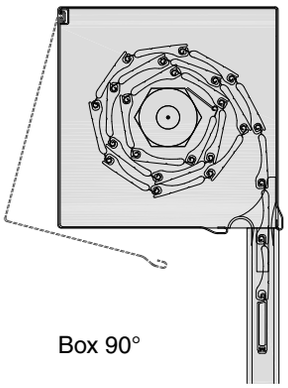

Box 90°

Standardní provedení rolety
✓ válcovaný box 20°, 45° nebo 90°
✓ ovládání manuální - šňůra Ø 4,5 mm nebo páska 14 mm
✓ lamely dle tabulkového ceníku
✓ aretované lamely
✓ vodicí lišta rovná - typ A3
✓ navíječ pásky/šňůry (do 12 kg; nad 235 cm velký)
✓ kladka plastová
✓ spirálová průchodka šňůry 100 mm

Barvy - box 20°

Barva	Termín dodání	Příplatek
bílá (RAL 9003) hnědá (RAL 8014) stříbrná (RAL 9006) antracit (RAL 7016) *	1 týden	ne
bílá (RAL 9016 mat)	3 týdny	ne
hnědá (RAL 8019) béžová (RAL 1015) šedá (RAL 7038)	3 týdny	ano
hnědá (RAL 8003)	4 týdny	ne
jiná RAL polep fólií	4 týdny	ano

Barvy - box 45°

Barva	Termín dodání	Příplatek
bílá (RAL 9003)	1 týden	ne
bílá (RAL 9016 mat)	3 týdny	ne
hnědá (RAL 8014) hnědá (RAL 8019) šedá (RAL 7038) béžová (RAL 1015) stříbrná (RAL 9006) antracit (RAL 7016) ** krémově bílá (RAL 9001) zelená (RAL 6009)	3 týdny	ano
jiná RAL polep fólií	4 týdny	ano

Barvy - box 90°

Barva	Termín dodání	Příplatek
bílá (RAL 9003) hnědá (RAL 8019)	3 týdny	ano
jiná RAL polep fólií	4 týdny	ano

* neplatí pro box 125 a 205
** neplatí pro box 125 a 138

Příplatky strana 54.

Upozornění: uvedené číslo RAL vyjadřuje nejbližší odstín barvy, nejedná se přímo o barevné tóny dle RAL.

Ceník rolety s **přiznaným boxem 20°/45°/90°**, **plastovou lamelou PVC 37**, ovládání páskou/šňůrou

Šířka / Výška	60 cm	70 cm	80 cm	90 cm	100 cm	110 cm	120 cm	130 cm	140 cm	150 cm	160 cm	170 cm	180 cm	190 cm	200 cm
60 cm	1 812	1 925	2 037	2 178	2 291	2 404	2 516	2 665	2 808	2 923	3 037	3 151	3 265	3 408	3 522
70 cm	1 921	2 042	2 164	2 314	2 436	2 558	2 680	2 840	2 993	3 116	3 240	3 363	3 487	3 639	3 762
80 cm	2 029	2 160	2 291	2 450	2 581	2 712	2 843	3 016	3 177	3 310	3 443	3 575	3 708	3 870	4 003
90 cm	2 133	2 273	2 413	2 582	2 722	2 862	3 002	3 186	3 357	3 499	3 641	3 783	3 925	4 096	4 238
100 cm	2 241	2 391	2 540	2 718	2 867	3 016	3 166	3 361	3 541	3 692	3 844	3 995	4 146	4 326	4 478
110 cm	2 350	2 508	2 667	2 854	3 012	3 171	3 329	3 536	3 725	3 886	4 047	4 207	4 368	4 557	4 718
120 cm	2 468	2 640	2 812	3 012	3 183	3 355	3 527	3 750	3 952	4 126	4 301	4 475	4 649	4 851	5 025
130 cm	2 577	2 758	2 939	3 148	3 329	3 509	3 690	3 925	4 137	4 320	4 503	4 687	4 870	5 082	5 266
140 cm	2 685	2 875	3 065	3 284	3 474	3 664	3 854	4 100	4 321	4 514	4 706	4 899	5 092	5 313	5 506
150 cm	2 857	3 061	3 264	3 496	3 699	3 903	4 106	4 369	4 604	4 810	5 016	5 223	5 429	5 664	
160 cm	3 007	3 222	3 438	3 682	3 898	4 113	4 329	4 544	4 788	5 004	5 219	5 435	5 650		
170 cm	3 117	3 342	3 566	3 820	4 045	4 270	4 494	4 719	4 973	5 197	5 422	5 647			
180 cm	3 222	3 456	3 690	3 953	4 187	4 421	4 655	4 889	5 152	5 386	5 620				
190 cm	3 332	3 575	3 819	4 091	4 334	4 578	4 821	5 064	5 337	5 580					
200 cm	3 513	3 773	4 033	4 322	4 582	4 842	5 102	5 362	5 651						
210 cm	3 621	3 890	4 160	4 458	4 727	4 997	5 266	5 536							
220 cm	3 731	4 010	4 288	4 596	4 875	5 153	5 432	5 711							
230 cm	3 841	4 129	4 417	4 734	5 022	5 310	5 598								
240 cm	4 314	4 619	4 924	5 257	5 562	5 867	6 172								
250 cm	4 424	4 739	5 053	5 395	5 709	6 024									
260 cm	4 534	4 858	5 181	5 533	5 857	6 180									
270 cm	4 640	4 972	5 305	5 666	5 999										
280 cm	4 750	5 092	5 434	5 804	6 146										
290 cm	4 860	5 211	5 562	5 942											
300 cm	4 970	5 330	5 691	6 080											

Ceník rolety s **přiznaným boxem 20°/45°/90°**, **hliníkovou lamelou M 328/M 317**, ovládání páskou/šňůrou

Výška \ Šířka	60 cm	70 cm	80 cm	90 cm	100 cm	110 cm	120 cm	130 cm	140 cm	150 cm	160 cm	170 cm	180 cm	190 cm	200 cm	210 cm	220 cm	230 cm	240 cm	250 cm	260 cm	270 cm	280 cm	290 cm
60 cm	1 927	2 068	2 208	2 376	2 517	2 657	2 797	2 978	3 149	3 291	3 433	3 575	3 718	3 888	4 031	4 173	4 315	4 457	4 628	4 770	4 912	5 055	5 197	5 368
70 cm	2 057	2 212	2 366	2 549	2 704	2 859	3 013	3 212	3 397	3 554	3 711	3 868	4 025	4 210	4 367	4 524	4 681	4 837	5 023	5 180	5 337	5 493	5 650	5 836
80 cm	2 187	2 356	2 525	2 723	2 892	3 061	3 230	3 446	3 646	3 818	3 989	4 160	4 332	4 532	4 703	4 875	5 046	5 218	5 418	5 589	5 761	5 932	6 104	6 304
90 cm	2 314	2 498	2 681	2 893	3 077	3 260	3 444	3 677	3 892	4 078	4 264	4 450	4 637	4 851	5 037	5 223	5 410	5 596	5 810	5 996	6 183	6 369	6 555	6 769
100 cm	2 444	2 642	2 840	3 066	3 264	3 462	3 660	3 911	4 141	4 342	4 542	4 743	4 944	5 173	5 374	5 575	5 775	5 976	6 205	6 406	6 607	6 807	7 008	7 238
110 cm	2 574	2 786	2 999	3 239	3 452	3 664	3 877	4 145	4 390	4 605	4 820	5 036	5 251	5 495	5 710	5 926	6 141	6 356	6 600	6 816	7 031	7 246	7 462	7 706
120 cm	2 701	2 928	3 155	3 410	3 637	3 864	4 090	4 377	4 636	4 866	5 096	5 326	5 556	5 814	6 044	6 274	6 504	6 734	6 993	7 223	7 453	7 683	7 913	8 171
130 cm	2 831	3 072	3 313	3 583	3 824	4 066	4 307	4 611	4 884	5 129	5 374	5 618	5 863	6 136	6 381	6 625	6 870	7 114	7 388	7 632	7 877	8 122	8 366	8 639
140 cm	2 974	3 234	3 493	3 781	4 041	4 300	4 560	4 886	5 178	5 441	5 704	5 967	6 230	6 522	6 785	7 048	7 311	7 574	7 866	8 129	8 392	8 655	8 918	9 210
150 cm	3 101	3 375	3 649	3 952	4 226	4 500	4 773	5 117	5 424	5 701	5 979	6 257	6 535	6 841	7 119	7 397	7 674	7 952	8 258	8 536	8 814	9 092	9 369	9 676
160 cm	3 276	3 568	3 861	4 182	4 474	4 766	5 059	5 351	5 672	5 965	6 257	6 549	6 842	7 163	7 455	7 748	8 040	8 332	8 653	8 946	9 238	9 531	9 823	10 144
170 cm	3 476	3 787	4 098	4 437	4 749	5 060	5 371	5 682	6 021	6 333	6 644	6 955	7 266	7 606	7 917	8 228	8 539	8 850	9 190	9 501	9 812	10 123	10 434	10 774
180 cm	3 605	3 930	4 256	4 610	4 936	5 262	5 588	5 913	6 268	6 593	6 919	7 245	7 570	7 925	8 251	8 576	8 902	9 228	9 582	9 908	10 233	10 559	10 885	11 239
190 cm	3 736	4 077	4 417	4 786	5 126	5 467	5 807	6 147	6 516	6 857	7 197	7 537	7 878	8 247	8 587	8 927	9 268	9 608	9 977	10 317	10 658	10 998	11 338	11 707
200 cm	3 868	4 223	4 578	4 961	5 316	5 671	6 026	6 381	6 765	7 120	7 475	7 830	8 185	8 568	8 923	9 278	9 633	9 988	10 372	10 727	11 082	11 437	11 792	12 176
210 cm	4 000	4 370	4 739	5 138	5 507	5 877	6 246	6 616	7 014	7 384	7 753	8 123	8 493	8 891	9 261	9 630	10 000	10 369	10 768	11 137	11 507	11 876	12 246	12 644
220 cm	4 201	4 592	4 984	5 404	5 795	6 187	6 578	6 969	7 390	7 781	8 172	8 564	8 955	9 375	9 767	10 158	10 550	10 941	11 361	11 753	12 144	12 536	12 927	13 347
230 cm	4 332	4 738	5 144	5 579	5 985	6 391	6 797	7 203	7 638	8 044	8 450	8 856	9 263	9 697	10 103	10 509	10 915	11 322	11 756	12 162	12 568	12 975	13 381	
240 cm	4 721	5 141	5 562	6 012	6 432	6 853	7 274	7 694	8 144	8 564	8 985	9 406	9 827	10 276	10 697	11 117	11 538	11 959	12 408	12 829	13 250	13 670		
250 cm	4 852	5 288	5 723	6 187	6 622	7 058	7 493	7 928	8 392	8 828	9 263	9 698	10 134	10 598	11 033	11 468	11 904	12 339	12 803	13 238	13 674			
260 cm	5 091	5 549	6 006	6 492	6 949	7 406	7 863	8 320	8 806	9 263	9 721	10 178	10 635	11 121	11 578	12 035	12 492	12 949	13 435	13 892				
270 cm	5 221	5 692	6 164	6 665	7 136	7 608	8 080	8 552	9 052	9 524	9 996	10 468	10 940	11 440	11 912	12 384	12 855	13 327	13 828					
280 cm	5 352	5 839	6 325	6 840	7 327	7 813	8 299	8 786	9 301	9 787	10 274	10 760	11 247	11 762	12 248	12 735	13 221	13 708						
290 cm	5 484	5 985	6 486	7 016	7 517	8 018	8 519	9 020	9 550	10 051	10 552	11 053	11 554	12 084	12 585	13 086	13 587							
300 cm	5 615	6 131	6 647	7 191	7 707	8 222	8 738	9 254	9 798	10 314	10 830	11 345	11 861	12 405	12 921	13 437								
310 cm	5 744	6 275	6 805	7 364	7 894	8 425	8 955	9 485	10 044	10 575	11 105	11 635	12 166	12 725	13 255									
320 cm	5 876	6 421	6 966	7 540	8 085	8 629	9 174	9 719	10 293	10 838	11 383	11 928	12 473	13 047	13 592									
330 cm	6 159	6 729	7 298	7 896	8 465	9 034	9 603	10 172	10 770	11 339	11 908	12 477	13 046	13 644										
340 cm	6 291	6 875	7 459	8 071	8 655	9 238	9 822	10 406	11 018	11 602	12 186	12 770	13 353	13 966										
350 cm	6 423	7 021	7 619	8 246	8 845	9 443	10 042	10 640	11 267	11 865	12 464	13 062	13 661											
360 cm	6 554	7 167	7 780	8 422	9 035	9 648	10 261	10 874	11 516	12 129	12 742	13 355	13 968											
370 cm	6 683	7 311	7 939	8 595	9 223	9 850	10 478	11 106	11 762	12 389	13 017	13 645												
380 cm	6 815	7 457	8 099	8 770	9 413	10 055	10 697	11 340	12 010	12 653	13 295	13 937												
390 cm	6 947	7 603	8 260	8 946	9 603	10 260	10 917	11 574	12 259	12 916	13 573													
400 cm	7 076	7 747	8 419	9 119	9 790	10 462	11 134	11 805	12 505	13 177	13 848													

platí pouze pro lamelu M 317, která umožňuje větší mezní rozměry

Ceny v Kč bez DPH. Cena obsahuje standardní provedení výrobku včetně balení, bez dopravy a montáže.

Ceník rolety s **přiznaným boxem 20°/45°/90°**, **hliníkovou lamelou M 337**, ovládání páskou/šňůrou

Šířka / Výška	60 cm	70 cm	80 cm	90 cm	100 cm	110 cm	120 cm	130 cm	140 cm	150 cm	160 cm	170 cm	180 cm	190 cm	200 cm	210 cm	220 cm	230 cm	240 cm	250 cm	260 cm	270 cm	280 cm	290 cm	300 cm	310 cm	320 cm
60 cm	2 059	2 224	2 389	2 583	2 748	2 913	3 078	3 287	3 483	3 651	3 818	3 985	4 152	4 348	4 516	4 683	4 850	5 018	5 214	5 381	5 548	5 715	5 883	6 079	6 246	6 413	6 580
70 cm	2 214	2 398	2 583	2 795	2 979	3 163	3 348	3 581	3 796	3 983	4 169	4 356	4 543	4 758	4 945	5 132	5 318	5 505	5 720	5 907	6 094	6 281	6 467	6 683	6 869	7 056	7 243
80 cm	2 369	2 573	2 776	3 008	3 211	3 414	3 618	3 874	4 109	4 315	4 521	4 727	4 933	5 168	5 374	5 580	5 786	5 992	6 227	6 433	6 640	6 846	7 052	7 287	7 493	7 699	7 905
90 cm	2 522	2 744	2 967	3 218	3 440	3 663	3 885	4 164	4 419	4 644	4 870	5 095	5 321	5 575	5 801	6 026	6 252	6 477	6 732	6 957	7 183	7 408	7 634	7 888	8 114	8 339	8 565
100 cm	2 677	2 918	3 160	3 430	3 672	3 913	4 155	4 457	4 731	4 976	5 221	5 466	5 711	5 985	6 230	6 475	6 720	6 965	7 238	7 483	7 728	7 973	8 218	8 492	8 737	8 982	9 227
110 cm	2 844	3 109	3 373	3 666	3 930	4 195	4 459	4 789	5 086	5 354	5 622	5 890	6 158	6 455	6 723	6 991	7 259	7 527	7 824	8 092	8 360	8 628	8 896	9 193	9 461	9 729	9 997
120 cm	2 997	3 280	3 564	3 876	4 159	4 443	4 727	5 079	5 396	5 683	5 971	6 258	6 546	6 862	7 149	7 437	7 724	8 012	8 328	8 616	8 903	9 191	9 478	9 794	10 082	10 369	10 657
130 cm	3 218	3 524	3 831	4 166	4 472	4 779	5 086	5 467	5 806	6 117	6 428	6 739	7 049	7 389	7 700	8 011	8 321	8 632	8 972	9 283	9 593	9 904	10 215	10 554	10 865	11 176	11 487
140 cm	3 373	3 699	4 024	4 378	4 704	5 030	5 356	5 760	6 119	6 449	6 779	7 109	7 440	7 799	8 129	8 459	8 789	9 120	9 479	9 809	10 139	10 469	10 800	11 158	11 489	11 819	12 149
150 cm	3 525	3 870	4 215	4 588	4 933	5 278	5 623	6 050	6 429	6 778	7 128	7 478	7 828	8 206	8 556	8 905	9 255	9 605	9 983	10 333	10 682	11 032	11 382	11 760	12 110	12 459	12 809
160 cm	3 731	4 100	4 469	4 867	5 236	5 605	5 975	6 344	6 741	7 110	7 480	7 849	8 218	8 616	8 985	9 354	9 723	10 092	10 490	10 859	11 228	11 597	11 966	12 364	12 733	13 102	13 471
170 cm	3 956	4 352	4 747	5 171	5 567	5 962	6 358	6 753	7 177	7 573	7 968	8 364	8 759	9 184	9 579	9 975	10 370	10 766	11 190	11 585	11 981	12 376	12 772	13 196	13 591	13 987	14 382
180 cm	4 111	4 526	4 941	5 384	5 799	6 214	6 629	7 044	7 487	7 902	8 317	8 732	9 147	9 591	10 006	10 421	10 836	11 250	11 694	12 109	12 524	12 939	13 354	13 797	14 212	14 627	15 042
190 cm	4 268	4 702	5 137	5 600	6 034	6 468	6 903	7 337	7 800	8 234	8 669	9 103	9 537	10 001	10 435	10 869	11 304	11 738	12 201	12 635	13 070	13 504	13 938	14 401	14 836	15 270	15 704
200 cm	4 425	4 879	5 333	5 815	6 269	6 723	7 176	7 630	8 113	8 566	9 020	9 474	9 928	10 410	10 864	11 318	11 772	12 225	12 708	13 162	13 615	14 069	14 523	15 005	15 459	15 913	16 367
210 cm	4 583	5 056	5 529	6 031	6 504	6 978	7 451	7 924	8 426	8 899	9 372	9 846	10 319	10 821	11 294	11 767	12 240	12 713	13 215	13 689	14 162	14 635	15 108	15 610	16 083	16 556	17 030
220 cm	4 846	5 346	5 845	6 374	6 873	7 373	7 873	8 372	8 900	9 400	9 900	10 399	10 899	11 427	11 927	12 426	12 926	13 426	13 954	14 453	14 953	15 453	15 952	16 480	16 980	17 480	
230 cm	5 003	5 522	6 041	6 589	7 108	7 627	8 146	8 665	9 213	9 732	10 251	10 770	11 289	11 837	12 356	12 875	13 394	13 913	14 461	14 980	15 499	16 018	16 537	17 084	17 604		
240 cm	5 417	5 956	6 494	7 062	7 600	8 138	8 677	9 215	9 782	10 321	10 859	11 398	11 936	12 503	13 042	13 580	14 119	14 657	15 224	15 763	16 301	16 840	17 378	17 945			
250 cm	5 575	6 133	6 690	7 277	7 835	8 393	8 951	9 508	10 095	10 653	11 211	11 769	12 327	12 913	13 471	14 029	14 587	15 145	15 731	16 289	16 847	17 405					
260 cm	5 882	6 468	7 054	7 670	8 256	8 842	9 429	10 015	10 630	11 217	11 803	12 390	12 976	13 591	14 178	14 764	15 350	15 937	16 552	17 138	17 725						
270 cm	6 039	6 645	7 250	7 885	8 491	9 097	9 703	10 308	10 943	11 549	12 155	12 761	13 366	14 001	14 607	15 213	15 818	16 424	17 059	17 665							
280 cm	6 196	6 821	7 446	8 100	8 726	9 351	9 976	10 602	11 256	11 881	12 506	13 131	13 757	14 411	15 036	15 661	16 286	16 912	17 566								
290 cm	6 353	6 998	7 642	8 316	8 961	9 605	10 250	10 895	11 568	12 213	12 858	13 502	14 147	14 820	15 465	16 110	16 754	17 399	18 073								
300 cm	6 508	7 172	7 836	8 529	9 193	9 857	10 521	11 185	11 878	12 542	13 206	13 871	14 535	15 228	15 892	16 556	17 220	17 884									
310 cm	6 665	7 348	8 032	8 744	9 428	10 111	10 795	11 479	12 191	12 874	13 558	14 241	14 925	15 637	16 321	17 004	17 688										
320 cm	6 822	7 525	8 228	8 960	9 663	10 366	11 069	11 772	12 503	13 206	13 909	14 612	15 315	16 047	16 750	17 453											
330 cm	6 977	7 699	8 421	9 173	9 895	10 617	11 340	12 062	12 813	13 536	14 258	14 981	15 703	16 454	17 177	17 899											
340 cm	7 134	7 876	8 617	9 388	10 130	10 872	11 614	12 355	13 126	13 868	14 610	15 352	16 093	16 864	17 606												

Ceny v Kč bez DPH. Cena obsahuje standardní provedení výrobku včetně balení, bez dopravy a montáže.

Ceník rolety s **přiznaným boxem 20°/45°/90°**, **hliníkovou lamelou MY 442**, ovládání páskou/šňůrou

Šířka / Výška	60 cm	70 cm	80 cm	90 cm	100 cm	110 cm	120 cm	130 cm	140 cm	150 cm	160 cm	170 cm	180 cm	190 cm	200 cm	210 cm	220 cm	230 cm	240 cm	250 cm	260 cm	270 cm	280 cm	290 cm	300 cm	310 cm	320 cm	330 cm	340 cm	350 cm	360 cm	370 cm	380 cm	390 cm	400 cm
60 cm	2 069	2 230	2 392	2 582	2 743	2 921	3 083	3 289	3 481	3 645	3 809	3 972	4 136	4 346	4 509	4 673	4 837	5 000	5 193	5 356	5 537	5 701	5 864	6 057	6 220	6 384	6 548	6 711	6 904	7 068	7 248	7 412	7 604	7 768	7 932
70 cm	2 220	2 400	2 580	2 788	2 968	3 165	3 345	3 574	3 785	3 967	4 150	4 332	4 514	4 743	4 925	5 107	5 290	5 472	5 683	5 866	6 065	6 248	6 430	6 641	6 824	7 006	7 189	7 371	7 582	7 764	7 964	8 146	8 357	8 540	8 722
80 cm	2 382	2 584	2 786	3 016	3 218	3 437	3 639	3 894	4 128	4 333	4 538	4 742	4 947	5 198	5 403	5 608	5 812	6 017	6 251	6 456	6 678	6 882	7 087	7 321	7 526	7 730	7 935	8 140	8 374	8 579	8 800	9 005	9 239	9 444	9 649
90 cm	2 533	2 754	2 974	3 223	3 443	3 681	3 901	4 179	4 431	4 655	4 878	5 102	5 326	5 595	5 819	6 042	6 266	6 489	6 742	6 965	7 206	7 429	7 653	7 905	8 129	8 352	8 576	8 800	9 052	9 276	9 516	9 740	9 992	10 216	10 439
100 cm	2 682	2 921	3 160	3 427	3 666	3 922	4 161	4 461	4 732	4 974	5 217	5 459	5 701	5 989	6 232	6 474	6 716	6 959	7 230	7 472	7 732	7 974	8 216	8 487	8 730	8 972	9 214	9 457	9 728	9 970	10 229	10 472	10 743	10 985	11 227
110 cm	2 897	3 158	3 420	3 709	3 971	4 249	4 510	4 838	5 131	5 396	5 661	5 926	6 191	6 502	6 767	7 032	7 297	7 562	7 856	8 121	8 403	8 668	8 933	9 226	9 491	9 756	10 021	10 286	10 580	10 845	11 127	11 392	11 685	11 950	12 215
120 cm	3 048	3 328	3 608	3 916	4 196	4 493	4 773	5 122	5 435	5 718	6 002	6 286	6 570	6 899	7 183	7 467	7 750	8 034	8 346	8 630	8 931	9 215	9 498	9 811	10 094	10 378	10 662	10 946	11 258	11 542	11 842	12 126	12 439	12 722	13 006
130 cm	3 264	3 570	3 875	4 208	4 514	4 836	5 141	5 521	5 860	6 169	6 478	6 788	7 097	7 453	7 762	8 071	8 381	8 690	9 029	9 338	9 665	9 974	10 283	10 622	10 931	11 240	11 550	11 859	12 198	12 507	12 834	13 143	13 481	13 791	14 100
140 cm	3 413	3 737	4 061	4 413	4 736	5 077	5 401	5 804	6 160	6 489	6 817	7 145	7 473	7 847	8 175	8 504	8 832	9 160	9 517	9 845	10 190	10 518	10 847	11 204	11 532	11 860	12 188	12 516	12 873	13 201	13 547	13 875	14 232	14 560	14 888
150 cm	3 565	3 907	4 249	4 619	4 962	5 321	5 663	6 088	6 464	6 811	7 158	7 505	7 852	8 244	8 591	8 938	9 285	9 632	10 008	10 355	10 719	11 065	11 412	11 788	12 135	12 482	12 829	13 176	13 551	13 898	14 262	14 609	14 985	15 332	15 679
160 cm	3 765	4 131	4 496	4 891	5 256	5 639	6 005	6 370	6 765	7 130	7 496	7 862	8 227	8 639	9 004	9 370	9 736	10 102	10 496	10 862	11 244	11 610	11 976	12 370	12 736	13 101	13 467	13 833	14 227	14 593	14 976	15 341	15 736	16 101	16 467
170 cm	3 916	4 300	4 685	5 098	5 482	5 884	6 268	6 652	7 066	7 450	7 834	8 219	8 603	9 033	9 418	9 802	10 187	10 571	10 984	11 369	11 770	12 154	12 539	12 952	13 336	13 721	14 105	14 490	14 903	15 287	15 689	16 073	16 486	16 871	17 255
180 cm	4 069	4 472	4 876	5 307	5 711	6 131	6 534	6 937	7 369	7 772	8 175	8 578	8 982	9 430	9 834	10 237	10 640	11 043	11 475	11 878	12 298	12 701	13 105	13 536	13 940	14 343	14 746	15 149	15 581	15 984	16 404	16 808	17 239	17 643	18 046
190 cm	4 327	4 756	5 184	5 642	6 071	6 517	6 946	7 375	7 832	8 261	8 690	9 119	9 548	10 022	10 451	10 880	11 309	11 738	12 196	12 625	13 070	13 499	13 928	14 386	14 815	15 244	15 673	16 101	16 559	16 988	17 434	17 863	18 320	18 749	19 178
200 cm	4 478	4 925	5 373	5 849	6 297	6 761	7 209	7 657	8 133	8 581	9 028	9 476	9 924	10 417	10 865	11 312	11 760	12 208	12 684	13 132	13 596	14 044	14 492	14 968	15 415	15 863	16 311	16 758	17 235	17 682	18 147	18 595	19 071	19 519	19 966
210 cm	4 634	5 101	5 567	6 062	6 528	7 012	7 478	7 945	8 440	8 906	9 372	9 839	10 305	10 817	11 284	11 750	12 216	12 683	13 178	13 644	14 128	14 594	15 060	15 556	16 022	16 488	16 955	17 421	17 916	18 382	18 866	19 332	19 827	20 294	20 760
220 cm	4 785	5 270	5 755	6 269	6 754	7 257	7 742	8 227	8 741	9 226	9 711	10 196	10 681	11 212	11 697	12 182	12 667	13 152	13 666	14 151	14 653	15 139	15 624	16 137	16 623	17 108	17 593	18 078	18 592	19 077	19 579	20 064	20 578		
230 cm	4 939	5 443	5 946	6 479	6 983	7 504	8 008	8 511	9 044	9 548	10 052	10 556	11 059	11 609	12 113	12 617	13 121	13 624	14 157	14 661	15 182	15 686	16 189	16 722	17 226	17 730	18 234	18 737	19 270	19 774	20 295				
240 cm	5 502	6 033	6 565	7 126	7 657	8 206	8 738	9 270	9 830	10 362	10 894	11 426	11 957	12 535	13 067	13 598	14 130	14 662	15 222	15 754	16 303	16 835	17 367	17 927	18 459	18 991	19 522	20 054	20 615	21 146					
250 cm	5 653	6 203	6 754	7 333	7 883	8 451	9 001	9 552	10 131	10 682	11 232	11 783	12 333	12 929	13 480	14 030	14 581	15 131	15 711	16 261	16 829	17 379	17 930	18 509	19 059	19 610	20 161	20 711							
260 cm	5 804	6 373	6 942	7 540	8 109	8 696	9 265	9 834	10 432	11 001	11 570	12 140	12 709	13 324	13 893	14 462	15 032	15 601	16 199	16 768	17 354	17 924	18 493	19 091	19 660	20 229	20 799								
270 cm	5 957	6 545	7 133	7 750	8 338	8 943	9 531	10 119	10 735	11 323	11 911	12 499	13 087	13 721	14 309	14 897	15 485	16 073	16 690	17 278	17 883	18 471	19 059	19 675	20 263	20 851									
280 cm	6 108	6 715	7 321	7 957	8 564	9 187	9 794	10 401	11 036	11 643	12 250	12 856	13 463	14 116	14 722	15 329	15 936	16 543	17 178	17 785	18 409	19 015	19 622	20 257	20 864										
290 cm	6 261	6 887	7 512	8 167	8 792	9 435	10 060	10 685	11 340	11 965	12 591	13 216	13 842	14 513	15 138	15 764	16 389	17 015	17 669	18 294	18 937	19 562	20 188	20 842											
300 cm	6 337	6 972	7 607	8 270	8 905	9 557	10 192	10 827	11 490	12 125	12 760	13 395	14 029	14 710	15 345	15 980	16 615	17 249	17 913	18 548	19 200	19 835	20 469												

Ceny v Kč bez DPH. Cena obsahuje standardní provedení výrobku včetně balení, bez dopravy a montáže.

2.3.2 Ceník rolety s přiznaným boxem 20°, 45° nebo 90° s integrovanou sítí proti hmyzu

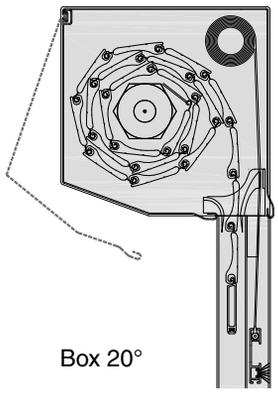

Box 20°

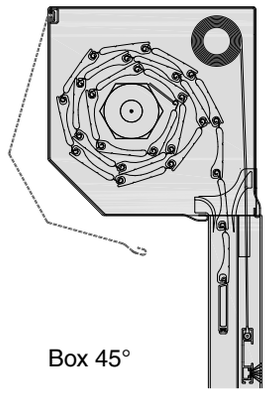

Box 45°

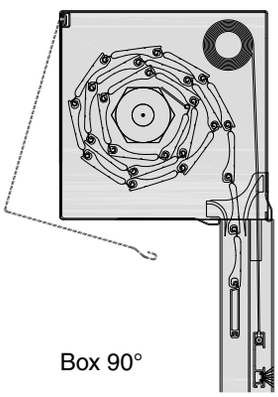

Box 90°

Standardní provedení rolety
✓ válcovaný box 20°, 45° nebo 90°
✓ ovládání manuální - šňůra Ø 4,5 mm nebo páska 14 mm
✓ lamely dle tabulkového ceníku
✓ aretované lamely
✓ vodicí lišta rovná - typ A20
✓ integrovaná síť proti hmyzu - klik systém
✓ síťovina šedá, černá
✓ navíječ pásky/šňůry (do 12 kg; nad 235 cm velký)
✓ kladka plastová
✓ spirálová průchodka šňůry 100 mm

Barvy - box 20°

Barva	Termín dodání	Příplatek
bílá (RAL 9003) hnědá (RAL 8014) stříbrná (RAL 9006) antracit (RAL 7016) *	1 týden	ne
bílá (RAL 9016 mat)	3 týdny	ne
hnědá (RAL 8019) béžová (RAL 1015) šedá (RAL 7038)	3 týdny	ano
hnědá (RAL 8003)	4 týdny	ne
jiná RAL polep fólií	4 týdny	ano

Barvy - box 45°

Barva	Termín dodání	Příplatek
bílá (RAL 9003)	1 týden	ne
bílá (RAL 9016 mat)	3 týdny	ne
hnědá (RAL 8014) hnědá (RAL 8019) šedá (RAL 7038) béžová (RAL 1015) stříbrná (RAL 9006) antracit (RAL 7016) ** krémově bílá (RAL 9001) zelená (RAL 6009)	3 týdny	ano
jiná RAL polep fólií	4 týdny	ano

Barvy - box 90°

Barva	Termín dodání	Příplatek
bílá (RAL 9003) hnědá (RAL 8019)	3 týdny	ano
jiná RAL polep fólií	4 týdny	ano

* neplatí pro box 125 a 205
** neplatí pro box 125 a 138

Upozornění: uvedené číslo RAL vyjadřuje nejbližší odstín barvy, nejedná se přímo o barevné tóny dle RAL.

Provedení s dělenou sítí viz strana 55, příplatky strana 54.

Ceník rolety s **přiznaným boxem 20°/45°/90°**, **plastovou lamelou PVC 37**, ovládání páskou/šňůrou, s integrovanou **sítí proti hmyzu**

Šířka / Výška	60 cm	70 cm	80 cm	90 cm	100 cm	110 cm	120 cm	130 cm	140 cm	150 cm	160 cm	170 cm	180 cm
60 cm	3 530	3 741	4 123	4 363	4 575	4 786	4 998	5 282	5 525	5 740	5 954	6 169	6 384
70 cm	3 675	3 896	4 287	4 535	4 756	4 977	5 198	5 494	5 746	5 970	6 194	6 417	6 641
80 cm	3 815	4 045	4 445	4 703	4 933	5 163	5 393	5 701	5 962	6 195	6 428	6 661	6 894
90 cm	3 961	4 200	4 609	4 876	5 115	5 354	5 593	5 912	6 183	6 425	6 667	6 910	7 152
100 cm	4 106	4 354	4 772	5 048	5 296	5 544	5 792	6 124	6 404	6 655	6 907	7 158	7 410
110 cm	4 326	4 588	5 019	5 308	5 569	5 831	6 092	6 441	6 734	6 999	7 264	7 529	7 794
120 cm	4 472	4 742	5 182	5 481	5 751	6 021	6 292	6 653	6 955	7 229	7 503	7 778	8 052
130 cm	4 617	4 896	5 346	5 653	5 933	6 212	6 491	6 865	7 176	7 459	7 743	8 026	8 309
140 cm	4 792	5 086	5 550	5 872	6 166	6 460	6 754	7 145	7 471	7 770	8 068	8 366	8 664
150 cm	4 932	5 235	5 708	6 039	6 342	6 646	6 949	7 352	7 688	7 995	8 302	8 610	8 917
160 cm	5 148	5 464	5 953	6 298	6 614	6 931	7 247	7 564	7 908	8 225	8 542	8 858	9 175
170 cm	5 358	5 691	6 197	6 558	6 891	7 224	7 557	7 890	8 251	8 584	8 917	9 251	
180 cm	5 583	5 941	6 471	6 856	7 214	7 572	7 930	8 287	8 673	9 031	9 389		
190 cm	5 730	6 097	6 636	7 031	7 398	7 765	8 132	8 499	8 894	9 261			
200 cm	5 877	6 253	6 802	7 206	7 582	7 958	8 334	8 711	9 115				
210 cm	6 023	6 408	6 966	7 379	7 765	8 150	8 535	8 921	9 334				
220 cm	6 288	6 689	7 264	7 694	8 096	8 497	8 899	9 301					
230 cm	6 435	6 846	7 429	7 869	8 280	8 691	9 102	9 513					
240 cm	6 832	7 252	7 845	8 293	8 714	9 134	9 554						
250 cm	6 979	7 409	8 011	8 468	8 898	9 327							

Ceník rolety s **přiznaným boxem 20°/45°/90°**, **hliníkovou lamelou M 328/M 317**, ovládání páskou/šňůrou, s integrovanou **sítí proti hmyzu**

Šířka / Výška	60 cm	70 cm	80 cm	90 cm	100 cm	110 cm	120 cm	130 cm	140 cm	150 cm	160 cm	170 cm	180 cm
60 cm	3 642	3 880	4 289	4 555	4 794	5 033	5 271	5 586	5 856	6 098	6 340	6 582	6 824
70 cm	3 808	4 061	4 484	4 764	5 017	5 270	5 523	5 856	6 140	6 396	6 653	6 909	7 166
80 cm	3 971	4 239	4 676	4 971	5 238	5 505	5 772	6 123	6 422	6 692	6 963	7 234	7 505
90 cm	4 138	4 419	4 870	5 180	5 461	5 742	6 024	6 392	6 706	6 991	7 276	7 561	7 847
100 cm	4 304	4 599	5 065	5 388	5 684	5 980	6 275	6 662	6 990	7 289	7 589	7 889	8 188
110 cm	4 470	4 780	5 260	5 597	5 907	6 217	6 527	6 931	7 274	7 588	7 902	8 216	8 530
120 cm	4 712	5 040	5 539	5 894	6 222	6 550	6 879	7 306	7 667	8 000	8 332	8 665	8 997
130 cm	4 878	5 221	5 733	6 103	6 446	6 788	7 130	7 576	7 951	8 298	8 645	8 992	9 339
140 cm	5 074	5 436	5 968	6 358	6 720	7 082	7 444	7 914	8 310	8 677	9 044	9 411	9 778
150 cm	5 238	5 614	6 160	6 565	6 941	7 317	7 694	8 181	8 591	8 973	9 354	9 736	10 117
160 cm	5 479	5 875	6 443	6 867	7 263	7 659	8 055	8 451	8 875	9 271	9 667	10 063	10 459
170 cm	5 647	6 057	6 640	7 079	7 489	7 900	8 310	8 720	9 159	9 569	9 980	10 390	
180 cm	5 957	6 404	7 024	7 500	7 947	8 395	8 842	9 289	9 765	10 212	10 660		
190 cm	6 125	6 587	7 222	7 712	8 173	8 635	9 097	9 559	10 049	10 511			
200 cm	6 294	6 770	7 419	7 923	8 400	8 876	9 352	9 828	10 333				
210 cm	6 463	6 954	7 617	8 136	8 626	9 117	9 608	10 099	10 617				
220 cm	6 631	7 137	7 814	8 347	8 853	9 358	9 863	10 368					
230 cm	6 800	7 319	8 011	8 559	9 079	9 598	10 118	10 638					
240 cm	7 337	7 878	8 591	9 160	9 702	10 243	10 784						
250 cm	7 505	8 061	8 789	9 372	9 928	10 483							

Ceník rolety s **přiznaným boxem 20°/45°/90°**, **hliníkovou lamelou M 337**, ovládání páskou/šňůrou, s integrovanou **sítí proti hmyzu**

Šířka / Výška	60 cm	70 cm	80 cm	90 cm	100 cm	110 cm	120 cm	130 cm	140 cm	150 cm	160 cm	170 cm	180 cm
60 cm	3 770	4 033	4 466	4 756	5 019	5 282	5 544	5 887	6 182	6 448	6 715	6 981	7 247
70 cm	3 961	4 243	4 694	5 004	5 285	5 567	5 849	6 215	6 529	6 814	7 100	7 385	7 671
80 cm	4 149	4 450	4 921	5 249	5 549	5 850	6 150	6 540	6 873	7 178	7 482	7 787	8 092
90 cm	4 340	4 660	5 149	5 496	5 816	6 135	6 455	6 868	7 220	7 544	7 867	8 191	8 515
100 cm	4 609	4 951	5 463	5 833	6 175	6 517	6 859	7 301	7 676	8 023	8 369	8 716	9 063
110 cm	4 797	5 158	5 689	6 078	6 439	6 800	7 161	7 626	8 020	8 386	8 752	9 118	9 484
120 cm	4 988	5 368	5 918	6 326	6 706	7 085	7 465	7 954	8 367	8 752	9 137	9 522	9 907
130 cm	5 179	5 578	6 147	6 573	6 972	7 371	7 770	8 281	8 714	9 118	9 522	9 926	10 331
140 cm	5 400	5 823	6 416	6 867	7 290	7 713	8 136	8 678	9 135	9 564	9 993	10 422	10 851
150 cm	5 648	6 097	6 716	7 192	7 641	8 090	8 538	9 112	9 595	10 050	10 505	10 960	11 415
160 cm	5 919	6 394	7 040	7 542	8 017	8 491	8 965	9 439	9 941	10 416	10 890	11 364	11 838
170 cm	6 113	6 606	7 272	7 793	8 287	8 780	9 273	9 767	10 288	10 781	11 275	11 768	
180 cm	6 386	6 914	7 614	8 170	8 698	9 226	9 754	10 282	10 838	11 366	11 894		
190 cm	6 580	7 127	7 846	8 421	8 969	9 516	10 063	10 610	11 185	11 732			
200 cm	6 886	7 459	8 204	8 805	9 378	9 951	10 524	11 097	11 699				
210 cm	7 082	7 674	8 439	9 059	9 652	10 244	10 836	11 428	12 049				
220 cm	7 276	7 887	8 671	9 310	9 922	10 533	11 144	11 756					
230 cm	7 469	8 100	8 903	9 561	10 192	10 822	11 453	12 083					
240 cm	8 080	8 739	9 570	10 256	10 915	11 574	12 232						
250 cm	8 274	8 951	9 802	10 507	11 185	11 863							

Ceník rolety s **přiznaným boxem 20°/45°/90°**, **hliníkovou lamelou MY 442**, ovládání páskou/šňůrou, s integrovanou **sítí proti hmyzu**

Šířka / Výška	60 cm	70 cm	80 cm	90 cm	100 cm	110 cm	120 cm	130 cm	140 cm	150 cm	160 cm	170 cm	180 cm
60 cm	3 780	4 039	4 468	4 755	5 015	5 290	5 550	5 889	6 180	6 443	6 706	6 969	7 232
70 cm	4 045	4 326	4 778	5 087	5 368	5 666	5 947	6 314	6 628	6 913	7 198	7 483	7 768
80 cm	4 230	4 529	4 999	5 326	5 626	5 942	6 241	6 631	6 963	7 267	7 570	7 874	8 178
90 cm	4 415	4 732	5 220	5 566	5 884	6 218	6 536	6 948	7 298	7 620	7 943	8 265	8 587
100 cm	4 602	4 938	5 444	5 808	6 144	6 496	6 832	7 267	7 636	7 977	8 317	8 658	8 999
110 cm	4 847	5 208	5 739	6 128	6 489	6 866	7 227	7 693	8 087	8 453	8 819	9 185	9 551
120 cm	5 032	5 411	5 960	6 367	6 747	7 142	7 521	8 010	8 422	8 807	9 191	9 576	9 960
130 cm	5 219	5 617	6 184	6 609	7 007	7 421	7 818	8 329	8 760	9 163	9 566	9 969	10 372
140 cm	5 433	5 855	6 446	6 895	7 316	7 754	8 175	8 715	9 170	9 597	10 024	10 451	10 878
150 cm	5 621	6 060	6 670	7 137	7 576	8 032	8 472	9 034	9 508	9 953	10 399	10 844	11 290
160 cm	6 001	6 472	7 115	7 614	8 085	8 572	9 043	9 514	10 013	10 484	10 955	11 425	11 896
170 cm	6 188	6 678	7 339	7 857	8 346	8 852	9 341	9 831	10 348	10 838	11 327	11 816	
180 cm	6 460	6 984	7 679	8 231	8 754	9 294	9 817	10 340	10 892	11 415	11 938		
190 cm	6 648	7 190	7 904	8 474	9 015	9 574	10 115	10 657	11 227	11 769			
200 cm	6 835	7 395	8 128	8 716	9 277	9 853	10 414	10 974	11 562				
210 cm	7 194	7 781	8 541	9 157	9 745	10 349	10 937	11 525	12 140				
220 cm	7 381	7 987	8 766	9 400	10 006	10 629	11 235	11 841					
230 cm	7 569	8 193	8 990	9 643	10 268	10 909	11 534	12 158					
240 cm	8 013	8 656	9 472	10 143	10 786	11 446	12 089						
250 cm	8 201	8 862	9 696	10 386	11 047	11 726							

Ceny v Kč bez DPH. Cena obsahuje standardní provedení výrobku včetně balení, bez dopravy a montáže.

2.3.3 Ceník rolety s přiznaným extrudovaným boxem 20°

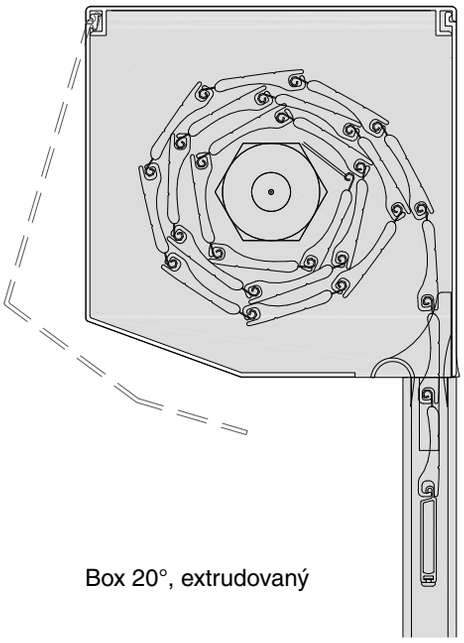

Box 20°, extrudovaný

Standardní provedení rolety
✓ extrudovaný box 20°
✓ ovládání manuální - šňůra Ø 4,5 mm nebo páska 14 mm
✓ lamely dle tabulkového ceníku
✓ aretované lamely
✓ vodicí lišta rovná - typ A3
✓ navíječ pásky/šňůry (do 12 kg; nad 235 cm velký)
✓ kladka plastová
✓ spirálová průchodka šňůry 100 mm

Barvy - box 20°, extrudovaný		
Barva	Termín dodání	Příplatek
bílá (RAL 9003)	1 týden	ne
bílá (RAL 9016 mat)	3 týdny	ne
hnědá (RAL 8014) hnědá (RAL 8019) stříbrný elox EV1	3 týdny	ano
jiná RAL	4 týdny	ano

Upozornění: uvedené číslo RAL vyjadřuje nejbližší odstín barvy, nejedná se přímo o barevné tóny dle RAL.

Příplatky strana 54.

Ceník rolety s **přiznaným extrudovaným boxem 20°**, **plastovou lamelou PVC 37**, ovládání páskou/šňůrou

Šířka / Výška	60 cm	70 cm	80 cm	90 cm	100 cm	110 cm	120 cm	130 cm	140 cm	150 cm	160 cm	170 cm	180 cm	190 cm	200 cm
60 cm	2 256	2 444	2 633	2 850	3 038	3 227	3 416	3 638	3 856	4 047	4 237	4 427	4 618	4 836	5 027
70 cm	2 363	2 561	2 759	2 985	3 183	3 380	3 578	3 811	4 039	4 238	4 438	4 638	4 837	5 065	5 265
80 cm	2 471	2 678	2 885	3 120	3 327	3 534	3 741	3 984	4 221	4 430	4 639	4 848	5 056	5 293	5 502
90 cm	2 574	2 791	3 007	3 251	3 467	3 683	3 899	4 153	4 399	4 617	4 835	5 053	5 271	5 517	5 735
100 cm	2 682	2 907	3 133	3 386	3 611	3 836	4 061	4 326	4 581	4 808	5 036	5 263	5 490	5 746	5 973
110 cm	2 790	3 024	3 259	3 521	3 755	3 990	4 224	4 499	4 764	5 000	5 237	5 473	5 709	5 974	6 210
120 cm	2 917	3 166	3 415	3 692	3 941	4 190	4 438	4 730	5 010	5 261	5 512	5 763	6 015	6 294	6 545
130 cm	3 025	3 283	3 541	3 827	4 085	4 343	4 601	4 904	5 192	5 453	5 713	5 974	6 234	6 523	6 783
140 cm	3 133	3 400	3 667	3 962	4 229	4 496	4 764	5 077	5 375	5 644	5 914	6 184	6 453	6 751	7 021
150 cm	3 433	3 736	4 038	4 368	4 670	4 972	5 274	5 628	5 961	6 266	6 571	6 876	7 181	7 514	
160 cm	3 574	3 888	4 202	4 544	4 858	5 173	5 487	5 801	6 143	6 457	6 772	7 086	7 400		
170 cm	3 683	4 006	4 329	4 681	5 004	5 327	5 651	5 974	6 326	6 649	6 972	7 296			
180 cm	3 787	4 119	4 452	4 812	5 145	5 478	5 810	6 143	6 503	6 836	7 168				
190 cm	3 895	4 237	4 579	4 949	5 291	5 632	5 974	6 316	6 686	7 028					
200 cm	4 122	4 489	4 855	5 250	5 616	5 983	6 349	6 716	7 110						
210 cm	4 230	4 605	4 981	5 385	5 760	6 136	6 512	6 887							
220 cm	4 338	4 723	5 108	5 521	5 906	6 291	6 676	7 060							
230 cm	4 447	4 841	5 235	5 658	6 052	6 446	6 840								
240 cm	5 122	5 568	6 013	6 487	6 932	7 378	7 823								
250 cm	5 231	5 686	6 140	6 623	7 078	7 532									
260 cm	5 340	5 804	6 268	6 760	7 223	7 687									
270 cm	5 444	5 917	6 390	6 891	7 364										
280 cm	5 553	6 035	6 517	7 028	7 510										
290 cm	5 662	6 153	6 645	7 164											
300 cm	5 771	6 271	6 772	7 301											

Ceník rolety s **přiznaným extrudovaným boxem 20°, hliníkovou lamelou M 328/M 317,** ovládání páskou/šňůrou

Šířka / Výška	60 cm	70 cm	80 cm	90 cm	100 cm	110 cm	120 cm	130 cm	140 cm	150 cm	160 cm	170 cm	180 cm	190 cm	200 cm	210 cm	220 cm	230 cm	240 cm	250 cm	260 cm	270 cm	280 cm	290 cm
60 cm	2 369	2 585	2 801	3 045	3 261	3 477	3 693	3 944	4 190	4 408	4 626	4 844	5 062	5 308	5 526	5 744	5 962	6 180	6 426	6 643	6 861	7 079	7 297	7 543
70 cm	2 498	2 728	2 959	3 217	3 447	3 677	3 907	4 175	4 436	4 668	4 901	5 133	5 365	5 626	5 858	6 090	6 323	6 555	6 816	7 048	7 280	7 513	7 745	8 005
80 cm	2 627	2 871	3 116	3 388	3 633	3 878	4 122	4 407	4 682	4 928	5 175	5 422	5 669	5 944	6 190	6 437	6 684	6 931	7 206	7 452	7 699	7 946	8 193	8 468
90 cm	2 753	3 012	3 271	3 558	3 817	4 075	4 334	4 635	4 925	5 186	5 447	5 708	5 970	6 259	6 520	6 781	7 043	7 304	7 593	7 854	8 116	8 377	8 638	8 928
100 cm	2 882	3 155	3 429	3 730	4 003	4 276	4 549	4 866	5 170	5 446	5 722	5 997	6 273	6 577	6 852	7 128	7 404	7 679	7 983	8 259	8 535	8 810	9 086	9 390
110 cm	3 011	3 299	3 586	3 901	4 189	4 476	4 764	5 098	5 416	5 706	5 996	6 286	6 576	6 895	7 185	7 475	7 765	8 055	8 373	8 663	8 954	9 244	9 534	9 852
120 cm	3 137	3 439	3 741	4 071	4 372	4 674	4 976	5 326	5 659	5 964	6 268	6 573	6 877	7 210	7 515	7 819	8 124	8 428	8 761	9 065	9 370	9 675	9 979	10 312
130 cm	3 266	3 582	3 898	4 242	4 559	4 875	5 191	5 557	5 905	6 224	6 543	6 862	7 181	7 528	7 847	8 166	8 485	8 804	9 151	9 470	9 789	10 108	10 427	10 774
140 cm	3 418	3 753	4 089	4 453	4 788	5 124	5 460	5 849	6 216	6 554	6 893	7 232	7 571	7 938	8 277	8 615	8 954	9 293	9 660	9 999	10 337	10 676	11 015	11 382
150 cm	3 544	3 894	4 244	4 622	4 972	5 322	5 672	6 077	6 459	6 812	7 165	7 518	7 872	8 253	8 606	8 960	9 313	9 666	10 047	10 401	10 754	11 107	11 460	11 842
160 cm	3 706	4 074	4 442	4 838	5 205	5 573	5 941	6 308	6 704	7 072	7 440	7 807	8 175	8 571	8 939	9 306	9 674	10 042	10 437	10 805	11 173	11 541	11 908	12 304
170 cm	4 035	4 443	4 851	5 287	5 695	6 103	6 511	6 919	7 355	7 763	8 172	8 580	8 988	9 424	9 832	10 240	10 648	11 056	11 492	11 900	12 308	12 716	13 124	13 561
180 cm	4 162	4 585	5 007	5 458	5 880	6 303	6 725	7 148	7 599	8 021	8 444	8 866	9 289	9 739	10 162	10 584	11 007	11 429	11 880	12 302	12 725	13 147	13 570	14 020
190 cm	4 292	4 729	5 166	5 631	6 068	6 505	6 942	7 379	7 844	8 281	8 718	9 155	9 592	10 057	10 494	10 931	11 368	11 805	12 270	12 707	13 144	13 581	14 018	14 483
200 cm	4 422	4 874	5 325	5 805	6 256	6 707	7 159	7 610	8 090	8 541	8 993	9 444	9 895	10 375	10 826	11 278	11 729	12 180	12 660	13 111	13 563	14 014	14 465	14 945
210 cm	4 553	5 019	5 485	5 979	6 445	6 910	7 376	7 842	8 336	8 802	9 268	9 733	10 199	10 693	11 159	11 625	12 091	12 557	13 051	13 516	13 982	14 448	14 914	15 408
220 cm	4 800	5 295	5 791	6 314	6 810	7 305	7 801	8 296	8 820	9 315	9 811	10 306	10 802	11 326	11 821	12 317	12 812	13 308	13 831	14 327	14 822	15 318	15 813	16 337
230 cm	4 930	5 440	5 950	6 488	6 998	7 508	8 018	8 527	9 066	9 576	10 085	10 595	11 105	11 643	12 153	12 663	13 173	13 683	14 221	14 731	15 241	15 751	16 261	
240 cm	5 312	5 836	6 361	6 913	7 438	7 962	8 486	9 011	9 563	10 088	10 612	11 137	11 661	12 213	12 738	13 262	13 787	14 311	14 864	15 388	15 912	16 437		
250 cm	5 442	5 981	6 520	7 087	7 625	8 164	8 703	9 242	9 809	10 348	10 887	11 425	11 964	12 531	13 070	13 609	14 148	14 687	15 254	15 792	16 331			
260 cm	5 887	6 482	7 077	7 701	8 296	8 891	9 486	10 081	10 705	11 300	11 895	12 491	13 086	13 709	14 304	14 900	15 495	16 090	16 713	17 309				
270 cm	6 014	6 624	7 234	7 871	8 481	9 091	9 701	10 310	10 948	11 558	12 167	12 777	13 387	14 024	14 634	15 244	15 854	16 463	17 101					
280 cm	6 144	6 768	7 393	8 045	8 669	9 293	9 917	10 541	11 194	11 818	12 442	13 066	13 690	14 342	14 966	15 591	16 215	16 839						
290 cm	6 274	6 913	7 552	8 218	8 857	9 495	10 134	10 772	11 439	12 078	12 716	13 355	13 993	14 660	15 299	15 937	16 576							
300 cm	6 404	7 057	7 710	8 392	9 045	9 698	10 351	11 004	11 685	12 338	12 991	13 644	14 297	14 978	15 631	16 284								
310 cm	6 532	7 199	7 867	8 562	9 230	9 897	10 565	11 232	11 928	12 595	13 263	13 930	14 598	15 293	15 961									
320 cm	6 662	7 344	8 026	8 736	9 418	10 100	10 782	11 463	12 173	12 855	13 537	14 219	14 901	15 611	16 293									
330 cm	7 516	8 317	9 118	9 948	10 749	11 551	12 352	13 154	13 983	14 785	15 586	16 388	17 189	18 019										
340 cm	7 646	8 461	9 277	10 121	10 937	11 753	12 569	13 385	14 229	15 045	15 861	16 676	17 492	18 336										
350 cm	7 776	8 606	9 436	10 295	11 125	11 955	12 786	13 616	14 474	15 305	16 135	16 965	17 796											
360 cm	7 906	8 750	9 595	10 468	11 313	12 158	13 002	13 847	14 720	15 565	16 410	17 254	18 099											
370 cm	8 033	8 892	9 752	10 639	11 498	12 357	13 217	14 076	14 963	15 822	16 682	17 541												
380 cm	8 163	9 037	9 911	10 812	11 686	12 560	13 433	14 307	15 209	16 082	16 956	17 830												
390 cm	8 293	9 181	10 069	10 986	11 874	12 762	13 650	14 538	15 454	16 342	17 231													
400 cm	8 421	9 323	10 226	11 157	12 059	12 962	13 864	14 767	15 697	16 600	17 503													

platí pouze pro lamelu M 317, která umožňuje větší mezní rozměry

Ceny v Kč bez DPH. Cena obsahuje standardní provedení výrobku včetně balení, bez dopravy a montáže.

Ceník rolety s **přiznaným extrudovaným boxem 20°**, **hliníkovou lamelou M 337**, ovládání páskou/šňůrou

Šířka / Výška	60 cm	70 cm	80 cm	90 cm	100 cm	110 cm	120 cm	130 cm	140 cm	150 cm	160 cm	170 cm	180 cm	190 cm	200 cm	210 cm	220 cm	230 cm	240 cm	250 cm	260 cm	270 cm	280 cm	290 cm	300 cm	310 cm	320 cm
60 cm	2 499	2 740	2 980	3 248	3 489	3 729	3 969	4 248	4 519	4 761	5 004	5 246	5 489	5 760	6 002	6 245	6 487	6 730	7 001	7 243	7 486	7 728	7 971	8 241	8 484	8 726	8 969
70 cm	2 653	2 912	3 172	3 459	3 718	3 978	4 237	4 537	4 827	5 089	5 351	5 612	5 874	6 164	6 426	6 687	6 949	7 211	7 500	7 762	8 024	8 285	8 547	8 837	9 099	9 360	9 622
80 cm	2 807	3 085	3 363	3 670	3 948	4 226	4 504	4 827	5 136	5 416	5 697	5 978	6 259	6 568	6 849	7 130	7 410	7 691	8 000	8 281	8 562	8 843	9 124	9 433	9 714	9 994	10 275
90 cm	2 958	3 255	3 553	3 878	4 175	4 472	4 770	5 113	5 441	5 741	6 041	6 341	6 641	6 970	7 270	7 570	7 870	8 170	8 498	8 798	9 098	9 398	9 698	10 026	10 326	10 626	10 926
100 cm	3 112	3 428	3 744	4 088	4 405	4 721	5 037	5 403	5 750	6 069	6 388	6 707	7 026	7 374	7 693	8 012	8 331	8 650	8 998	9 317	9 636	9 955	10 274	10 622	10 941	11 260	11 579
110 cm	3 287	3 627	3 967	4 336	4 676	5 016	5 357	5 749	6 121	6 464	6 808	7 151	7 495	7 866	8 210	8 553	8 897	9 240	9 612	9 955	10 299	10 642	10 985	11 357	11 700	12 044	12 387
120 cm	3 438	3 797	4 157	4 544	4 903	5 263	5 622	6 036	6 427	6 789	7 152	7 515	7 877	8 268	8 631	8 993	9 356	9 718	10 109	10 472	10 834	11 197	11 559	11 950	12 313	12 675	13 038
130 cm	3 787	4 191	4 595	5 026	5 430	5 834	6 238	6 703	7 138	7 546	7 953	8 361	8 768	9 204	9 611	10 019	10 426	10 834	11 269	11 677	12 084	12 492	12 899	13 335	13 742	14 150	14 557
140 cm	3 941	4 364	4 786	5 237	5 660	6 083	6 505	6 992	7 447	7 873	8 300	8 726	9 153	9 608	10 034	10 461	10 888	11 314	11 769	12 196	12 622	13 049	13 476	13 930	14 357	14 784	15 210
150 cm	4 092	4 534	4 976	5 445	5 887	6 329	6 771	7 278	7 752	8 198	8 644	9 090	9 536	10 010	10 455	10 901	11 347	11 793	12 267	12 712	13 158	13 604	14 050	14 524	14 969	15 415	15 861
160 cm	4 285	4 750	5 215	5 708	6 173	6 638	7 103	7 568	8 061	8 526	8 991	9 456	9 921	10 414	10 879	11 344	11 808	12 273	12 766	13 231	13 696	14 161	14 626	15 119	15 584	16 049	16 514
170 cm	4 555	5 054	5 554	6 081	6 580	7 079	7 578	8 077	8 604	9 103	9 603	10 102	10 601	11 128	11 627	12 126	12 625	13 124	13 652	14 151	14 650	15 149	15 648	16 175	16 674	17 173	17 672
180 cm	4 708	5 226	5 745	6 291	6 809	7 327	7 846	8 364	8 910	9 428	9 947	10 465	10 983	11 530	12 048	12 566	13 084	13 603	14 149	14 667	15 185	15 704	16 222	16 768	17 287	17 805	18 323
190 cm	4 863	5 401	5 938	6 504	7 041	7 578	8 116	8 653	9 219	9 756	10 293	10 831	11 368	11 934	12 471	13 009	13 546	14 083	14 649	15 186	15 724	16 261	16 798	17 364	17 901	18 439	18 976
200 cm	5 018	5 575	6 131	6 716	7 273	7 829	8 386	8 942	9 527	10 084	10 640	11 197	11 753	12 338	12 894	13 451	14 007	14 564	15 149	15 705	16 262	16 818	17 375	17 960	18 516	19 073	19 629
210 cm	5 174	5 750	6 326	6 929	7 505	8 081	8 656	9 232	9 836	10 412	10 987	11 563	12 139	12 743	13 318	13 894	14 470	15 045	15 649	16 225	16 801	17 376	17 952	18 556	19 132	19 707	20 283
220 cm	5 643	6 279	6 916	7 581	8 217	8 854	9 490	10 127	10 792	11 428	12 065	12 701	13 338	14 003	14 639	15 276	15 912	16 549	17 214	17 850	18 487	19 123	19 760	20 424	21 061	21 698	
230 cm	5 798	6 454	7 109	7 793	8 449	9 105	9 760	10 416	11 100	11 756	12 411	13 067	13 723	14 407	15 062	15 718	16 374	17 030	17 713	18 369	19 025	19 681	20 336	21 020	21 676		
240 cm	6 205	6 880	7 555	8 258	8 933	9 608	10 283	10 957	11 660	12 335	13 010	13 685	14 360	15 063	15 738	16 413	17 088	17 762	18 466	19 140	19 815	20 490	21 165	21 868			
250 cm	6 360	7 054	7 748	8 471	9 165	9 859	10 553	11 247	11 969	12 663	13 357	14 051	14 745	15 467	16 161	16 855	17 549	18 243	18 965	19 659	20 353	21 047					
260 cm	7 237	8 055	8 873	9 719	10 537	11 354	12 172	12 990	13 836	14 654	15 472	16 290	17 108	17 954	18 772	19 589	20 407	21 225	22 071	22 889	23 707						
270 cm	7 392	8 229	9 066	9 931	10 768	11 605	12 442	13 279	14 145	14 982	15 819	16 656	17 493	18 358	19 195	20 032	20 869	21 706	22 571	23 408							
280 cm	7 547	8 403	9 260	10 144	11 000	11 856	12 712	13 569	14 453	15 309	16 165	17 021	17 878	18 762	19 618	20 474	21 331	22 187	23 071								
290 cm	7 702	8 578	9 453	10 356	11 232	12 107	12 982	13 858	14 761	15 637	16 512	17 387	18 263	19 166	20 041	20 917	21 792	22 667	23 571								
300 cm	7 855	8 749	9 644	10 567	11 461	12 356	13 250	14 145	15 067	15 962	16 856	17 751	18 645	19 568	20 462	21 357	22 251	23 146									
310 cm	8 010	8 924	9 837	10 779	11 693	12 606	13 520	14 434	15 376	16 289	17 203	18 116	19 030	19 972	20 886	21 799	22 713										
320 cm	8 165	9 098	10 031	10 992	11 925	12 857	13 790	14 723	15 684	16 617	17 549	18 482	19 415	20 376	21 309	22 242											
330 cm	8 318	9 270	10 222	11 202	12 154	13 106	14 058	15 010	15 990	16 942	17 894	18 846	19 798	20 778	21 730	22 682											
340 cm	8 473	9 444	10 415	11 414	12 386	13 357	14 328	15 299	16 298	17 269	18 240	19 211	20 183	21 182	22 153												

Ceny v Kč bez DPH. Cena obsahuje standardní provedení výrobku včetně balení, bez dopravy a montáže.

Ceník rolety s **přiznaným extrudovaným boxem 20°**, **hliníkovou lamelou MY 442**, ovládání páskou/šňůrou

Šířka / Výška	60 cm	70 cm	80 cm	90 cm	100 cm	110 cm	120 cm	130 cm	140 cm	150 cm	160 cm	170 cm	180 cm	190 cm	200 cm	210 cm	220 cm	230 cm	240 cm	250 cm	260 cm	270 cm	280 cm	290 cm	300 cm	310 cm	320 cm	330 cm	340 cm	350 cm	360 cm	370 cm	380 cm	390 cm	400 cm
60 cm	2 509	2 746	2 983	3 247	3 484	3 737	3 974	4 250	4 517	4 756	4 995	5 234	5 473	5 757	5 996	6 235	6 474	6 713	6 980	7 219	7 475	7 714	7 953	8 220	8 459	8 698	8 937	9 176	9 443	9 682	9 938	10 177	10 444	10 683	10 922
70 cm	2 659	2 914	3 169	3 452	3 707	3 979	4 234	4 531	4 816	5 074	5 331	5 589	5 846	6 149	6 406	6 663	6 921	7 178	7 464	7 722	7 996	8 253	8 511	8 796	9 054	9 311	9 569	9 826	10 112	10 369	10 644	10 901	11 187	11 444	11 702
80 cm	2 828	3 107	3 385	3 692	3 970	4 266	4 544	4 867	5 176	5 457	5 738	6 020	6 301	6 627	6 908	7 189	7 470	7 751	8 061	8 342	8 640	8 921	9 202	9 511	9 792	10 073	10 354	10 636	10 945	11 226	11 524	11 805	12 114	12 395	12 677
90 cm	2 978	3 275	3 572	3 897	4 194	4 507	4 804	5 148	5 476	5 775	6 075	6 374	6 674	7 018	7 318	7 618	7 917	8 217	8 545	8 844	9 161	9 460	9 760	10 088	10 387	10 687	10 986	11 286	11 614	11 913	12 230	12 529	12 857	13 157	13 456
100 cm	3 126	3 441	3 756	4 099	4 415	4 746	5 062	5 426	5 772	6 090	6 409	6 727	7 045	7 408	7 726	8 044	8 362	8 680	9 026	9 344	9 679	9 997	10 315	10 662	10 980	11 298	11 616	11 934	12 280	12 598	12 933	13 251	13 597	13 916	14 234
110 cm	3 469	3 828	4 187	4 574	4 933	5 309	5 668	6 082	6 473	6 835	7 197	7 560	7 922	8 329	8 691	9 054	9 416	9 778	10 169	10 531	10 910	11 273	11 635	12 025	12 388	12 750	13 112	13 475	13 865	14 227	14 606	14 969	15 359	15 722	16 084
120 cm	3 619	3 997	4 374	4 779	5 157	5 551	5 928	6 363	6 772	7 153	7 534	7 914	8 295	8 721	9 102	9 482	9 863	10 244	10 653	11 034	11 431	11 812	12 193	12 602	12 983	13 363	13 744	14 125	14 534	14 915	15 312	15 693	16 102	16 483	16 864
130 cm	3 882	4 292	4 703	5 141	5 552	5 979	6 389	6 862	7 305	7 719	8 133	8 547	8 962	9 421	9 835	10 250	10 664	11 078	11 521	11 935	12 366	12 780	13 194	13 637	14 051	14 466	14 880	15 294	15 737	16 151	16 582	16 996	17 439	17 853	18 267
140 cm	4 029	4 458	4 887	5 344	5 772	6 218	6 647	7 141	7 601	8 034	8 467	8 900	9 333	9 810	10 243	10 676	11 109	11 541	12 002	12 435	12 885	13 317	13 750	14 211	14 644	15 077	15 509	15 942	16 403	16 836	17 285	17 718	18 179	18 612	19 045
150 cm	4 179	4 627	5 074	5 549	5 996	6 460	6 907	7 421	7 901	8 352	8 803	9 255	9 706	10 202	10 653	11 104	11 556	12 007	12 486	12 938	13 406	13 857	14 308	14 787	15 239	15 690	16 141	16 593	17 072	17 523	17 991	18 442	18 922	19 373	19 824
160 cm	4 367	4 836	5 306	5 804	6 274	6 760	7 230	7 700	8 198	8 667	9 137	9 607	10 077	10 591	11 061	11 531	12 000	12 470	12 968	13 438	13 924	14 394	14 864	15 362	15 831	16 301	16 771	17 240	17 738	18 208	18 695	19 164	19 662	20 132	20 602
170 cm	4 516	5 004	5 492	6 009	6 497	7 002	7 490	7 978	8 495	8 983	9 471	9 959	10 447	10 980	11 469	11 957	12 445	12 933	13 450	13 938	14 443	14 931	15 419	15 936	16 424	16 912	17 400	17 888	18 405	18 893	19 398	19 886	20 403	20 891	21 379
180 cm	4 667	5 174	5 681	6 216	6 722	7 246	7 752	8 259	8 794	9 301	9 807	10 314	10 821	11 372	11 879	12 386	12 892	13 399	13 934	14 440	14 964	15 471	15 977	16 512	17 019	17 525	18 032	18 539	19 074	19 580	20 104	20 610	21 145	21 652	22 159
190 cm	5 130	5 697	6 264	6 859	7 426	8 009	8 576	9 143	9 738	10 305	10 872	11 439	12 006	12 618	13 185	13 752	14 319	14 885	15 481	16 047	16 631	17 198	17 765	18 360	18 927	19 494	20 061	20 628	21 223	21 790	22 373	22 940	23 535	24 102	24 669
200 cm	5 279	5 864	6 450	7 063	7 649	8 251	8 836	9 422	10 035	10 621	11 206	11 791	12 377	13 007	13 592	14 178	14 763	15 349	15 962	16 548	17 150	17 735	18 320	18 934	19 519	20 105	20 690	21 276	21 889	22 475	23 077	23 662	24 276	24 861	25 446
210 cm	5 434	6 038	6 641	7 273	7 877	8 498	9 102	9 706	10 338	10 942	11 545	12 149	12 753	13 402	14 006	14 610	15 214	15 817	16 449	17 053	17 674	18 278	18 882	19 514	20 118	20 721	21 325	21 929	22 561	23 165	23 786	24 390	25 022	25 625	26 229
220 cm	5 583	6 205	6 827	7 478	8 100	8 739	9 362	9 984	10 635	11 257	11 879	12 502	13 124	13 791	14 414	15 036	15 658	16 281	16 931	17 553	18 193	18 815	19 437	20 088	20 710	21 332	21 955	22 577	23 228	23 850	24 489	25 111	25 762		
230 cm	5 734	6 375	7 016	7 685	8 326	8 983	9 624	10 265	10 934	11 575	12 216	12 856	13 497	14 183	14 824	15 465	16 105	16 746	17 415	18 056	18 714	19 354	19 995	20 664	21 305	21 946	22 587	23 228	23 897	24 537	25 195				
240 cm	6 862	7 626	8 390	9 182	9 947	10 727	11 491	12 255	13 048	13 812	14 576	15 340	16 104	16 913	17 677	18 441	19 205	19 969	20 761	21 525	22 306	23 070	23 834	24 626	25 390	26 155	26 919	27 683	28 475	29 239					
250 cm	7 011	7 794	8 576	9 387	10 169	10 969	11 751	12 534	13 345	14 127	14 910	15 692	16 475	17 302	18 085	18 867	19 650	20 432	21 243	22 025	22 825	23 607	24 390	25 200	25 983	26 766	27 548	28 331							
260 cm	7 160	7 961	8 762	9 591	10 392	11 210	12 011	12 812	13 641	14 442	15 243	16 044	16 845	17 691	18 492	19 293	20 094	20 895	21 725	22 526	23 343	24 144	24 945	25 775	26 576	27 377	28 178								
270 cm	7 312	8 131	8 951	9 798	10 618	11 454	12 274	13 093	13 941	14 760	15 580	16 399	17 219	18 083	18 903	19 722	20 542	21 361	22 209	23 028	23 864	24 684	25 503	26 351	27 171	27 990									
280 cm	7 461	8 299	9 137	10 003	10 841	11 696	12 534	13 371	14 238	15 076	15 914	16 752	17 589	18 472	19 310	20 148	20 986	21 824	22 690	23 528	24 383	25 221	26 059	26 925	27 763										
290 cm	7 612	8 469	9 325	10 210	11 066	11 939	12 796	13 652	14 537	15 393	16 250	17 106	17 963	18 864	19 721	20 577	21 433	22 290	23 174	24 031	24 904	25 761	26 617	27 502											
300 cm	7 687	8 553	9 418	10 312	11 178	12 060	12 926	13 792	14 685	15 551	16 417	17 282	18 148	19 059	19 924	20 790	21 656	22 521	23 415	24 281	25 163	26 029	26 895												

Ceny v Kč bez DPH. Cena obsahuje standardní provedení výrobku včetně balení, bez dopravy a montáže.

2.3.4 Ceník rolety s přiznaným extrudovaným boxem 20° s integrovanou sítí proti hmyzu

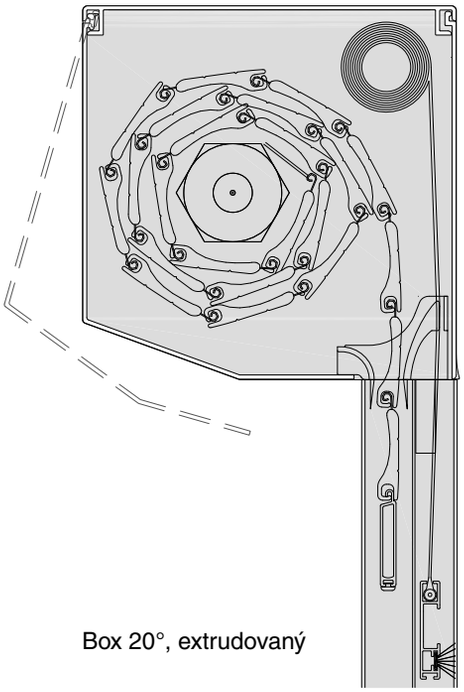

Box 20°, extrudovaný

Standardní provedení rolety
✓ extrudovaný box 20°
✓ ovládání manuální - šňůra Ø 4,5 mm nebo páska 14 mm
✓ lamely dle tabulkového ceníku
✓ aretované lamely
✓ vodicí lišta rovná - typ A20
✓ integrovaná síť proti hmyzu - klik systém
✓ síťovina šedá, černá
✓ navíječ pásky/šňůry (do 12 kg; nad 235 cm velký)
✓ kladka plastová
✓ spirálová průchodka šňůry 100 mm

Barvy - box 20°, extrudovaný		
Barva	Termín dodání	Příplatek
bílá (RAL 9003)	1 týden	ne
bílá (RAL 9016 mat)	3 týdny	ne
hnědá (RAL 8014) hnědá (RAL 8019) stříbrný elox EV1	3 týdny	ano
jiná RAL	4 týdny	ano

Upozornění: uvedené číslo RAL vyjadřuje nejbližší odstín barvy, nejedná se přímo o barevné tóny dle RAL.

Provedení s dělenou sítí viz strana 55, příplatky strana 54.

Ceník rolety s **přiznaným extrudovaným boxem 20°**, **plastovou lamelou PVC 37**, ovládání páskou/šňůrou, s integrovanou **sítí proti hmyzu**

Šířka / Výška	60 cm	70 cm	80 cm	90 cm	100 cm	110 cm	120 cm	130 cm	140 cm	150 cm	160 cm	170 cm	180 cm
60 cm	3 963	4 254	4 716	5 036	5 327	5 618	5 910	6 258	6 580	6 874	7 169	7 463	7 757
70 cm	4 109	4 409	4 880	5 209	5 509	5 810	6 110	6 470	6 801	7 105	7 408	7 711	8 014
80 cm	4 250	4 559	5 040	5 377	5 687	5 997	6 306	6 677	7 017	7 330	7 642	7 955	8 267
90 cm	4 396	4 715	5 204	5 551	5 870	6 188	6 507	6 888	7 238	7 560	7 882	8 203	8 525
100 cm	4 542	4 870	5 368	5 724	6 052	6 380	6 708	7 100	7 459	7 790	8 121	8 452	8 783
110 cm	4 893	5 256	5 790	6 181	6 544	6 907	7 269	7 702	8 097	8 463	8 829	9 195	9 562
120 cm	5 039	5 411	5 954	6 354	6 726	7 098	7 470	7 914	8 318	8 693	9 068	9 444	9 819
130 cm	5 185	5 566	6 118	6 527	6 908	7 290	7 671	8 126	8 538	8 923	9 308	9 692	10 077
140 cm	5 361	5 757	6 323	6 747	7 143	7 538	7 934	8 406	8 834	9 233	9 633	10 032	10 432
150 cm	5 502	5 907	6 483	6 915	7 320	7 725	8 130	8 613	9 050	9 459	9 867	10 276	10 684
160 cm	5 700	6 117	6 708	7 154	7 571	7 989	8 407	8 825	9 271	9 689	10 106	10 524	10 942
170 cm	5 959	6 402	7 017	7 487	7 930	8 372	8 815	9 257	9 728	10 170	10 613	11 055	
180 cm	6 184	6 651	7 290	7 786	8 253	8 720	9 187	9 654	10 150	10 617	11 084		
190 cm	6 331	6 807	7 456	7 961	8 437	8 913	9 390	9 866	10 370	10 847			
200 cm	6 478	6 964	7 622	8 135	8 621	9 107	9 592	10 078	10 591				
210 cm	6 624	7 119	7 786	8 309	8 803	9 298	9 793	10 288	10 811				
220 cm	7 098	7 644	8 363	8 937	9 483	10 029	10 575	11 121					
230 cm	7 245	7 801	8 528	9 112	9 667	10 222	10 778	11 333					
240 cm	7 642	8 207	8 944	9 537	10 101	10 666	11 230						
250 cm	7 790	8 363	9 109	9 711	10 285	10 859							

Ceník rolety s **přiznaným extrudovaným boxem 20°**, **hliníkovou lamelou M 328/M 317**, ovládání páskou/šňůrou, s integrovanou **sítí proti hmyzu**

Šířka / Výška	60 cm	70 cm	80 cm	90 cm	100 cm	110 cm	120 cm	130 cm	140 cm	150 cm	160 cm	170 cm	180 cm
60 cm	4 075	4 394	4 883	5 229	5 547	5 866	6 184	6 562	6 912	7 233	7 554	7 876	8 197
70 cm	4 242	4 575	5 078	5 439	5 772	6 104	6 437	6 832	7 196	7 531	7 867	8 203	8 539
80 cm	4 407	4 754	5 271	5 646	5 993	6 340	6 687	7 099	7 477	7 827	8 178	8 528	8 878
90 cm	4 573	4 935	5 467	5 856	6 217	6 579	6 940	7 368	7 761	8 126	8 490	8 855	9 220
100 cm	4 740	5 116	5 662	6 066	6 442	6 817	7 193	7 638	8 045	8 424	8 803	9 182	9 561
110 cm	4 907	5 297	5 858	6 276	6 666	7 056	7 446	7 907	8 329	8 723	9 116	9 510	9 903
120 cm	5 281	5 711	6 312	6 770	7 200	7 630	8 060	8 567	9 029	9 463	9 897	10 331	10 765
130 cm	5 448	5 892	6 507	6 980	7 424	7 868	8 312	8 837	9 313	9 762	10 210	10 658	11 107
140 cm	5 645	6 109	6 744	7 236	7 700	8 164	8 628	9 175	9 672	10 140	10 609	11 077	11 545
150 cm	5 809	6 287	6 937	7 443	7 921	8 400	8 878	9 443	9 953	10 436	10 919	11 402	11 885
160 cm	6 031	6 528	7 198	7 723	8 220	8 718	9 215	9 712	10 237	10 735	11 232	11 729	12 227
170 cm	6 199	6 711	7 395	7 935	8 446	8 958	9 470	9 982	10 521	11 033	11 545	12 057	
180 cm	6 558	7 115	7 844	8 429	8 986	9 543	10 099	10 656	11 241	11 798	12 355		
190 cm	6 727	7 298	8 041	8 641	9 212	9 783	10 355	10 926	11 525	12 097			
200 cm	6 895	7 481	8 239	8 853	9 438	10 024	10 610	11 195	11 809				
210 cm	7 064	7 664	8 437	9 065	9 665	10 265	10 865	11 466	12 094				
220 cm	7 232	7 847	8 634	9 277	9 891	10 506	11 121	11 735					
230 cm	7 401	8 030	8 831	9 489	10 118	10 747	11 376	12 005					
240 cm	8 147	8 832	9 690	10 404	11 089	11 775	12 460						
250 cm	8 315	9 015	9 887	10 615	11 315	12 015							

Ceník rolety s **přiznaným extrudovaným boxem 20°**, **hliníkovou lamelou M 337**, ovládání páskou/šňůrou, s integrovanou **sítí proti hmyzu**

Šířka / Výška	60 cm	70 cm	80 cm	90 cm	100 cm	110 cm	120 cm	130 cm	140 cm	150 cm	160 cm	170 cm	180 cm
60 cm	4 204	4 547	5 060	5 431	5 773	6 116	6 459	6 864	7 237	7 583	7 929	8 275	8 620
70 cm	4 396	4 758	5 290	5 679	6 041	6 403	6 764	7 191	7 584	7 949	8 314	8 679	9 044
80 cm	4 585	4 966	5 517	5 926	6 306	6 687	7 067	7 516	7 928	8 312	8 697	9 081	9 465
90 cm	4 777	5 177	5 747	6 174	6 574	6 973	7 373	7 844	8 275	8 678	9 082	9 485	9 888
100 cm	5 177	5 621	6 236	6 708	7 152	7 596	8 040	8 562	9 038	9 486	9 934	10 382	10 830
110 cm	5 367	5 830	6 463	6 954	7 417	7 880	8 343	8 887	9 382	9 850	10 317	10 784	11 251
120 cm	5 558	6 040	6 693	7 203	7 685	8 167	8 649	9 215	9 729	10 216	10 702	11 188	11 675
130 cm	5 750	6 251	6 923	7 452	7 953	8 454	8 955	9 542	10 076	10 582	11 087	11 593	12 098
140 cm	5 972	6 497	7 193	7 747	8 272	8 798	9 323	9 939	10 497	11 028	11 558	12 088	12 619
150 cm	6 269	6 829	7 559	8 146	8 705	9 265	9 824	10 479	11 071	11 636	12 200	12 764	13 329
160 cm	6 521	7 104	7 860	8 472	9 055	9 639	10 223	10 806	11 418	12 001	12 585	13 169	13 752
170 cm	6 714	7 317	8 092	8 723	9 326	9 928	10 531	11 134	11 765	12 367	12 970	13 573	
180 cm	6 987	7 625	8 434	9 100	9 737	10 374	11 012	11 649	12 315	12 952	13 589		
190 cm	7 181	7 837	8 666	9 351	10 007	10 664	11 320	11 977	12 661	13 318			
200 cm	7 696	8 413	9 303	10 048	10 766	11 483	12 201	12 918	13 663				
210 cm	7 893	8 629	9 538	10 303	11 039	11 776	12 512	13 249	14 013				
220 cm	8 086	8 842	9 770	10 554	11 309	12 065	12 821	13 576					
230 cm	8 280	9 054	10 002	10 805	11 579	12 354	13 129	13 904					
240 cm	9 465	10 363	11 435	12 361	13 260	14 159	15 057						
250 cm	9 658	10 576	11 666	12 612	13 530	14 448							

Ceny v Kč bez DPH. Cena obsahuje standardní provedení výrobku včetně balení, bez dopravy a montáže.

Ceník rolety s **přiznaným extrudovaným boxem 20°**, **hliníkovou lamelou MY 442**, ovládání páskou/šňůrou, s integrovanou **sítí proti hmyzu**

Šířka / Výška	60 cm	70 cm	80 cm	90 cm	100 cm	110 cm	120 cm	130 cm	140 cm	150 cm	160 cm	170 cm	180 cm
60 cm	4 214	4 553	5 063	5 430	5 769	6 125	6 464	6 865	7 236	7 578	7 920	8 263	8 605
70 cm	4 611	4 994	5 547	5 958	6 341	6 741	7 124	7 576	7 990	8 377	8 763	9 150	9 536
80 cm	4 796	5 198	5 770	6 199	6 600	7 018	7 419	7 892	8 325	8 730	9 135	9 540	9 945
90 cm	4 982	5 402	5 992	6 440	6 859	7 295	7 715	8 209	8 661	9 084	9 508	9 931	10 354
100 cm	5 170	5 608	6 217	6 683	7 121	7 575	8 013	8 528	8 998	9 440	9 882	10 324	10 766
110 cm	5 465	5 936	6 578	7 077	7 548	8 036	8 507	9 060	9 564	10 039	10 514	10 990	11 465
120 cm	5 651	6 140	6 800	7 318	7 807	8 313	8 802	9 377	9 899	10 393	10 887	11 381	11 874
130 cm	5 839	6 347	7 025	7 561	8 068	8 593	9 100	9 696	10 237	10 749	11 261	11 774	12 286
140 cm	6 054	6 586	7 288	7 847	8 379	8 927	9 459	10 082	10 647	11 183	11 719	12 256	12 792
150 cm	6 242	6 792	7 513	8 091	8 640	9 207	9 757	10 401	10 984	11 539	12 094	12 649	13 204
160 cm	6 811	7 426	8 214	8 857	9 472	10 104	10 719	11 334	11 978	12 593	13 208	13 823	14 438
170 cm	6 999	7 632	8 438	9 100	9 734	10 384	11 018	11 651	12 313	12 947	13 580	14 214	
180 cm	7 271	7 938	8 778	9 474	10 141	10 826	11 493	12 161	12 856	13 524	14 191		
190 cm	7 458	8 144	9 003	9 717	10 403	11 105	11 791	12 477	13 192	13 878			
200 cm	7 646	8 350	9 227	9 960	10 664	11 385	12 090	12 794	13 527				
210 cm	8 578	9 406	10 406	11 262	12 090	12 934	13 762	14 590	15 446				
220 cm	8 766	9 612	10 631	11 505	12 351	13 214	14 060	14 906					
230 cm	8 953	9 818	10 855	11 748	12 613	13 494	14 359	15 223					
240 cm	9 398	10 281	11 337	12 248	13 131	14 031	14 914						
250 cm	9 585	10 487	11 561	12 491	13 392	14 311							

2.3.5 Ceník rolety s přiznaným boxem kulatým nebo čtvrtkulatým

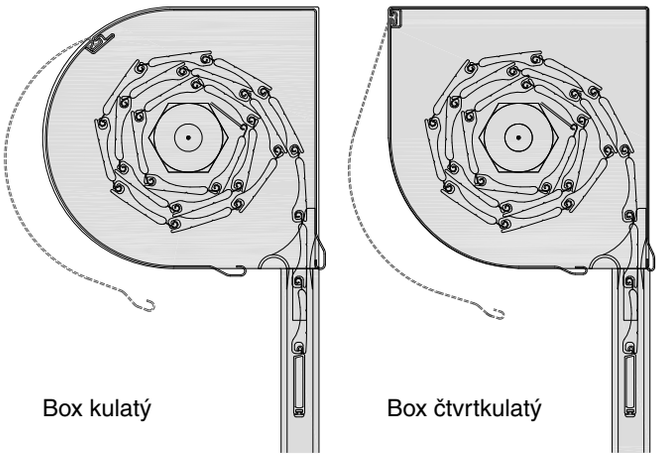

Standardní provedení rolety
✓ válcovaný box kulatý nebo čtvrtkulatý
✓ ovládání manuální - šňůra Ø 4,5 mm nebo páska 14 mm
✓ lamely dle tabulkového ceníku
✓ aretované lamely
✓ vodicí lišta rovná - typ A3
✓ navíječ pásky/šňůry (do 12 kg; nad 235 cm velký)
✓ kladka plastová
✓ spirálová průchodka šňůry 100 mm

Barvy - box kulatý		
Barva	Termín dodání	Příplatek
bílá (RAL 9003) stříbrná (RAL 9006)	1 týden	ne
bílá (RAL 9016 mat)	3 týdny	ne
hnědá (RAL 8019) krémově bílá (RAL 9001)	3 týdny	ano
jiná RAL polep fólií	4 týdny	ano

Barvy - box čtvrtkulatý		
Barva	Termín dodání	Příplatek
bílá (RAL 9003) hnědá (RAL 8019) stříbrná (RAL 9006) bílá (RAL 9016 lesk)	3 týdny	ano
jiná RAL polep fólií	4 týdny	ano

Upozornění: uvedené číslo RAL vyjadřuje nejbližší odstín barvy, nejedná se přímo o barevné tóny dle RAL.

Příplatky strana 54.

Ceník rolety s **přiznaným boxem kulatým/čtvrtkulatým**, **plastovou lamelou PVC 37**, ovládání páskou/šňůrou

Šířka / Výška	60 cm	70 cm	80 cm	90 cm	100 cm	110 cm	120 cm	130 cm	140 cm	150 cm	160 cm	170 cm	180 cm	190 cm	200 cm
60 cm	1 907	2 033	2 159	2 312	2 438	2 563	2 689	2 854	3 009	3 137	3 264	3 391	3 519	3 674	3 802
70 cm	2 015	2 149	2 284	2 447	2 581	2 716	2 851	3 027	3 192	3 328	3 465	3 601	3 738	3 903	4 039
80 cm	2 117	2 261	2 405	2 577	2 720	2 864	3 008	3 195	3 369	3 515	3 661	3 807	3 953	4 127	4 272
90 cm	2 225	2 378	2 530	2 711	2 864	3 017	3 170	3 369	3 552	3 707	3 862	4 017	4 172	4 355	4 510
100 cm	2 332	2 494	2 656	2 846	3 008	3 170	3 332	3 542	3 734	3 898	4 063	4 227	4 391	4 583	4 748
110 cm	2 439	2 610	2 781	2 980	3 151	3 322	3 493	3 715	3 917	4 090	4 264	4 437	4 610	4 812	4 985
120 cm	2 542	2 722	2 902	3 110	3 290	3 470	3 651	3 884	4 094	4 277	4 460	4 642	4 825	5 036	5 218
130 cm	2 649	2 839	3 028	3 245	3 434	3 623	3 812	4 057	4 277	4 469	4 661	4 852	5 044	5 264	5 456
140 cm	2 757	2 955	3 153	3 379	3 578	3 776	3 974	4 230	4 459	4 660	4 861	5 062	5 263	5 493	5 694
150 cm	2 890	3 101	3 312	3 551	3 762	3 973	4 185	4 456	4 699	4 913	5 127	5 341	5 555	5 797	
160 cm	3 039	3 262	3 485	3 737	3 960	4 183	4 406	4 630	4 881	5 104	5 328	5 551	5 774		
170 cm	3 148	3 380	3 612	3 873	4 106	4 338	4 570	4 803	5 064	5 296	5 528	5 761			
180 cm	3 252	3 493	3 735	4 005	4 246	4 488	4 730	4 971	5 241	5 483	5 725				
190 cm	3 361	3 611	3 862	4 141	4 392	4 643	4 894	5 145	5 424	5 675					
200 cm	3 524	3 786	4 048	4 338	4 600	4 862	5 124	5 386	5 676						
210 cm	3 631	3 902	4 173	4 473	4 744	5 015	5 286	5 557							
220 cm	3 740	4 020	4 301	4 609	4 890	5 170	5 450	5 731							
230 cm	3 849	4 138	4 428	4 746	5 035	5 325	5 614								
240 cm	4 312	4 619	4 925	5 260	5 567	5 873	6 180								
250 cm	4 421	4 737	5 053	5 397	5 712	6 028									
260 cm	4 530	4 855	5 180	5 533	5 858	6 183									
270 cm	4 634	4 968	5 302	5 665	5 999										
280 cm	4 743	5 086	5 430	5 801	6 144										
290 cm	4 852	5 204	5 557	5 938											
300 cm	4 961	5 322	5 684	6 074											

Ceník rolety s **přiznaným boxem kulatým/čtvrtkulatým, hliníkovou lamelou M 328/M 317,** ovládání páskou/šňůrou

Šířka / Výška	60 cm	70 cm	80 cm	90 cm	100 cm	110 cm	120 cm	130 cm	140 cm	150 cm	160 cm	170 cm	180 cm	190 cm	200 cm	210 cm	220 cm	230 cm	240 cm	250 cm	260 cm	270 cm	280 cm	290 cm
60 cm	2 019	2 172	2 324	2 505	2 657	2 810	2 962	3 158	3 340	3 495	3 650	3 804	3 959	4 142	4 296	4 451	4 606	4 760	4 943	5 098	5 252	5 407	5 562	5 744
70 cm	2 147	2 314	2 481	2 676	2 842	3 009	3 176	3 389	3 586	3 755	3 924	4 093	4 262	4 460	4 629	4 798	4 967	5 136	5 333	5 502	5 671	5 840	6 009	6 207
80 cm	2 273	2 454	2 635	2 844	3 025	3 206	3 387	3 617	3 829	4 013	4 196	4 380	4 563	4 775	4 958	5 142	5 325	5 509	5 721	5 904	6 088	6 271	6 455	6 666
90 cm	2 402	2 597	2 792	3 015	3 210	3 406	3 601	3 849	4 075	4 273	4 471	4 669	4 867	5 093	5 291	5 489	5 687	5 885	6 111	6 309	6 507	6 705	6 903	7 129
100 cm	2 530	2 739	2 949	3 186	3 396	3 605	3 815	4 080	4 320	4 533	4 745	4 958	5 170	5 411	5 623	5 835	6 048	6 260	6 501	6 713	6 926	7 138	7 350	7 591
110 cm	2 658	2 882	3 106	3 357	3 581	3 805	4 028	4 311	4 566	4 793	5 020	5 247	5 473	5 728	5 955	6 182	6 409	6 636	6 891	7 118	7 345	7 571	7 798	8 053
120 cm	2 784	3 022	3 260	3 526	3 764	4 002	4 240	4 540	4 809	5 050	5 292	5 533	5 774	6 044	6 285	6 526	6 768	7 009	7 278	7 520	7 761	8 002	8 244	8 513
130 cm	2 912	3 164	3 417	3 697	3 949	4 201	4 453	4 771	5 055	5 310	5 566	5 822	6 078	6 362	6 617	6 873	7 129	7 385	7 668	7 924	8 180	8 436	8 691	8 975
140 cm	3 040	3 307	3 573	3 868	4 134	4 401	4 667	5 002	5 300	5 570	5 841	6 111	6 381	6 679	6 950	7 220	7 490	7 760	8 058	8 329	8 599	8 869	9 139	9 438
150 cm	3 166	3 447	3 728	4 036	4 317	4 598	4 878	5 231	5 543	5 828	6 113	6 397	6 682	6 995	7 279	7 564	7 849	8 133	8 446	8 731	9 015	9 300	9 585	9 897
160 cm	3 340	3 639	3 938	4 265	4 564	4 864	5 163	5 462	5 789	6 088	6 387	6 686	6 985	7 313	7 612	7 911	8 210	8 509	8 836	9 135	9 434	9 733	10 032	10 360
170 cm	3 500	3 817	4 134	4 479	4 797	5 114	5 431	5 748	6 093	6 410	6 728	7 045	7 362	7 707	8 024	8 342	8 659	8 976	9 321	9 638	9 955	10 273	10 590	10 935
180 cm	3 627	3 959	4 291	4 650	4 982	5 313	5 645	5 977	6 336	6 668	7 000	7 331	7 663	8 023	8 354	8 686	9 017	9 349	9 709	10 040	10 372	10 704	11 035	11 395
190 cm	3 757	4 103	4 449	4 824	5 170	5 516	5 862	6 208	6 582	6 928	7 274	7 620	7 966	8 340	8 686	9 033	9 379	9 725	10 099	10 445	10 791	11 137	11 483	11 857
200 cm	3 887	4 248	4 608	4 997	5 357	5 718	6 078	6 439	6 828	7 188	7 549	7 909	8 270	8 658	9 019	9 379	9 740	10 100	10 489	10 849	11 210	11 570	11 931	12 319
210 cm	4 018	4 393	4 768	5 171	5 546	5 921	6 296	6 671	7 074	7 449	7 824	8 199	8 574	8 977	9 352	9 727	10 102	10 476	10 880	11 254	11 629	12 004	12 379	12 782
220 cm	4 201	4 592	4 983	5 402	5 793	6 184	6 575	6 966	7 386	7 777	8 168	8 559	8 950	9 369	9 760	10 151	10 542	10 933	11 352	11 743	12 134	12 525	12 916	13 336
230 cm	4 331	4 737	5 142	5 576	5 981	6 387	6 792	7 198	7 631	8 037	8 442	8 848	9 253	9 687	10 092	10 498	10 903	11 309	11 742	12 148	12 553	12 959	13 364	
240 cm	4 713	5 133	5 553	6 001	6 421	6 841	7 261	7 681	8 129	8 549	8 969	9 389	9 809	10 257	10 677	11 097	11 517	11 937	12 385	12 805	13 224	13 644		
250 cm	4 843	5 278	5 712	6 175	6 609	7 043	7 478	7 912	8 375	8 809	9 243	9 678	10 112	10 575	11 009	11 443	11 878	12 312	12 775	13 209	13 643			
260 cm	5 077	5 533	5 990	6 474	6 930	7 387	7 843	8 299	8 784	9 240	9 696	10 152	10 609	11 093	11 550	12 006	12 462	12 918	13 403	13 859				
270 cm	5 204	5 675	6 146	6 645	7 116	7 586	8 057	8 528	9 027	9 497	9 968	10 439	10 910	11 409	11 879	12 350	12 821	13 292	13 790					
280 cm	5 334	5 820	6 305	6 818	7 303	7 789	8 274	8 759	9 272	9 757	10 243	10 728	11 213	11 726	12 212	12 697	13 182	13 667						
290 cm	5 465	5 964	6 464	6 992	7 491	7 991	8 490	8 990	9 518	10 018	10 517	11 017	11 516	12 044	12 544	13 043	13 543							
300 cm	5 595	6 109	6 623	7 165	7 679	8 193	8 707	9 221	9 763	10 278	10 792	11 306	11 820	12 362	12 876	13 390								
310 cm	5 722	6 251	6 779	7 336	7 864	8 393	8 921	9 450	10 007	10 535	11 064	11 592	12 121	12 677	13 206									
320 cm	5 852	6 395	6 938	7 509	8 052	8 595	9 138	9 681	10 252	10 795	11 338	11 881	12 424	12 995	13 538									
330 cm	6 139	6 706	7 273	7 869	8 436	9 003	9 570	10 137	10 733	11 300	11 867	12 434	13 001	13 596										
340 cm	6 269	6 851	7 432	8 042	8 624	9 205	9 787	10 368	10 978	11 560	12 141	12 723	13 305	13 914										
350 cm	6 399	6 995	7 591	8 215	8 811	9 407	10 003	10 599	11 224	11 820	12 416	13 012	13 608											
360 cm	6 529	7 139	7 750	8 389	8 999	9 610	10 220	10 831	11 469	12 080	12 690	13 301	13 911											
370 cm	6 657	7 281	7 906	8 560	9 184	9 809	10 434	11 059	11 712	12 337	12 962	13 587												
380 cm	6 787	7 426	8 065	8 733	9 372	10 012	10 651	11 290	11 958	12 597	13 237	13 876												
390 cm	6 917	7 570	8 224	8 906	9 560	10 214	10 868	11 522	12 204	12 857	13 511													
400 cm	7 044	7 712	8 381	9 077	9 745	10 414	11 082	11 750	12 447	13 115	13 783													

platí pouze pro lamelu M 317, která umožňuje větší mezní rozměry

Ceny v Kč bez DPH. Cena obsahuje standardní provedení výrobku včetně balení, bez dopravy a montáže.

Ceník rolety s **přiznaným boxem kulatým/čtvrtkulatým, hliníkovou lamelou M 337**, ovládání páskou/šňůrou

Šířka / Výška	60 cm	70 cm	80 cm	90 cm	100 cm	110 cm	120 cm	130 cm	140 cm	150 cm	160 cm	170 cm	180 cm	190 cm	200 cm	210 cm	220 cm	230 cm	240 cm	250 cm	260 cm	270 cm	280 cm	290 cm	300 cm	310 cm	320 cm
60 cm	2 148	2 324	2 501	2 705	2 882	3 059	3 235	3 459	3 666	3 845	4 024	4 203	4 382	4 590	4 769	4 948	5 127	5 306	5 513	5 692	5 871	6 050	6 229	6 437	6 616	6 795	6 974
70 cm	2 301	2 496	2 692	2 915	3 111	3 306	3 502	3 748	3 975	4 173	4 371	4 569	4 767	4 994	5 192	5 390	5 588	5 787	6 013	6 211	6 410	6 608	6 806	7 032	7 231	7 429	7 627
80 cm	2 451	2 666	2 880	3 122	3 337	3 551	3 765	4 035	4 280	4 498	4 715	4 933	5 150	5 395	5 613	5 830	6 048	6 265	6 511	6 728	6 945	7 163	7 380	7 626	7 843	8 060	8 278
90 cm	2 604	2 838	3 071	3 332	3 565	3 799	4 032	4 324	4 589	4 825	5 062	5 298	5 535	5 800	6 036	6 273	6 509	6 746	7 010	7 247	7 483	7 720	7 957	8 221	8 458	8 694	8 931
100 cm	2 757	3 009	3 262	3 542	3 794	4 046	4 298	4 613	4 897	5 153	5 409	5 664	5 920	6 204	6 459	6 715	6 971	7 226	7 510	7 766	8 022	8 277	8 533	8 817	9 073	9 328	9 584
110 cm	2 910	3 181	3 452	3 751	4 022	4 294	4 565	4 903	5 206	5 480	5 755	6 030	6 305	6 608	6 883	7 158	7 432	7 707	8 010	8 285	8 560	8 835	9 110	9 413	9 687	9 962	10 237
120 cm	3 061	3 351	3 641	3 959	4 249	4 539	4 829	5 189	5 511	5 805	6 099	6 393	6 687	7 010	7 304	7 598	7 892	8 186	8 508	8 802	9 096	9 390	9 684	10 006	10 300	10 594	10 888
130 cm	3 242	3 554	3 867	4 207	4 519	4 831	5 144	5 531	5 876	6 193	6 509	6 826	7 142	7 487	7 804	8 120	8 437	8 753	9 098	9 415	9 731	10 048	10 365	10 709	11 026	11 342	11 659
140 cm	3 395	3 726	4 058	4 416	4 748	5 079	5 410	5 820	6 184	6 520	6 856	7 192	7 527	7 891	8 227	8 563	8 898	9 234	9 598	9 934	10 270	10 605	10 941	11 305	11 641	11 976	12 312
150 cm	3 546	3 896	4 246	4 624	4 974	5 324	5 674	6 107	6 490	6 845	7 200	7 555	7 910	8 293	8 648	9 003	9 358	9 712	10 096	10 450	10 805	11 160	11 515	11 898	12 253	12 608	12 963
160 cm	3 750	4 124	4 498	4 900	5 274	5 648	6 022	6 396	6 799	7 173	7 547	7 921	8 295	8 697	9 071	9 445	9 819	10 193	10 595	10 969	11 344	11 718	12 092	12 494	12 868	13 242	13 616
170 cm	3 957	4 351	4 746	5 169	5 563	5 958	6 353	6 747	7 170	7 565	7 959	8 354	8 749	9 171	9 566	9 961	10 355	10 750	11 173	11 567	11 962	12 356	12 751	13 174	13 568	13 963	14 358
180 cm	4 109	4 523	4 937	5 379	5 793	6 206	6 620	7 034	7 476	7 890	8 304	8 717	9 131	9 573	9 987	10 401	10 814	11 228	11 670	12 084	12 498	12 911	13 325	13 767	14 181	14 595	15 008
190 cm	4 265	4 698	5 130	5 592	6 024	6 457	6 890	7 323	7 784	8 217	8 650	9 083	9 516	9 977	10 410	10 843	11 276	11 709	12 170	12 603	13 036	13 469	13 902	14 363	14 796	15 229	15 662
200 cm	4 420	4 872	5 324	5 804	6 256	6 708	7 160	7 612	8 093	8 545	8 997	9 449	9 901	10 381	10 833	11 285	11 738	12 190	12 670	13 122	13 574	14 026	14 478	14 958	15 410	15 863	16 315
210 cm	4 575	5 047	5 518	6 017	6 489	6 960	7 431	7 902	8 402	8 873	9 344	9 815	10 287	10 786	11 257	11 729	12 200	12 671	13 170	13 642	14 113	14 584	15 055	15 555	16 026	16 497	16 968
220 cm	4 833	5 331	5 828	6 354	6 852	7 349	7 847	8 344	8 870	9 368	9 866	10 363	10 861	11 387	11 884	12 382	12 880	13 377	13 903	14 401	14 898	15 396	15 894	16 419	16 917	17 415	
230 cm	4 988	5 505	6 022	6 567	7 083	7 600	8 117	8 634	9 179	9 695	10 212	10 729	11 246	11 791	12 308	12 824	13 341	13 858	14 403	14 920	15 436	15 953	16 470	17 015	17 532		
240 cm	5 395	5 931	6 467	7 031	7 567	8 103	8 639	9 175	9 739	10 275	10 811	11 347	11 883	12 447	12 983	13 519	14 055	14 591	15 155	15 691	16 227	16 763	17 299	17 863			
250 cm	5 550	6 106	6 661	7 244	7 799	8 354	8 909	9 464	10 048	10 603	11 158	11 713	12 268	12 851	13 406	13 961	14 517	15 072	15 655	16 210	16 765	17 320					
260 cm	5 860	6 444	7 027	7 639	8 223	8 806	9 390	9 974	10 585	11 169	11 753	12 336	12 920	13 532	14 115	14 699	15 282	15 866	16 478	17 061	17 645						
270 cm	6 015	6 618	7 221	7 852	8 455	9 057	9 660	10 263	10 894	11 497	12 099	12 702	13 305	13 936	14 539	15 141	15 744	16 347	16 978	17 580							
280 cm	6 170	6 792	7 414	8 064	8 686	9 308	9 930	10 552	11 202	11 824	12 446	13 068	13 690	14 340	14 962	15 584	16 206	16 828	17 478								
290 cm	6 326	6 967	7 608	8 277	8 918	9 559	10 200	10 841	11 510	12 152	12 793	13 434	14 075	14 744	15 385	16 026	16 667	17 308	17 978								
300 cm	6 478	7 138	7 799	8 487	9 147	9 808	10 468	11 128	11 816	12 477	13 137	13 797	14 457	15 146	15 806	16 466	17 126	17 787									
310 cm	6 633	7 313	7 992	8 700	9 379	10 058	10 738	11 417	12 125	12 804	13 484	14 163	14 842	15 550	16 229	16 909	17 588										
320 cm	6 789	7 487	8 186	8 912	9 611	10 309	11 008	11 706	12 433	13 132	13 830	14 529	15 227	15 954	16 652	17 351											
330 cm	6 941	7 659	8 377	9 122	9 840	10 558	11 275	11 993	12 739	13 457	14 174	14 892	15 610	16 356	17 073	17 791											
340 cm	7 096	7 833	8 570	9 335	10 072	10 809	11 546	12 282	13 047	13 784	14 521	15 258	15 995	16 760	17 497												

Ceny v Kč bez DPH. Cena obsahuje standardní provedení výrobku včetně balení, bez dopravy a montáže.

Ceník rolety s **přiznaným boxem kulatým/čtvrtkulatým, hliníkovou lamelou MY 442,** ovládání páskou/šňůrou

Šířka / Výška	60 cm	70 cm	80 cm	90 cm	100 cm	110 cm	120 cm	130 cm	140 cm	150 cm	160 cm	170 cm	180 cm	190 cm	200 cm	210 cm	220 cm	230 cm	240 cm	250 cm	260 cm	270 cm	280 cm	290 cm	300 cm	310 cm	320 cm	330 cm	340 cm	350 cm	360 cm	370 cm	380 cm	390 cm	400 cm
60 cm	2 157	2 330	2 504	2 705	2 878	3 067	3 241	3 461	3 665	3 840	4 016	4 191	4 367	4 587	4 763	4 938	5 114	5 290	5 493	5 669	5 861	6 037	6 212	6 416	6 592	6 767	6 943	7 118	7 322	7 498	7 690	7 865	8 069	8 245	8 420
70 cm	2 307	2 498	2 690	2 909	3 100	3 308	3 499	3 742	3 964	4 158	4 352	4 546	4 740	4 979	5 173	5 367	5 561	5 755	5 977	6 171	6 382	6 576	6 770	6 993	7 187	7 381	7 575	7 769	7 991	8 185	8 396	8 590	8 812	9 006	9 200
80 cm	2 454	2 663	2 873	3 110	3 320	3 546	3 756	4 020	4 261	4 473	4 686	4 898	5 111	5 368	5 581	5 793	6 006	6 218	6 459	6 672	6 901	7 113	7 326	7 567	7 779	7 992	8 204	8 417	8 657	8 870	9 099	9 312	9 552	9 765	9 977
90 cm	2 603	2 831	3 059	3 314	3 542	3 787	4 015	4 301	4 560	4 791	5 022	5 253	5 484	5 760	5 991	6 222	6 453	6 684	6 943	7 174	7 422	7 653	7 884	8 143	8 374	8 605	8 836	9 067	9 326	9 557	9 805	10 036	10 295	10 526	10 757
100 cm	2 750	2 996	3 242	3 516	3 762	4 025	4 271	4 579	4 857	5 107	5 356	5 605	5 855	6 149	6 399	6 648	6 898	7 147	7 425	7 674	7 941	8 190	8 440	8 717	8 967	9 216	9 466	9 715	9 993	10 242	10 508	10 758	11 036	11 285	11 534
110 cm	2 926	3 193	3 461	3 757	4 024	4 309	4 576	4 911	5 211	5 482	5 753	6 025	6 296	6 613	6 884	7 155	7 427	7 698	7 998	8 269	8 557	8 829	9 100	9 400	9 671	9 943	10 214	10 486	10 785	11 057	11 345	11 616	11 916	12 187	12 459
120 cm	3 075	3 361	3 647	3 961	4 247	4 549	4 835	5 192	5 510	5 800	6 090	6 380	6 669	7 004	7 294	7 584	7 874	8 164	8 482	8 772	9 079	9 368	9 658	9 976	10 266	10 556	10 846	11 136	11 454	11 744	12 051	12 340	12 659	12 948	13 238
130 cm	3 273	3 579	3 885	4 218	4 524	4 846	5 151	5 532	5 870	6 180	6 490	6 800	7 110	7 464	7 774	8 084	8 394	8 704	9 042	9 352	9 678	9 988	10 298	10 636	10 946	11 255	11 565	11 875	12 213	12 523	12 849	13 159	13 497	13 807	14 117
140 cm	3 420	3 744	4 068	4 420	4 743	5 084	5 408	5 811	6 167	6 495	6 824	7 152	7 480	7 854	8 182	8 510	8 839	9 167	9 523	9 852	10 197	10 525	10 853	11 210	11 538	11 866	12 195	12 523	12 879	13 208	13 553	13 881	14 238	14 566	14 894
150 cm	3 619	3 966	4 313	4 688	5 034	5 398	5 745	6 092	6 466	6 813	7 160	7 507	7 854	8 245	8 592	8 939	9 286	9 633	10 007	10 354	10 718	11 065	11 411	11 786	12 133	12 480	12 827	13 173	13 548	13 895	14 259	14 606	14 980	15 327	15 674
160 cm	3 768	4 133	4 499	4 892	5 257	5 639	6 005	6 370	6 763	7 129	7 494	7 859	8 224	8 635	9 000	9 365	9 730	10 096	10 489	10 854	11 236	11 602	11 967	12 360	12 726	13 091	13 456	13 821	14 215	14 580	14 962	15 327	15 721	16 086	16 451
170 cm	3 917	4 301	4 685	5 097	5 480	5 881	6 265	6 648	7 060	7 444	7 828	8 211	8 595	9 024	9 408	9 791	10 175	10 559	10 971	11 355	11 755	12 139	12 522	12 934	13 318	13 702	14 086	14 469	14 881	15 265	15 666	16 049	16 461	16 845	17 229
180 cm	4 069	4 471	4 873	5 304	5 706	6 125	6 527	6 929	7 360	7 762	8 164	8 566	8 968	9 416	9 818	10 220	10 622	11 025	11 455	11 857	12 276	12 678	13 081	13 511	13 913	14 315	14 718	15 120	15 550	15 952	16 371	16 774	17 204	17 606	18 008
190 cm	4 320	4 748	5 176	5 632	6 060	6 505	6 933	7 361	7 817	8 245	8 673	9 101	9 529	10 002	10 430	10 858	11 286	11 714	12 170	12 598	13 043	13 471	13 899	14 355	14 783	15 211	15 639	16 067	16 523	16 951	17 396	17 824	18 280	18 708	19 136
200 cm	4 469	4 916	5 362	5 837	6 283	6 746	7 193	7 639	8 114	8 560	9 007	9 453	9 900	10 391	10 838	11 284	11 731	12 177	12 652	13 098	13 561	14 008	14 454	14 929	15 375	15 822	16 268	16 715	17 189	17 636	18 099	18 545	19 020	19 467	19 913
210 cm	4 624	5 089	5 554	6 047	6 512	6 993	7 458	7 923	8 416	8 881	9 346	9 811	10 276	10 786	11 251	11 716	12 181	12 646	13 139	13 604	14 086	14 550	15 015	15 508	15 973	16 438	16 903	17 368	17 861	18 326	18 808	19 273	19 766	20 231	20 696
220 cm	4 773	5 256	5 740	6 251	6 735	7 235	7 718	8 202	8 713	9 197	9 680	10 164	10 647	11 175	11 659	12 142	12 626	13 109	13 621	14 104	14 604	15 088	15 571	16 083	16 566	17 049	17 533	18 016	18 528	19 011	19 511	19 995	20 506		
230 cm	4 924	5 426	5 928	6 458	6 960	7 479	7 981	8 483	9 013	9 515	10 016	10 518	11 020	11 567	12 069	12 571	13 073	13 575	14 105	14 607	15 125	15 627	16 129	16 659	17 161	17 663	18 165	18 667	19 197	19 699	20 217				
240 cm	5 485	6 015	6 545	7 103	7 633	8 179	8 709	9 239	9 797	10 327	10 856	11 386	11 916	12 491	13 021	13 550	14 080	14 610	15 168	15 698	16 244	16 774	17 304	17 862	18 392	18 921	19 451	19 981	20 539	21 069					
250 cm	5 635	6 183	6 731	7 307	7 856	8 421	8 969	9 517	10 094	10 642	11 190	11 739	12 287	12 880	13 428	13 977	14 525	15 073	15 650	16 198	16 763	17 311	17 859	18 436	18 984	19 532	20 081	20 629							
260 cm	5 784	6 350	6 917	7 512	8 079	8 662	9 229	9 796	10 391	10 957	11 524	12 091	12 658	13 269	13 836	14 403	14 970	15 536	16 131	16 698	17 281	17 848	18 415	19 010	19 577	20 143	20 710								
270 cm	5 935	6 520	7 106	7 719	8 304	8 906	9 491	10 077	10 690	11 275	11 860	12 446	13 031	13 661	14 246	14 831	15 417	16 002	16 615	17 201	17 802	18 388	18 973	19 586	20 172	20 757									
280 cm	6 084	6 688	7 292	7 923	8 527	9 148	9 751	10 355	10 987	11 591	12 194	12 798	13 402	14 050	14 654	15 258	15 861	16 465	17 097	17 701	18 321	18 925	19 529	20 160	20 764										
290 cm	6 236	6 858	7 480	8 130	8 753	9 391	10 014	10 636	11 286	11 908	12 531	13 153	13 775	14 442	15 064	15 686	16 309	16 931	17 581	18 203	18 842	19 464	20 087	20 737											
300 cm	6 310	6 942	7 573	8 233	8 864	9 512	10 144	10 775	11 435	12 066	12 697	13 329	13 960	14 637	15 268	15 899	16 531	17 162	17 822	18 453	19 101	19 733	20 364												

Ceny v Kč bez DPH. Cena obsahuje standardní provedení výrobku včetně balení, bez dopravy a montáže.

2.3.6 Ceník rolety s přiznaným boxem kulatým nebo čtvrtkulatým s integrovanou sítí proti hmyzu

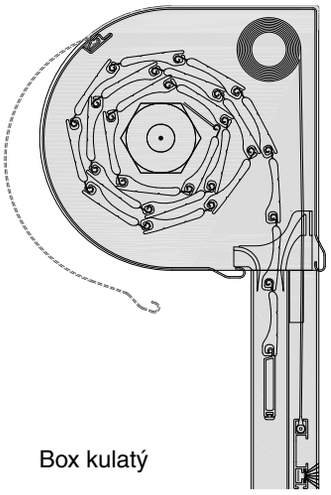

Box kulatý

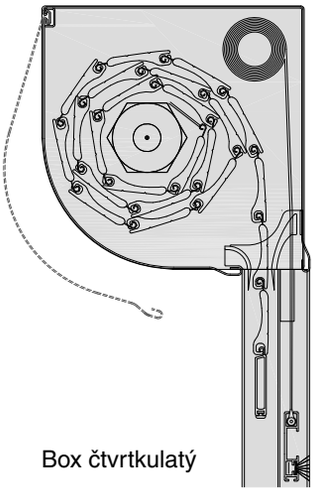

Box čtvrtkulatý

Standardní provedení rolety
✓ válcovaný box kulatý nebo čtvrtkulatý
✓ ovládání manuální - šňůra Ø 4,5 mm nebo páska 14 mm
✓ lamely dle tabulkového ceníku
✓ aretované lamely
✓ vodicí lišta rovná - typ A20
✓ integrovaná síť proti hmyzu - klik systém
✓ síťovina šedá, černá
✓ navíječ pásky/šňůry (do 12 kg; nad 235 cm velký)
✓ kladka plastová
✓ spirálová průchodka šňůry 100 mm

Barvy - box kulatý		
Barva	Termín dodání	Příplatek
bílá (RAL 9003) stříbrná (RAL 9006)	1 týden	ne
bílá (RAL 9016 mat)	3 týdny	ne
hnědá (RAL 8019) krémově bílá (RAL 9001)	3 týdny	ano
jiná RAL polep fólií	4 týdny	ano

Barvy - box čtvrtkulatý		
Barva	Termín dodání	Příplatek
bílá (RAL 9003) hnědá (RAL 8019) stříbrná (RAL 9006) bílá (RAL 9016 lesk)	3 týdny	ano
jiná RAL polep fólií	4 týdny	ano

Upozornění: uvedené číslo RAL vyjadřuje nejbližší odstín barvy, nejedná se přímo o barevné tóny dle RAL.

Provedení s dělenou sítí viz strana 55, příplatky strana 54.

Ceník rolety s **přiznaným boxem kulatým/čtvrtkulatým**, **plastovou lamelou PVC 37**, ovládání páskou/šňůrou, s integrovanou **sítí proti hmyzu**

Šířka / Výška	60 cm	70 cm	80 cm	90 cm	100 cm	110 cm	120 cm	130 cm	140 cm	150 cm	160 cm	170 cm	180 cm
60 cm	3 667	3 890	4 282	4 532	4 754	4 977	5 199	5 497	5 750	5 976	6 201	6 427	6 652
70 cm	3 812	4 044	4 445	4 705	4 936	5 168	5 399	5 708	5 971	6 206	6 440	6 675	6 910
80 cm	3 953	4 193	4 604	4 872	5 113	5 353	5 594	5 915	6 187	6 431	6 675	6 919	7 163
90 cm	4 098	4 348	4 767	5 045	5 294	5 544	5 794	6 127	6 408	6 661	6 914	7 167	7 420
100 cm	4 243	4 502	4 931	5 217	5 476	5 735	5 993	6 339	6 629	6 891	7 153	7 416	7 678
110 cm	4 429	4 700	5 142	5 441	5 713	5 984	6 256	6 618	6 921	7 197	7 472	7 747	8 023
120 cm	4 574	4 855	5 305	5 614	5 894	6 175	6 456	6 829	7 142	7 427	7 711	7 996	8 280
130 cm	4 719	5 009	5 469	5 786	6 076	6 366	6 655	7 041	7 363	7 657	7 950	8 244	8 538
140 cm	4 894	5 198	5 673	6 005	6 309	6 613	6 918	7 322	7 658	7 967	8 275	8 584	8 892
150 cm	5 035	5 348	5 831	6 172	6 486	6 799	7 113	7 529	7 875	8 192	8 510	8 828	9 145
160 cm	5 251	5 578	6 078	6 433	6 760	7 086	7 413	7 740	8 095	8 422	8 749	9 076	9 403
170 cm	5 455	5 793	6 303	6 669	7 007	7 345	7 683	8 021	8 388	8 726	9 064	9 402	
180 cm	5 679	6 042	6 577	6 968	7 331	7 693	8 056	8 419	8 809	9 172	9 535		
190 cm	5 827	6 198	6 743	7 143	7 515	7 886	8 258	8 630	9 030	9 402			
200 cm	5 974	6 355	6 908	7 318	7 699	8 080	8 461	8 842	9 251				
210 cm	6 119	6 510	7 072	7 491	7 881	8 271	8 662	9 052	9 470				
220 cm	6 367	6 775	7 354	7 790	8 197	8 604	9 011	9 418					
230 cm	6 515	6 931	7 520	7 964	8 381	8 797	9 214	9 630					
240 cm	6 912	7 337	7 935	8 389	8 815	9 240	9 666						
250 cm	7 059	7 494	8 101	8 564	8 999	9 434							

Ceník rolety s **přiznaným boxem kulatým/čtvrtkulatým**, **hliníkovou lamelou M 328/M 317**, ovládání páskou/šňůrou, s integrovanou **sítí proti hmyzu**

Šířka / Výška	60 cm	70 cm	80 cm	90 cm	100 cm	110 cm	120 cm	130 cm	140 cm	150 cm	160 cm	170 cm	180 cm
60 cm	3 779	4 028	4 448	4 725	4 974	5 223	5 472	5 801	6 081	6 334	6 587	6 840	7 092
70 cm	3 945	4 209	4 642	4 933	5 197	5 460	5 724	6 070	6 365	6 633	6 900	7 167	7 434
80 cm	4 109	4 387	4 834	5 140	5 418	5 695	5 973	6 337	6 647	6 929	7 210	7 492	7 773
90 cm	4 275	4 567	5 029	5 349	5 641	5 933	6 225	6 607	6 931	7 227	7 523	7 819	8 115
100 cm	4 441	4 747	5 224	5 558	5 864	6 170	6 476	6 876	7 215	7 525	7 836	8 146	8 457
110 cm	4 607	4 928	5 418	5 767	6 087	6 408	6 728	7 146	7 499	7 824	8 149	8 474	8 799
120 cm	4 815	5 153	5 661	6 027	6 366	6 704	7 042	7 483	7 854	8 197	8 540	8 883	9 226
130 cm	4 981	5 333	5 856	6 236	6 589	6 941	7 294	7 752	8 138	8 495	8 853	9 210	9 568
140 cm	5 176	5 549	6 091	6 491	6 864	7 236	7 608	8 091	8 497	8 874	9 251	9 629	10 006
150 cm	5 340	5 727	6 283	6 698	7 084	7 471	7 857	8 358	8 778	9 170	9 562	9 954	10 346
160 cm	5 582	5 989	6 567	7 002	7 408	7 815	8 221	8 627	9 062	9 468	9 875	10 281	10 687
170 cm	5 751	6 172	6 765	7 214	7 635	8 055	8 476	8 897	9 346	9 767	10 188	10 608	
180 cm	6 054	6 506	7 131	7 611	8 063	8 516	8 968	9 421	9 901	10 353	10 806		
190 cm	6 222	6 689	7 328	7 823	8 290	8 757	9 223	9 690	10 185	10 652			
200 cm	6 390	6 872	7 525	8 035	8 516	8 997	9 478	9 960	10 469				
210 cm	6 559	7 055	7 723	8 247	8 743	9 238	9 734	10 230	10 754				
220 cm	6 728	7 238	7 921	8 459	8 969	9 479	9 989	10 499					
230 cm	6 896	7 421	8 118	8 671	9 195	9 720	10 244	10 769					
240 cm	7 416	7 963	8 682	9 256	9 803	10 349	10 896						
250 cm	7 585	8 146	8 879	9 468	10 029	10 590							

Ceník rolety s **přiznaným boxem kulatým/čtvrtkulatým**, **hliníkovou lamelou M 337**, ovládání páskou/šňůrou, s integrovanou **sítí proti hmyzu**

Šířka / Výška	60 cm	70 cm	80 cm	90 cm	100 cm	110 cm	120 cm	130 cm	140 cm	150 cm	160 cm	170 cm	180 cm
60 cm	3 908	4 181	4 624	4 925	5 199	5 472	5 745	6 102	6 407	6 684	6 962	7 239	7 516
70 cm	4 098	4 391	4 853	5 173	5 465	5 757	6 050	6 430	6 754	7 050	7 347	7 643	7 939
80 cm	4 287	4 598	5 079	5 418	5 729	6 040	6 351	6 755	7 098	7 414	7 729	8 045	8 360
90 cm	4 478	4 808	5 308	5 666	5 996	6 326	6 656	7 082	7 445	7 780	8 114	8 449	8 783
100 cm	4 711	5 064	5 586	5 966	6 318	6 671	7 023	7 477	7 863	8 220	8 577	8 934	9 291
110 cm	4 900	5 271	5 812	6 211	6 583	6 954	7 325	7 803	8 207	8 583	8 960	9 336	9 712
120 cm	5 091	5 481	6 041	6 459	6 849	7 239	7 629	8 130	8 554	8 949	9 345	9 740	10 136
130 cm	5 282	5 691	6 270	6 706	7 115	7 524	7 933	8 458	8 901	9 315	9 730	10 144	10 559
140 cm	5 502	5 935	6 539	7 000	7 433	7 867	8 300	8 854	9 322	9 761	10 201	10 640	11 079
150 cm	5 743	6 197	6 820	7 302	7 756	8 209	8 663	9 243	9 731	10 191	10 651	11 111	11 571
160 cm	6 016	6 495	7 147	7 654	8 133	8 612	9 091	9 570	10 078	10 557	11 036	11 515	11 994
170 cm	6 210	6 708	7 378	7 905	8 403	8 901	9 400	9 898	10 424	10 923	11 421	11 919	
180 cm	6 483	7 016	7 721	8 282	8 815	9 348	9 880	10 413	10 974	11 507	12 040		
190 cm	6 676	7 228	7 953	8 533	9 085	9 637	10 189	10 741	11 321	11 873			
200 cm	6 965	7 544	8 294	8 901	9 480	10 058	10 636	11 215	11 821				
210 cm	7 162	7 759	8 529	9 155	9 753	10 350	10 948	11 546	12 171				
220 cm	7 355	7 972	8 761	9 406	10 023	10 640	11 256	11 873					
230 cm	7 549	8 185	8 993	9 657	10 293	10 929	11 565	12 201					
240 cm	8 179	8 844	9 680	10 373	11 037	11 702	12 366						
250 cm	8 373	9 056	9 912	10 624	11 308	11 991							

Ceník rolety s **přiznaným boxem kulatým/čtvrtkulatým**, **hliníkovou lamelou MY 442**, ovládání páskou/šňůrou, s integrovanou **sítí proti hmyzu**

Šířka / Výška	60 cm	70 cm	80 cm	90 cm	100 cm	110 cm	120 cm	130 cm	140 cm	150 cm	160 cm	170 cm	180 cm
60 cm	3 917	4 187	4 627	4 925	5 195	5 481	5 751	6 104	6 406	6 679	6 953	7 227	7 500
70 cm	4 147	4 439	4 900	5 220	5 511	5 819	6 111	6 491	6 815	7 110	7 406	7 701	7 997
80 cm	4 332	4 642	5 122	5 459	5 769	6 095	6 405	6 808	7 150	7 464	7 778	8 092	8 406
90 cm	4 517	4 845	5 343	5 699	6 027	6 371	6 699	7 125	7 485	7 818	8 150	8 483	8 815
100 cm	4 704	5 051	5 567	5 941	6 287	6 650	6 996	7 444	7 823	8 174	8 525	8 876	9 227
110 cm	4 942	5 308	5 844	6 238	6 604	6 986	7 352	7 824	8 223	8 594	8 965	9 336	9 707
120 cm	5 127	5 511	6 065	6 477	6 861	7 262	7 646	8 141	8 559	8 948	9 338	9 727	10 116
130 cm	5 314	5 717	6 289	6 719	7 122	7 540	7 943	8 460	8 896	9 304	9 712	10 120	10 528
140 cm	5 529	5 955	6 551	7 005	7 431	7 873	8 299	8 846	9 306	9 738	10 170	10 602	11 034
150 cm	5 716	6 160	6 775	7 247	7 691	8 152	8 596	9 165	9 644	10 094	10 545	10 995	11 446
160 cm	6 081	6 557	7 205	7 710	8 186	8 679	9 155	9 631	10 136	10 612	11 088	11 564	12 041
170 cm	6 268	6 763	7 430	7 953	8 447	8 959	9 453	9 948	10 471	10 966	11 460	11 955	
180 cm	6 540	7 069	7 770	8 326	8 855	9 400	9 929	10 458	11 014	11 543	12 072		
190 cm	6 728	7 275	7 994	8 569	9 116	9 680	10 227	10 774	11 350	11 897			
200 cm	6 915	7 481	8 218	8 812	9 378	9 960	10 526	11 091	11 685				
210 cm	7 293	7 886	8 652	9 274	9 867	10 477	11 071	11 664	12 286				
220 cm	7 480	8 092	8 877	9 517	10 129	10 757	11 369	11 981					
230 cm	7 668	8 298	9 101	9 759	10 390	11 037	11 667	12 298					
240 cm	8 112	8 761	9 582	10 260	10 908	11 574	12 223						
250 cm	8 300	8 967	9 807	10 502	11 170	11 854							

Ceny v Kč bez DPH. Cena obsahuje standardní provedení výrobku včetně balení, bez dopravy a montáže.

2.3.7 Ceník rolety s přiznaným extrudovaným boxem kulatým

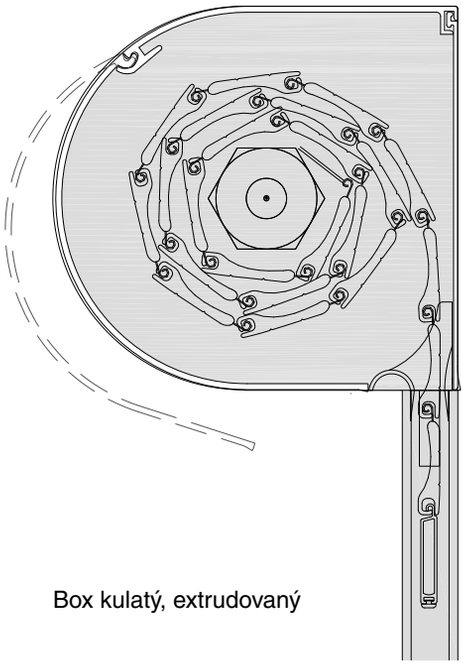

Box kulatý, extrudovaný

Standardní provedení rolety
✓ extrudovaný box kulatý
✓ ovládání manuální - šňůra Ø 4,5 mm nebo páska 14 mm
✓ lamely dle tabulkového ceníku
✓ aretované lamely
✓ vodicí lišta rovná - typ A3
✓ navíječ pásky/šňůry (do 12 kg; nad 235 cm velký)
✓ kladka plastová
✓ spirálová průchodka šňůry 100 mm

Barvy - box kulatý, extrudovaný		
Barva	Termín dodání	Příplatek
bílá (RAL 9003) bílá (RAL 9016 mat) hnědá (RAL 8014) hnědá (RAL 8019) stříbrný elox EV1	3 týdny	ne
jiná RAL	4 týdny	ano

Upozornění: uvedené číslo RAL vyjadřuje nejbližší odstín barvy, nejedná se přímo o barevné tóny dle RAL.

Příplatky strana 54.

Ceník rolety s **přiznaným extrudovaným boxem kulatým**, **plastovou lamelou PVC 37**, ovládání páskou/šňůrou

Šířka / Výška	60 cm	70 cm	80 cm	90 cm	100 cm	110 cm	120 cm	130 cm	140 cm	150 cm	160 cm	170 cm	180 cm	190 cm	200 cm
60 cm	2 434	2 647	2 859	3 100	3 312	3 525	3 738	3 987	4 229	4 444	4 658	4 873	5 087	5 330	5 545
70 cm	2 542	2 764	2 985	3 235	3 457	3 679	3 900	4 160	4 412	4 635	4 859	5 083	5 307	5 559	5 782
80 cm	2 645	2 876	3 107	3 366	3 596	3 827	4 058	4 328	4 589	4 822	5 055	5 288	5 521	5 782	6 015
90 cm	2 753	2 993	3 233	3 501	3 741	3 981	4 221	4 502	4 772	5 014	5 256	5 498	5 740	6 011	6 253
100 cm	2 861	3 110	3 359	3 636	3 885	4 134	4 383	4 675	4 954	5 206	5 457	5 708	5 960	6 239	6 491
110 cm	2 969	3 227	3 485	3 771	4 029	4 288	4 546	4 848	5 137	5 397	5 658	5 918	6 179	6 468	6 728
120 cm	3 072	3 339	3 607	3 902	4 169	4 436	4 704	5 017	5 314	5 584	5 854	6 124	6 394	6 691	6 961
130 cm	3 180	3 456	3 733	4 037	4 313	4 590	4 866	5 190	5 497	5 776	6 055	6 334	6 613	6 920	7 199
140 cm	3 288	3 573	3 859	4 172	4 458	4 743	5 029	5 363	5 679	5 968	6 256	6 544	6 832	7 148	7 437
150 cm	3 557	3 878	4 199	4 548	4 869	5 190	5 511	5 885	6 237	6 561	6 885	7 209	7 533	7 885	
160 cm	3 698	4 031	4 365	4 726	5 059	5 392	5 725	6 059	6 420	6 753	7 086	7 419	7 753		
170 cm	3 807	4 149	4 492	4 862	5 205	5 547	5 889	6 232	6 602	6 945	7 287	7 629			
180 cm	3 911	4 263	4 614	4 994	5 346	5 697	6 049	6 400	6 780	7 132	7 483				
190 cm	4 020	4 381	4 742	5 130	5 491	5 852	6 213	6 574	6 962	7 323					
200 cm	4 260	4 644	5 029	5 442	5 826	6 211	6 595	6 980	7 393						
210 cm	4 367	4 761	5 154	5 576	5 970	6 364	6 758	7 152							
220 cm	4 476	4 879	5 282	5 713	6 116	6 519	6 922	7 325							
230 cm	4 584	4 997	5 409	5 849	6 261	6 674	7 086								
240 cm	5 248	5 710	6 172	6 663	7 125	7 588	8 050								
250 cm	5 356	5 828	6 300	6 799	7 271	7 743									
260 cm	5 465	5 946	6 427	6 936	7 417	7 897									
270 cm	5 569	6 059	6 549	7 068	7 558										
280 cm	5 678	6 177	6 677	7 204	7 703										
290 cm	5 787	6 296	6 804	7 340											
300 cm	5 896	6 414	6 931	7 477											

Ceník rolety s **přiznaným extrudovaným boxem kulatým, hliníkovou lamelou M 328/M 317,** ovládání páskou/šňůrou

Šířka / Výška	60 cm	70 cm	80 cm	90 cm	100 cm	110 cm	120 cm	130 cm	140 cm	150 cm	160 cm	170 cm	180 cm	190 cm	200 cm	210 cm	220 cm	230 cm	240 cm	250 cm	260 cm	270 cm	280 cm	290 cm
60 cm	2 547	2 786	3 026	3 293	3 533	3 772	4 012	4 291	4 560	4 802	5 044	5 286	5 528	5 797	6 039	6 281	6 523	6 765	7 035	7 276	7 518	7 760	8 002	8 272
70 cm	2 675	2 929	3 183	3 465	3 719	3 973	4 227	4 522	4 806	5 062	5 319	5 575	5 831	6 115	6 372	6 628	6 884	7 140	7 425	7 681	7 937	8 193	8 449	8 734
80 cm	2 802	3 070	3 338	3 634	3 903	4 171	4 439	4 750	5 049	5 320	5 591	5 861	6 132	6 431	6 701	6 972	7 243	7 513	7 812	8 083	8 353	8 624	8 895	9 194
90 cm	2 931	3 213	3 496	3 806	4 089	4 371	4 654	4 982	5 295	5 580	5 865	6 150	6 435	6 748	7 034	7 319	7 604	7 889	8 202	8 487	8 772	9 058	9 343	9 656
100 cm	3 060	3 356	3 653	3 978	4 275	4 572	4 868	5 213	5 540	5 840	6 139	6 439	6 739	7 066	7 366	7 665	7 965	8 265	8 592	8 892	9 191	9 491	9 790	10 118
110 cm	3 188	3 500	3 811	4 150	4 461	4 772	5 083	5 444	5 786	6 100	6 414	6 728	7 042	7 384	7 698	8 012	8 326	8 640	8 982	9 296	9 610	9 924	10 238	10 580
120 cm	3 315	3 640	3 966	4 319	4 645	4 970	5 295	5 672	6 029	6 358	6 686	7 014	7 343	7 699	8 028	8 356	8 685	9 013	9 370	9 698	10 027	10 355	10 684	11 040
130 cm	3 444	3 783	4 123	4 491	4 831	5 170	5 510	5 904	6 275	6 618	6 960	7 303	7 646	8 017	8 360	8 703	9 046	9 389	9 760	10 103	10 446	10 789	11 131	11 503
140 cm	3 572	3 927	4 281	4 663	5 017	5 371	5 725	6 135	6 520	6 878	7 235	7 592	7 950	8 335	8 692	9 050	9 407	9 764	10 150	10 507	10 865	11 222	11 579	11 965
150 cm	3 699	4 067	4 436	4 832	5 200	5 569	5 937	6 363	6 763	7 135	7 507	7 879	8 251	8 650	9 022	9 394	9 766	10 138	10 538	10 909	11 281	11 653	12 025	12 425
160 cm	3 863	4 249	4 635	5 050	5 436	5 822	6 208	6 595	7 009	7 395	7 781	8 168	8 554	8 968	9 355	9 741	10 127	10 513	10 928	11 314	11 700	12 086	12 472	12 887
170 cm	4 159	4 586	5 013	5 469	5 896	6 323	6 750	7 177	7 632	8 059	8 486	8 913	9 340	9 796	10 223	10 650	11 077	11 504	11 959	12 386	12 813	13 240	13 667	14 123
180 cm	4 287	4 728	5 170	5 639	6 081	6 522	6 964	7 406	7 875	8 317	8 758	9 200	9 641	10 111	10 552	10 994	11 435	11 877	12 347	12 788	13 230	13 671	14 113	14 582
190 cm	4 417	4 873	5 329	5 813	6 269	6 725	7 181	7 637	8 121	8 577	9 033	9 489	9 945	10 429	10 885	11 341	11 797	12 253	12 737	13 193	13 649	14 105	14 560	15 045
200 cm	4 547	5 017	5 488	5 986	6 457	6 927	7 397	7 868	8 366	8 837	9 307	9 778	10 248	10 747	11 217	11 687	12 158	12 628	13 127	13 597	14 068	14 538	15 008	15 507
210 cm	4 678	5 162	5 647	6 160	6 645	7 130	7 615	8 100	8 613	9 097	9 582	10 067	10 552	11 065	11 550	12 035	12 520	13 004	13 517	14 002	14 487	14 972	15 457	15 970
220 cm	4 937	5 451	5 964	6 506	7 020	7 533	8 047	8 561	9 103	9 616	10 130	10 644	11 157	11 699	12 213	12 726	13 240	13 754	14 295	14 809	15 323	15 836	16 350	16 892
230 cm	5 067	5 595	6 123	6 679	7 207	7 736	8 264	8 792	9 348	9 876	10 404	10 932	11 461	12 017	12 545	13 073	13 601	14 129	14 686	15 214	15 742	16 270	16 798	
240 cm	5 449	5 992	6 534	7 105	7 648	8 190	8 733	9 275	9 846	10 388	10 931	11 474	12 016	12 587	13 129	13 672	14 215	14 757	15 328	15 870	16 413	16 955		
250 cm	5 579	6 136	6 693	7 278	7 835	8 392	8 949	9 506	10 091	10 648	11 205	11 762	12 320	12 905	13 462	14 019	14 576	15 133	15 718	16 275	16 832			
260 cm	6 012	6 624	7 237	7 877	8 489	9 101	9 713	10 326	10 966	11 578	12 190	12 802	13 415	14 055	14 667	15 279	15 891	16 504	17 144	17 756				
270 cm	6 140	6 766	7 393	8 048	8 674	9 301	9 928	10 554	11 209	11 836	12 462	13 089	13 715	14 370	14 997	15 623	16 250	16 877	17 531					
280 cm	6 270	6 911	7 552	8 221	8 862	9 503	10 144	10 785	11 455	12 096	12 737	13 378	14 019	14 688	15 329	15 970	16 611	17 252						
290 cm	6 400	7 055	7 711	8 394	9 050	9 705	10 361	11 017	11 700	12 356	13 011	13 667	14 322	15 006	15 661	16 317	16 972							
300 cm	6 530	7 200	7 870	8 568	9 238	9 908	10 578	11 248	11 946	12 616	13 286	13 956	14 626	15 324	15 994	16 664								
310 cm	6 657	7 342	8 026	8 739	9 423	10 108	10 792	11 476	12 189	12 873	13 558	14 242	14 926	15 639	16 323									
320 cm	6 787	7 486	8 185	8 912	9 611	10 310	11 009	11 707	12 434	13 133	13 832	14 531	15 230	15 957	16 656									
330 cm	7 625	8 440	9 255	10 098	10 913	11 728	12 543	13 358	14 201	15 016	15 831	16 645	17 460	18 303										
340 cm	7 755	8 585	9 414	10 271	11 101	11 930	12 760	13 589	14 446	15 276	16 105	16 934	17 764	18 621										
350 cm	7 885	8 729	9 573	10 445	11 289	12 132	12 976	13 820	14 692	15 536	16 380	17 223	18 067											
360 cm	8 015	8 874	9 732	10 618	11 476	12 335	13 193	14 051	14 938	15 796	16 654	17 512	18 370											
370 cm	8 143	9 016	9 888	10 789	11 662	12 534	13 407	14 280	15 181	16 053	16 926	17 799												
380 cm	8 273	9 160	10 047	10 962	11 850	12 737	13 624	14 511	15 426	16 313	17 200	18 088												
390 cm	8 403	9 305	10 206	11 136	12 037	12 939	13 841	14 742	15 672	16 573	17 475													
400 cm	8 531	9 447	10 363	11 307	12 223	13 139	14 055	14 971	15 915	16 831	17 747													

platí pouze pro lamelu M 317, která umožňuje větší mezní rozměry

Ceny v Kč bez DPH. Cena obsahuje standardní provedení výrobku včetně balení, bez dopravy a montáže.

Ceník rolety s **přiznaným extrudovaným boxem kulatým, hliníkovou lamelou M 337,** ovládání páskou/šňůrou

Šířka / Výška	60 cm	70 cm	80 cm	90 cm	100 cm	110 cm	120 cm	130 cm	140 cm	150 cm	160 cm	170 cm	180 cm	190 cm	200 cm	210 cm	220 cm	230 cm	240 cm	250 cm	260 cm	270 cm	280 cm	290 cm	300 cm	310 cm	320 cm
60 cm	2 676	2 939	3 203	3 495	3 759	4 023	4 286	4 592	4 886	5 152	5 419	5 685	5 951	6 245	6 512	6 778	7 044	7 310	7 605	7 871	8 137	8 403	8 670	8 964	9 230	9 496	9 763
70 cm	2 829	3 112	3 395	3 706	3 988	4 271	4 554	4 881	5 195	5 480	5 765	6 051	6 336	6 650	6 935	7 220	7 506	7 791	8 105	8 390	8 675	8 961	9 246	9 560	9 845	10 130	10 416
80 cm	2 981	3 282	3 584	3 914	4 216	4 517	4 819	5 168	5 500	5 805	6 110	6 414	6 719	7 051	7 356	7 660	7 965	8 269	8 602	8 907	9 211	9 516	9 820	10 153	10 457	10 762	11 066
90 cm	3 134	3 455	3 776	4 124	4 445	4 766	5 087	5 457	5 809	6 133	6 456	6 780	7 104	7 455	7 779	8 103	8 426	8 750	9 102	9 426	9 749	10 073	10 397	10 748	11 072	11 396	11 719
100 cm	3 288	3 628	3 968	4 335	4 675	5 015	5 354	5 746	6 117	6 460	6 803	7 146	7 489	7 860	8 202	8 545	8 888	9 231	9 602	9 945	10 287	10 630	10 973	11 344	11 687	12 030	12 373
110 cm	3 442	3 801	4 159	4 546	4 904	5 263	5 622	6 035	6 426	6 788	7 150	7 512	7 874	8 264	8 626	8 988	9 350	9 712	10 102	10 464	10 826	11 188	11 550	11 940	12 302	12 664	13 026
120 cm	3 593	3 971	4 348	4 754	5 132	5 509	5 887	6 322	6 731	7 113	7 494	7 875	8 256	8 665	9 046	9 428	9 809	10 190	10 599	10 980	11 361	11 743	12 124	12 533	12 914	13 295	13 676
130 cm	3 911	4 333	4 756	5 206	5 629	6 052	6 474	6 960	7 415	7 841	8 268	8 694	9 121	9 575	10 002	10 428	10 855	11 281	11 736	12 163	12 589	13 016	13 442	13 897	14 323	14 750	15 176
140 cm	4 064	4 506	4 948	5 417	5 859	6 300	6 742	7 249	7 723	8 169	8 614	9 060	9 506	9 980	10 425	10 871	11 317	11 762	12 236	12 682	13 127	13 573	14 019	14 492	14 938	15 384	15 829
150 cm	4 216	4 676	5 137	5 625	6 086	6 546	7 007	7 536	8 029	8 494	8 959	9 423	9 888	10 381	10 846	11 311	11 776	12 240	12 733	13 198	13 663	14 128	14 593	15 086	15 550	16 015	16 480
160 cm	4 409	4 893	5 377	5 889	6 373	6 857	7 341	7 825	8 337	8 821	9 305	9 789	10 273	10 785	11 269	11 753	12 237	12 721	13 233	13 717	14 201	14 685	15 169	15 681	16 165	16 649	17 133
170 cm	4 693	5 210	5 727	6 272	6 790	7 307	7 824	8 342	8 887	9 404	9 921	10 439	10 956	11 501	12 019	12 536	13 053	13 570	14 116	14 633	15 150	15 668	16 185	16 730	17 247	17 765	18 282
180 cm	4 845	5 382	5 918	6 483	7 019	7 555	8 092	8 628	9 193	9 729	10 266	10 802	11 338	11 903	12 439	12 976	13 512	14 049	14 613	15 150	15 686	16 222	16 759	17 323	17 860	18 396	18 933
190 cm	5 000	5 556	6 111	6 695	7 251	7 806	8 362	8 917	9 501	10 057	10 612	11 168	11 723	12 307	12 863	13 418	13 974	14 529	15 113	15 669	16 224	16 780	17 335	17 919	18 475	19 030	19 586
200 cm	5 155	5 730	6 305	6 908	7 483	8 057	8 632	9 207	9 810	10 384	10 959	11 534	12 108	12 711	13 286	13 861	14 435	15 010	15 613	16 188	16 762	17 337	17 912	18 515	19 089	19 664	20 239
210 cm	5 311	5 905	6 499	7 121	7 715	8 309	8 903	9 497	10 119	10 712	11 306	11 900	12 494	13 116	13 710	14 304	14 898	15 492	16 114	16 707	17 301	17 895	18 489	19 111	19 705	20 299	20 893
220 cm	5 768	6 422	7 075	7 757	8 410	9 064	9 717	10 371	11 053	11 706	12 360	13 013	13 667	14 348	15 002	15 655	16 309	16 962	17 644	18 297	18 951	19 605	20 258	20 940	21 593	22 247	
230 cm	5 923	6 596	7 269	7 969	8 642	9 315	9 987	10 660	11 361	12 034	12 706	13 379	14 052	14 752	15 425	16 098	16 770	17 443	18 144	18 817	19 489	20 162	20 835	21 535	22 208		
240 cm	6 331	7 022	7 714	8 434	9 126	9 818	10 510	11 201	11 921	12 613	13 305	13 997	14 689	15 409	16 101	16 792	17 484	18 176	18 896	19 588	20 280	20 971	21 663	22 383			
250 cm	6 486	7 197	7 908	8 647	9 358	10 069	10 780	11 491	12 230	12 941	13 652	14 363	15 074	15 813	16 524	17 235	17 946	18 657	19 396	20 107	20 818	21 529					
260 cm	7 347	8 178	9 009	9 869	10 700	11 531	12 363	13 194	14 054	14 885	15 716	16 548	17 379	18 238	19 070	19 901	20 733	21 564	22 423	23 255	24 086						
270 cm	7 502	8 352	9 203	10 081	10 932	11 782	12 633	13 483	14 362	15 212	16 063	16 913	17 764	18 643	19 493	20 344	21 194	22 045	22 923	23 774							
280 cm	7 657	8 526	9 396	10 294	11 164	12 033	12 903	13 773	14 670	15 540	16 410	17 279	18 149	19 047	19 916	20 786	21 656	22 525	23 423								
290 cm	7 812	8 701	9 590	10 507	11 395	12 284	13 173	14 062	14 979	15 868	16 756	17 645	18 534	19 451	20 340	21 228	22 117	23 006	23 923								
300 cm	7 965	8 873	9 781	10 717	11 625	12 533	13 441	14 348	15 285	16 193	17 101	18 008	18 916	19 853	20 761	21 668	22 576	23 484									
310 cm	8 120	9 047	9 974	10 929	11 856	12 783	13 711	14 638	15 593	16 520	17 447	18 374	19 301	20 257	21 184	22 111	23 038										
320 cm	8 275	9 221	10 167	11 142	12 088	13 034	13 981	14 927	15 901	16 848	17 794	18 740	19 686	20 661	21 607	22 553											
330 cm	8 428	9 393	10 358	11 352	12 317	13 283	14 248	15 214	16 207	17 173	18 138	19 103	20 069	21 062	22 028	22 993											
340 cm	8 583	9 567	10 552	11 565	12 549	13 534	14 518	15 503	16 516	17 500	18 485	19 469	20 454	21 467	22 451												

Ceny v Kč bez DPH. Cena obsahuje standardní provedení výrobku včetně balení, bez dopravy a montáže.

Ceník rolety s **přiznaným extrudovaným boxem kulatým, hliníkovou lamelou MY 442,** ovládání páskou/šňůrou

Šířka / Výška	60 cm	70 cm	80 cm	90 cm	100 cm	110 cm	120 cm	130 cm	140 cm	150 cm	160 cm	170 cm	180 cm	190 cm	200 cm	210 cm	220 cm	230 cm	240 cm	250 cm	260 cm	270 cm	280 cm	290 cm	300 cm	310 cm	320 cm	330 cm	340 cm	350 cm	360 cm	370 cm	380 cm	390 cm	400 cm
60 cm	2 685	2 946	3 206	3 494	3 755	4 031	4 292	4 594	4 885	5 147	5 410	5 673	5 936	6 243	6 506	6 769	7 031	7 294	7 585	7 848	8 127	8 390	8 652	8 943	9 206	9 469	9 731	9 994	10 285	10 548	10 827	11 090	11 381	11 643	11 906
70 cm	2 835	3 114	3 393	3 699	3 978	4 273	4 552	4 875	5 184	5 465	5 746	6 028	6 309	6 635	6 916	7 197	7 478	7 760	8 069	8 350	8 648	8 929	9 210	9 520	9 801	10 082	10 363	10 645	10 954	11 235	11 533	11 814	12 123	12 405	12 686
80 cm	2 983	3 280	3 577	3 902	4 199	4 512	4 809	5 153	5 481	5 781	6 080	6 380	6 680	7 024	7 324	7 623	7 923	8 223	8 551	8 850	9 167	9 466	9 766	10 094	10 393	10 693	10 993	11 292	11 620	11 920	12 236	12 536	12 864	13 164	13 463
90 cm	3 133	3 449	3 764	4 107	4 422	4 754	5 069	5 434	5 780	6 098	6 417	6 735	7 053	7 416	7 734	8 052	8 370	8 688	9 035	9 353	9 688	10 006	10 324	10 670	10 988	11 307	11 625	11 943	12 289	12 607	12 942	13 260	13 607	13 925	14 243
100 cm	3 281	3 615	3 948	4 310	4 643	4 993	5 327	5 712	6 077	6 414	6 750	7 087	7 424	7 805	8 142	8 478	8 815	9 152	9 516	9 853	10 206	10 543	10 880	11 244	11 581	11 918	12 254	12 591	12 956	13 292	13 646	13 982	14 347	14 684	15 020
110 cm	3 593	3 970	4 348	4 754	5 132	5 526	5 904	6 340	6 749	7 131	7 512	7 893	8 275	8 701	9 082	9 464	9 845	10 226	10 636	11 017	11 415	11 796	12 178	12 587	12 969	13 350	13 731	14 113	14 522	14 903	15 302	15 683	16 092	16 474	16 855
120 cm	3 743	4 139	4 535	4 959	5 355	5 768	6 164	6 621	7 049	7 448	7 848	8 248	8 648	9 093	9 492	9 892	10 292	10 692	11 120	11 520	11 936	12 336	12 736	13 164	13 564	13 963	14 363	14 763	15 191	15 591	16 007	16 407	16 835	17 235	17 635
130 cm	4 017	4 446	4 875	5 331	5 760	6 205	6 633	7 126	7 587	8 020	8 452	8 885	9 317	9 794	10 227	10 659	11 092	11 524	11 985	12 417	12 866	13 299	13 731	14 192	14 624	15 057	15 489	15 922	16 383	16 815	17 264	17 697	18 157	18 590	19 022
140 cm	4 165	4 612	5 059	5 534	5 980	6 444	6 891	7 405	7 884	8 335	8 786	9 237	9 688	10 184	10 635	11 085	11 536	11 987	12 466	12 917	13 385	13 836	14 287	14 766	15 217	15 668	16 119	16 570	17 049	17 500	17 968	18 419	18 898	19 349	19 800
150 cm	4 315	4 780	5 246	5 739	6 204	6 686	7 151	7 686	8 183	8 653	9 122	9 592	10 061	10 575	11 045	11 514	11 984	12 453	12 951	13 420	13 906	14 376	14 845	15 343	15 812	16 281	16 751	17 220	17 718	18 187	18 673	19 143	19 640	20 110	20 579
160 cm	4 504	4 992	5 480	5 996	6 484	6 988	7 476	7 964	8 480	8 968	9 456	9 944	10 432	10 965	11 452	11 940	12 428	12 916	13 432	13 920	14 425	14 913	15 401	15 917	16 405	16 892	17 380	17 868	18 384	18 872	19 377	19 865	20 381	20 869	21 357
170 cm	4 653	5 159	5 666	6 200	6 707	7 230	7 736	8 243	8 777	9 283	9 790	10 296	10 803	11 354	11 860	12 367	12 873	13 379	13 914	14 420	14 943	15 450	15 956	16 491	16 997	17 503	18 010	18 516	19 051	19 557	20 080	20 587	21 121	21 628	22 134
180 cm	4 804	5 329	5 854	6 407	6 932	7 474	7 999	8 523	9 076	9 601	10 126	10 651	11 176	11 746	12 270	12 795	13 320	13 845	14 398	14 923	15 464	15 989	16 514	17 067	17 592	18 117	18 642	19 167	19 720	20 245	20 786	21 311	21 864	22 389	22 914
190 cm	5 255	5 839	6 423	7 035	7 619	8 220	8 803	9 387	9 999	10 583	11 167	11 751	12 335	12 964	13 547	14 131	14 715	15 299	15 911	16 495	17 095	17 679	18 263	18 875	19 459	20 043	20 627	21 211	21 823	22 407	23 007	23 591	24 203	24 787	25 371
200 cm	5 404	6 007	6 609	7 240	7 842	8 461	9 063	9 666	10 296	10 899	11 501	12 103	12 706	13 353	13 955	14 557	15 160	15 762	16 393	16 995	17 614	18 216	18 819	19 449	20 052	20 654	21 256	21 859	22 489	23 091	23 711	24 313	24 943	25 546	26 148
210 cm	5 559	6 180	6 801	7 450	8 071	8 708	9 329	9 950	10 599	11 219	11 840	12 461	13 082	13 748	14 368	14 989	15 610	16 231	16 880	17 501	18 138	18 759	19 380	20 029	20 650	21 271	21 891	22 512	23 161	23 782	24 419	25 040	25 689	26 310	26 931
220 cm	5 708	6 347	6 987	7 654	8 293	8 950	9 589	10 228	10 896	11 535	12 174	12 813	13 453	14 137	14 776	15 416	16 055	16 694	17 362	18 001	18 657	19 296	19 935	20 603	21 242	21 882	22 521	23 160	23 828	24 467	25 123	25 762	26 430		
230 cm	5 860	6 517	7 175	7 861	8 519	9 193	9 851	10 509	11 195	11 853	12 510	13 168	13 826	14 529	15 186	15 844	16 502	17 160	17 846	18 503	19 178	19 836	20 494	21 179	21 837	22 495	23 153	23 811	24 496	25 154	25 829				
240 cm	6 972	7 749	8 527	9 333	10 110	10 904	11 682	12 459	13 265	14 043	14 820	15 598	16 375	17 198	17 975	18 753	19 530	20 308	21 113	21 891	22 685	23 463	24 240	25 046	25 823	26 601	27 378	28 156	28 962	29 739					
250 cm	7 121	7 917	8 713	9 537	10 333	11 146	11 942	12 738	13 562	14 358	15 154	15 950	16 746	17 587	18 383	19 179	19 975	20 771	21 595	22 391	23 204	24 000	24 796	25 620	26 416	27 212	28 008	28 804							
260 cm	7 270	8 084	8 899	9 742	10 556	11 387	12 202	13 016	13 859	14 673	15 488	16 302	17 117	17 976	18 791	19 605	20 420	21 234	22 077	22 891	23 722	24 537	25 351	26 194	27 008	27 823	28 637								
270 cm	7 421	8 254	9 087	9 948	10 781	11 631	12 464	13 297	14 158	14 991	15 824	16 657	17 490	18 368	19 201	20 034	20 867	21 700	22 561	23 394	24 243	25 076	25 909	26 771	27 603	28 436									
280 cm	7 571	8 422	9 273	10 153	11 004	11 873	12 724	13 575	14 455	15 306	16 158	17 009	17 861	18 757	19 609	20 460	21 311	22 163	23 042	23 894	24 762	25 614	26 465	27 345	28 196										
290 cm	7 722	8 592	9 462	10 360	11 230	12 116	12 986	13 856	14 754	15 624	16 494	17 364	18 234	19 149	20 019	20 889	21 759	22 629	23 527	24 397	25 283	26 153	27 023	27 921											
300 cm	7 797	8 676	9 555	10 462	11 341	12 237	13 116	13 996	14 903	15 782	16 661	17 540	18 419	19 343	20 223	21 102	21 981	22 860	23 767	24 647	25 542	26 422	27 301												

Ceny v Kč bez DPH. Cena obsahuje standardní provedení výrobku včetně balení, bez dopravy a montáže.

2.3.8 Ceník rolety s přiznaným extrudovaným boxem kulatým s integrovanou sítí proti hmyzu

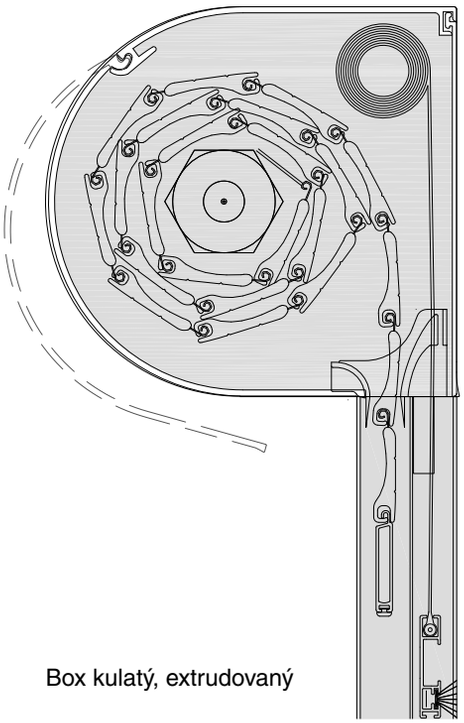

Box kulatý, extrudovaný

Standardní provedení rolety
✓ extrudovaný box kulatý
✓ ovládání manuální - šňůra Ø 4,5 mm nebo páska 14 mm
✓ lamely dle tabulkového ceníku
✓ aretované lamely
✓ vodicí lišta rovná - typ A20
✓ integrovaná síť proti hmyzu - klik systém
✓ síťovina šedá, černá
✓ navíječ pásky/šňůry (do 12 kg; nad 235 cm velký)
✓ kladka plastová
✓ spirálová průchodka šňůry 100 mm

Barvy - box kulatý, extrudovaný		
Barva	Termín dodání	Příplatek
bílá (RAL 9003) bílá (RAL 9016 mat) hnědá (RAL 8014) hnědá (RAL 8019) stříbrný elox EV1	3 týdny	ne
jiná RAL	4 týdny	ano

Upozornění: uvedené číslo RAL vyjadřuje nejbližší odstín barvy, nejedná se přímo o barevné tóny dle RAL.

Provedení s dělenou sítí viz strana 55, příplatky strana 54.

Ceník rolety s **přiznaným extrudovaným boxem kulatým**, **plastovou lamelou PVC 37**, ovládání páskou/šňůrou, s integrovanou **sítí proti hmyzu**

Šířka / Výška	60 cm	70 cm	80 cm	90 cm	100 cm	110 cm	120 cm	130 cm	140 cm	150 cm	160 cm	170 cm	180 cm
60 cm	4 118	4 427	4 908	5 246	5 556	5 865	6 175	6 544	6 885	7 198	7 510	7 823	8 136
70 cm	4 264	4 583	5 072	5 419	5 738	6 057	6 376	6 756	7 106	7 428	7 750	8 071	8 393
80 cm	4 405	4 733	5 232	5 588	5 916	6 244	6 572	6 963	7 322	7 653	7 984	8 315	8 646
90 cm	4 551	4 888	5 396	5 761	6 098	6 435	6 772	7 175	7 543	7 883	8 223	8 564	8 904
100 cm	4 697	5 043	5 560	5 934	6 280	6 627	6 973	7 386	7 764	8 113	8 463	8 812	9 161
110 cm	5 017	5 399	5 951	6 361	6 742	7 124	7 506	7 960	8 373	8 759	9 144	9 529	9 914
120 cm	5 163	5 554	6 115	6 534	6 925	7 316	7 706	8 172	8 594	8 989	9 383	9 777	10 172
130 cm	5 309	5 709	6 279	6 707	7 107	7 507	7 907	8 383	8 815	9 219	9 622	10 026	10 430
140 cm	5 484	5 899	6 484	6 927	7 341	7 756	8 171	8 664	9 110	9 529	9 947	10 366	10 784
150 cm	5 625	6 049	6 644	7 095	7 519	7 943	8 366	8 871	9 327	9 754	10 182	10 609	11 037
160 cm	5 824	6 261	6 870	7 335	7 772	8 209	8 646	9 082	9 547	9 984	10 421	10 858	11 295
170 cm	6 096	6 557	7 190	7 679	8 140	8 600	9 061	9 522	10 010	10 471	10 932	11 392	
180 cm	6 321	6 806	7 464	7 977	8 463	8 948	9 433	9 919	10 432	10 917	11 403		
190 cm	6 468	6 963	7 630	8 152	8 647	9 141	9 636	10 130	10 653	11 148			
200 cm	6 616	7 119	7 795	8 327	8 831	9 335	9 838	10 342	10 874				
210 cm	6 761	7 274	7 959	8 500	9 013	9 526	10 039	10 552	11 093				
220 cm	7 223	7 786	8 522	9 113	9 676	10 239	10 802	11 366					
230 cm	7 371	7 943	8 688	9 288	9 860	10 433	11 005	11 577					
240 cm	7 768	8 349	9 103	9 713	10 294	10 876	11 457						
250 cm	7 915	8 506	9 269	9 888	10 478	11 069							

Ceník rolety s **přiznaným extrudovaným boxem kulatým**, **hliníkovou lamelou M 328/M 317**, ovládání páskou/šňůrou, s integrovanou **sítí proti hmyzu**

Šířka / Výška	60 cm	70 cm	80 cm	90 cm	100 cm	110 cm	120 cm	130 cm	140 cm	150 cm	160 cm	170 cm	180 cm
60 cm	4 230	4 567	5 074	5 439	5 776	6 113	6 449	6 848	7 216	7 556	7 896	8 236	8 576
70 cm	4 397	4 748	5 270	5 649	6 000	6 351	6 702	7 118	7 500	7 855	8 209	8 563	8 917
80 cm	4 562	4 927	5 463	5 856	6 222	6 587	6 952	7 385	7 782	8 151	8 519	8 888	9 257
90 cm	4 728	5 108	5 659	6 066	6 446	6 826	7 205	7 655	8 066	8 449	8 832	9 215	9 599
100 cm	4 895	5 289	5 854	6 276	6 670	7 064	7 458	7 924	8 350	8 747	9 145	9 543	9 940
110 cm	5 062	5 471	6 050	6 486	6 894	7 303	7 711	8 194	8 634	9 046	9 458	9 870	10 282
120 cm	5 405	5 853	6 473	6 950	7 398	7 847	8 296	8 825	9 306	9 759	10 212	10 665	11 118
130 cm	5 571	6 035	6 668	7 159	7 623	8 086	8 549	9 095	9 590	10 057	10 525	10 992	11 459
140 cm	5 768	6 251	6 905	7 415	7 898	8 381	8 864	9 433	9 949	10 436	10 923	11 411	11 898
150 cm	5 932	6 430	7 098	7 623	8 120	8 617	9 115	9 700	10 230	10 732	11 234	11 736	12 237
160 cm	6 155	6 671	7 360	7 905	8 421	8 937	9 453	9 970	10 514	11 030	11 547	12 063	12 579
170 cm	6 324	6 854	7 557	8 116	8 647	9 178	9 708	10 239	10 798	11 329	11 860	12 390	
180 cm	6 695	7 270	8 018	8 621	9 196	9 771	10 346	10 921	11 524	12 099	12 674		
190 cm	6 864	7 453	8 215	8 833	9 422	10 011	10 601	11 190	11 808	12 397			
200 cm	7 032	7 636	8 412	9 044	9 648	10 252	10 856	11 460	12 092				
210 cm	7 201	7 820	8 610	9 257	9 875	10 493	11 112	11 730	12 376				
220 cm	7 370	8 002	8 808	9 468	10 101	10 734	11 367	12 000					
230 cm	7 538	8 185	9 005	9 680	10 327	10 975	11 622	12 269					
240 cm	8 272	8 975	9 849	10 580	11 282	11 985	12 687						
250 cm	8 441	9 157	10 047	10 792	11 508	12 225							

Ceník rolety s **přiznaným extrudovaným boxem kulatým**, **hliníkovou lamelou M 337**, ovládání páskou/šňůrou, s integrovanou **sítí proti hmyzu**

Šířka / Výška	60 cm	70 cm	80 cm	90 cm	100 cm	110 cm	120 cm	130 cm	140 cm	150 cm	160 cm	170 cm	180 cm
60 cm	4 359	4 720	5 252	5 641	6 002	6 363	6 724	7 150	7 542	7 906	8 271	8 635	8 999
70 cm	4 551	4 931	5 482	5 890	6 269	6 649	7 029	7 477	7 889	8 272	8 656	9 039	9 423
80 cm	4 740	5 139	5 709	6 136	6 535	6 934	7 333	7 802	8 233	8 636	9 038	9 441	9 843
90 cm	4 932	5 350	5 939	6 385	6 802	7 220	7 638	8 130	8 580	9 002	9 423	9 845	10 267
100 cm	5 301	5 764	6 397	6 888	7 351	7 814	8 277	8 820	9 315	9 782	10 249	10 716	11 183
110 cm	5 490	5 972	6 625	7 134	7 616	8 098	8 580	9 145	9 659	10 145	10 632	11 118	11 604
120 cm	5 682	6 183	6 854	7 383	7 884	8 385	8 885	9 472	10 006	10 511	11 017	11 522	12 027
130 cm	5 874	6 393	7 084	7 632	8 151	8 671	9 191	9 800	10 353	10 877	11 402	11 926	12 451
140 cm	6 095	6 639	7 354	7 927	8 471	9 015	9 560	10 197	10 774	11 323	11 873	12 422	12 971
150 cm	6 405	6 983	7 731	8 336	8 913	9 491	10 068	10 743	11 354	11 936	12 519	13 101	13 684
160 cm	6 658	7 259	8 034	8 663	9 265	9 867	10 469	11 071	11 700	12 302	12 904	13 506	14 107
170 cm	6 851	7 472	8 265	8 914	9 535	10 156	10 777	11 398	12 047	12 668	13 289	13 910	
180 cm	7 124	7 780	8 608	9 291	9 947	10 602	11 258	11 913	12 597	13 253	13 908		
190 cm	7 318	7 993	8 840	9 542	10 217	10 892	11 566	12 241	12 944	13 619			
200 cm	7 821	8 556	9 462	10 225	10 959	11 693	12 428	13 162	13 924				
210 cm	8 018	8 771	9 697	10 479	11 232	11 986	12 739	13 493	14 274				
220 cm	8 211	8 984	9 929	10 730	11 502	12 275	13 048	13 820					
230 cm	8 405	9 197	10 161	10 981	11 773	12 564	13 356	14 148					
240 cm	9 552	10 460	11 541	12 478	13 386	14 294	15 203						
250 cm	9 745	10 673	11 773	12 729	13 656	14 584							

Ceny v Kč bez DPH. Cena obsahuje standardní provedení výrobku včetně balení, bez dopravy a montáže.

Ceník rolety s **přiznaným extrudovaným boxem kulatým**, **hliníkovou lamelou MY 442**, ovládání páskou/šňůrou, s integrovanou **sítí proti hmyzu**

Šířka / Výška	60 cm	70 cm	80 cm	90 cm	100 cm	110 cm	120 cm	130 cm	140 cm	150 cm	160 cm	170 cm	180 cm
60 cm	4 409	4 770	5 303	5 692	6 053	6 430	6 791	7 152	7 541	7 901	8 262	8 623	8 984
70 cm	4 778	5 183	5 761	6 194	6 600	7 022	7 428	7 833	8 267	8 672	9 078	9 483	9 889
80 cm	4 965	5 389	5 985	6 437	6 861	7 302	7 726	8 150	8 602	9 026	9 450	9 874	10 298
90 cm	5 152	5 595	6 210	6 680	7 123	7 582	8 024	8 467	8 937	9 380	9 822	10 265	10 707
100 cm	5 342	5 803	6 437	6 926	7 387	7 864	8 325	8 786	9 275	9 736	10 197	10 658	11 119
110 cm	5 652	6 146	6 812	7 333	7 827	8 337	8 831	9 324	9 846	10 340	10 833	11 327	11 820
120 cm	5 840	6 352	7 036	7 576	8 088	8 617	9 129	9 641	10 181	10 693	11 206	11 718	12 230
130 cm	6 030	6 560	7 263	7 822	8 352	8 899	9 430	9 961	10 519	11 050	11 580	12 111	12 641
140 cm	6 247	6 801	7 528	8 111	8 666	9 237	9 792	10 346	10 929	11 484	12 038	12 593	13 147
150 cm	6 437	7 010	7 755	8 357	8 930	9 519	10 092	10 666	11 267	11 840	12 413	12 986	13 559
160 cm	6 937	7 569	8 373	9 033	9 665	10 314	10 946	11 578	12 239	12 871	13 503	14 135	14 767
170 cm	7 124	7 775	8 598	9 276	9 927	10 594	11 245	11 895	12 574	13 225	13 875	14 526	
180 cm	7 396	8 081	8 937	9 650	10 335	11 036	11 720	12 405	13 117	13 802	14 486		
190 cm	7 584	8 286	9 162	9 893	10 596	11 316	12 019	12 722	13 453	14 156			
200 cm	7 771	8 492	9 386	10 136	10 857	11 595	12 317	13 038	13 788				
210 cm	8 666	9 503	10 513	11 378	12 216	13 070	13 907	14 745	15 610				
220 cm	8 853	9 709	10 737	11 621	12 477	13 350	14 206	15 062					
230 cm	9 040	9 915	10 962	11 864	12 738	13 630	14 504	15 378					
240 cm	9 485	10 378	11 443	12 364	13 257	14 167	15 059						
250 cm	9 672	10 584	11 667	12 607	13 518	14 446							

2.3.9 Ceník rolety s podomítkovým boxem 90°

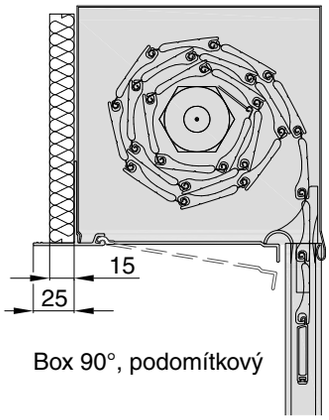

Box 90°, podomítkový

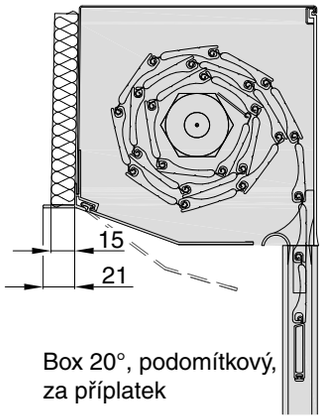

Box 20°, podomítkový, za příplatek

Standardní provedení rolety
✓ válcovaný box 90°
✓ Multipanel 15 mm na přední straně boxu (EPS + lepidlo s perlinkou)
✓ ovládání manuální - šňůra Ø 4,5 mm nebo páska 14 mm
✓ lamely dle tabulkového ceníku
✓ aretované lamely
✓ vodicí lišta rovná - typ A3
✓ navíječ pásky/šňůry (do 12 kg; nad 235 cm velký)
✓ kladka plastová
✓ spirálová průchodka šňůry 100 mm

Barvy - box 90°, podomítkový

Barva	Termín dodání	Příplatek
bílá (RAL 9003) hnědá (RAL 8014) stříbrná (RAL 9006) antracit (RAL 7016) bílá (RAL 9016)	1 týden	ne
zlatý dub (polep fólií)	1 týden	ano
hnědá (RAL 8003)	4 týdny	ne
jiná RAL polep fólií	4 týdny	ano

Barvy - box 20°, podomítkový
příplatek za box - strana 54

Barva	Termín dodání	Příplatek
bílá (RAL 9003) bílá (RAL 9016 mat) hnědá (RAL 8014) hnědá (RAL 8019) stříbrný elox EV1	3 týdny	obsaženo v příplatku za box
jiná RAL polep fólií	4 týdny	ano

Upozornění: uvedené číslo RAL vyjadřuje nejbližší odstín barvy, nejedná se přímo o barevné tóny dle RAL.

Příplatky strana 54.

Ceník rolety s **podomítkovým boxem 90°**, **plastovou lamelou PVC 37**, ovládání páskou/šňůrou

Šířka / Výška	60 cm	70 cm	80 cm	90 cm	100 cm	110 cm	120 cm	130 cm	140 cm	150 cm	160 cm	170 cm	180 cm	190 cm	200 cm
60 cm	2 372	2 524	2 675	2 854	3 007	3 159	3 310	3 509	3 691	3 846	4 000	4 153	4 306	4 488	4 644
70 cm	2 480	2 640	2 800	2 989	3 151	3 311	3 472	3 682	3 873	4 038	4 201	4 363	4 526	4 716	4 881
80 cm	2 582	2 752	2 921	3 118	3 290	3 460	3 629	3 851	4 051	4 225	4 397	4 568	4 740	4 940	5 114
90 cm	2 690	2 868	3 047	3 253	3 434	3 612	3 791	4 024	4 233	4 417	4 598	4 778	4 959	5 169	5 352
100 cm	2 797	2 985	3 172	3 388	3 577	3 765	3 953	4 197	4 416	4 608	4 798	4 989	5 179	5 397	5 589
110 cm	2 905	3 101	3 298	3 522	3 721	3 918	4 114	4 371	4 598	4 800	4 999	5 199	5 398	5 625	5 827
120 cm	3 007	3 213	3 419	3 652	3 860	4 066	4 272	4 539	4 776	4 987	5 195	5 404	5 612	5 849	6 060
130 cm	3 115	3 329	3 544	3 787	4 004	4 219	4 433	4 712	4 958	5 178	5 396	5 614	5 832	6 078	6 298
140 cm	3 222	3 446	3 670	3 921	4 147	4 371	4 595	4 886	5 141	5 370	5 597	5 824	6 051	6 306	6 535
150 cm	3 382	3 619	3 857	4 123	4 362	4 600	4 838	5 146	5 415	5 658	5 899	6 140	6 381	6 650	
160 cm	3 537	3 788	4 038	4 316	4 568	4 819	5 069	5 319	5 597	5 850	6 100	6 350	6 600		
170 cm	3 646	3 906	4 165	4 452	4 714	4 973	5 233	5 492	5 780	6 041	6 301	6 560			
180 cm	3 750	4 019	4 287	4 584	4 855	5 124	5 392	5 661	5 957	6 228	6 497				
190 cm	3 859	4 137	4 415	4 721	5 001	5 278	5 556	5 834	6 140	6 420					
200 cm	4 062	4 356	4 651	4 974	5 271	5 566	5 861	6 155	6 478						
210 cm	4 169	4 473	4 777	5 109	5 415	5 719	6 023	6 327							
220 cm	4 278	4 591	4 904	5 245	5 561	5 874	6 187	6 500							
230 cm	4 387	4 709	5 031	5 382	5 706	6 029	6 351								
240 cm	4 852	5 195	5 538	5 908	6 253	6 596	6 939								
250 cm	4 961	5 313	5 665	6 045	6 399	6 751									
260 cm	5 070	5 431	5 792	6 181	6 545	6 906									
270 cm	5 174	5 544	5 915	6 313	6 686										
280 cm	5 283	5 662	6 042	6 450	6 831										
290 cm	5 392	5 780	6 169	6 586											
300 cm	5 500	5 898	6 296	6 722											

Ceník rolety s **podomítkovým boxem 90°**, **hliníkovou lamelou M 328/M 317**, ovládání páskou/šňůrou

Šířka / Výška	60 cm	70 cm	80 cm	90 cm	100 cm	110 cm	120 cm	130 cm	140 cm	150 cm	160 cm	170 cm	180 cm	190 cm	200 cm	210 cm	220 cm	230 cm	240 cm	250 cm	260 cm	270 cm	280 cm	290 cm
60 cm	2 484	2 662	2 841	3 046	3 227	3 405	3 583	3 813	4 022	4 205	4 385	4 566	4 747	4 955	5 138	5 319	5 499	5 680	5 889	6 071	6 252	6 433	6 613	6 822
70 cm	2 613	2 805	2 997	3 217	3 412	3 604	3 797	4 044	4 267	4 465	4 660	4 855	5 050	5 273	5 470	5 665	5 860	6 055	6 279	6 476	6 671	6 866	7 061	7 284
80 cm	2 738	2 945	3 152	3 386	3 595	3 802	4 008	4 273	4 511	4 722	4 932	5 141	5 351	5 588	5 800	6 010	6 219	6 429	6 666	6 878	7 087	7 297	7 506	7 744
90 cm	2 867	3 088	3 308	3 557	3 780	4 001	4 222	4 504	4 756	4 982	5 206	5 430	5 654	5 906	6 132	6 356	6 580	6 804	7 056	7 282	7 506	7 730	7 954	8 206
100 cm	2 995	3 230	3 465	3 728	3 965	4 201	4 436	4 735	5 002	5 242	5 481	5 719	5 958	6 224	6 465	6 703	6 941	7 180	7 446	7 687	7 925	8 164	8 402	8 669
110 cm	3 123	3 373	3 622	3 899	4 151	4 400	4 649	4 966	5 247	5 503	5 755	6 008	6 261	6 542	6 797	7 050	7 303	7 555	7 836	8 091	8 344	8 597	8 850	9 131
120 cm	3 249	3 513	3 776	4 068	4 333	4 597	4 861	5 195	5 491	5 760	6 027	6 295	6 562	6 857	7 127	7 394	7 661	7 929	8 224	8 493	8 761	9 028	9 295	9 591
130 cm	3 377	3 655	3 933	4 239	4 519	4 797	5 074	5 426	5 736	6 020	6 302	6 584	6 865	7 175	7 459	7 741	8 022	8 304	8 614	8 898	9 180	9 461	9 743	10 053
140 cm	3 506	3 798	4 090	4 410	4 704	4 996	5 288	5 657	5 982	6 280	6 576	6 872	7 169	7 493	7 791	8 087	8 384	8 680	9 004	9 302	9 599	9 895	10 191	10 515
150 cm	3 631	3 938	4 244	4 578	4 887	5 193	5 499	5 886	6 225	6 538	6 848	7 159	7 469	7 808	8 121	8 432	8 742	9 053	9 392	9 704	10 015	10 326	10 636	10 975
160 cm	3 812	4 137	4 462	4 815	5 142	5 467	5 792	6 117	6 470	6 798	7 123	7 448	7 773	8 126	8 453	8 778	9 103	9 428	9 782	10 109	10 434	10 759	11 084	11 437
170 cm	3 998	4 342	4 687	5 059	5 405	5 749	6 093	6 437	6 809	7 156	7 500	7 844	8 188	8 560	8 906	9 250	9 595	9 939	10 311	10 657	11 001	11 345	11 689	12 061
180 cm	4 126	4 484	4 843	5 230	5 590	5 949	6 307	6 666	7 053	7 413	7 772	8 130	8 489	8 875	9 236	9 595	9 953	10 312	10 698	11 059	11 418	11 776	12 135	12 521
190 cm	4 256	4 629	5 002	5 403	5 778	6 151	6 524	6 897	7 298	7 673	8 046	8 419	8 792	9 193	9 568	9 941	10 314	10 687	11 088	11 464	11 837	12 209	12 582	12 983
200 cm	4 386	4 773	5 161	5 576	5 966	6 353	6 741	7 128	7 544	7 933	8 321	8 708	9 096	9 511	9 901	10 288	10 676	11 063	11 478	11 868	12 255	12 643	13 030	13 446
210 cm	4 517	4 919	5 320	5 750	6 155	6 556	6 958	7 360	7 790	8 194	8 596	8 998	9 400	9 830	10 234	10 635	11 037	11 439	11 869	12 273	12 675	13 077	13 479	13 909
220 cm	4 739	5 163	5 587	6 039	6 465	6 889	7 312	7 736	8 188	8 614	9 038	9 462	9 886	10 338	10 764	11 188	11 612	12 035	12 487	12 914	13 337	13 761	14 185	14 637
230 cm	4 869	5 307	5 745	6 212	6 653	7 091	7 529	7 967	8 434	8 874	9 313	9 751	10 189	10 656	11 096	11 534	11 973	12 411	12 877	13 318	13 756	14 195	14 633	
240 cm	5 251	5 704	6 157	6 637	7 093	7 545	7 998	8 451	8 932	9 387	9 839	10 292	10 745	11 226	11 681	12 133	12 586	13 039	13 520	13 975	14 427	14 880		
250 cm	5 381	5 848	6 316	6 811	7 280	7 748	8 215	8 682	9 177	9 647	10 114	10 581	11 048	11 543	12 013	12 480	12 947	13 414	13 910	14 379	14 846			
260 cm	5 617	6 109	6 602	7 122	7 617	8 110	8 602	9 095	9 615	10 110	10 603	11 095	11 588	12 108	12 603	13 095	13 588	14 080	14 601	15 096				
270 cm	5 744	6 251	6 758	7 293	7 802	8 309	8 816	9 323	9 858	10 368	10 875	11 381	11 888	12 424	12 933	13 440	13 947	14 454	14 989					
280 cm	5 874	6 396	6 917	7 467	7 990	8 512	9 033	9 554	10 104	10 628	11 149	11 670	12 192	12 741	13 265	13 786	14 308	14 829						
290 cm	6 004	6 540	7 076	7 640	8 178	8 714	9 250	9 786	10 350	10 888	11 424	11 959	12 495	13 059	13 597	14 133	14 669							
300 cm	6 134	6 685	7 235	7 813	8 366	8 916	9 466	10 017	10 595	11 148	11 698	12 248	12 799	13 377	13 930	14 480								
310 cm	6 262	6 827	7 391	7 984	8 551	9 116	9 681	10 245	10 838	11 405	11 970	12 535	13 099	13 692	14 259									
320 cm	6 392	6 971	7 550	8 158	8 739	9 318	9 897	10 477	11 084	11 665	12 245	12 824	13 403	14 010	14 592									
330 cm	6 649	7 246	7 843	8 467	9 066	9 663	10 260	10 856	11 481	12 080	12 676	13 273	13 870	14 494										
340 cm	6 779	7 390	8 002	8 641	9 254	9 865	10 476	11 087	11 727	12 340	12 951	13 562	14 173	14 812										
350 cm	6 909	7 535	8 160	8 814	9 442	10 067	10 693	11 318	11 972	12 600	13 225	13 851	14 476											
360 cm	7 040	7 679	8 319	8 987	9 630	10 270	10 910	11 550	12 218	12 860	13 500	14 140	14 780											
370 cm	7 167	7 821	8 476	9 158	9 815	10 469	11 124	11 778	12 461	13 118	13 772	14 426												
380 cm	7 297	7 966	8 635	9 332	10 003	10 672	11 341	12 009	12 706	13 378	14 046	14 715												
390 cm	7 427	8 110	8 794	9 505	10 191	10 874	11 557	12 241	12 952	13 638	14 321													
400 cm	7 555	8 252	8 950	9 676	10 376	11 074	11 772	12 469	13 195	13 895	14 593													

platí pouze pro lamelu M 317, která umožňuje větší mezní rozměry

Ceny v Kč bez DPH. Cena obsahuje standardní provedení výrobku včetně balení, bez dopravy a montáže.

CLIMAX

2. PŘEDOKENNÍ ROLETY

Ceník rolety s **podomítkovým boxem 90°**, **hliníkovou lamelou M 337**, ovládání páskou/šňůrou

Šířka / Výška	60 cm	70 cm	80 cm	90 cm	100 cm	110 cm	120 cm	130 cm	140 cm	150 cm	160 cm	170 cm	180 cm	190 cm	200 cm	210 cm	220 cm	230 cm	240 cm	250 cm	260 cm	270 cm	280 cm	290 cm	300 cm	310 cm	320 cm
60 cm	2 613	2 815	3 017	3 247	3 452	3 654	3 856	4 114	4 348	4 555	4 760	4 965	5 170	5 403	5 611	5 816	6 021	6 226	6 459	6 666	6 871	7 076	7 281	7 514	7 722	7 927	8 132
70 cm	2 766	2 987	3 208	3 457	3 680	3 901	4 123	4 404	4 656	4 883	5 107	5 331	5 555	5 807	6 034	6 258	6 482	6 706	6 959	7 185	7 409	7 633	7 858	8 110	8 336	8 561	8 785
80 cm	2 916	3 156	3 396	3 664	3 906	4 146	4 386	4 690	4 962	5 208	5 451	5 694	5 938	6 209	6 455	6 698	6 941	7 185	7 456	7 702	7 945	8 188	8 432	8 703	8 949	9 192	9 435
90 cm	3 069	3 328	3 587	3 874	4 135	4 394	4 653	4 980	5 270	5 535	5 798	6 060	6 322	6 613	6 878	7 140	7 403	7 665	7 956	8 221	8 483	8 746	9 008	9 299	9 564	9 826	10 089
100 cm	3 222	3 500	3 778	4 084	4 364	4 641	4 919	5 269	5 579	5 863	6 144	6 426	6 707	7 017	7 301	7 583	7 864	8 146	8 456	8 740	9 021	9 303	9 585	9 894	10 178	10 460	10 742
110 cm	3 375	3 672	3 969	4 293	4 592	4 889	5 186	5 558	5 887	6 190	6 491	6 792	7 092	7 421	7 724	8 025	8 326	8 627	8 956	9 259	9 560	9 860	10 161	10 490	10 793	11 094	11 395
120 cm	3 526	3 842	4 157	4 501	4 818	5 134	5 450	5 845	6 193	6 515	6 835	7 155	7 475	7 823	8 145	8 465	8 785	9 105	9 453	9 775	10 095	10 415	10 735	11 083	11 406	11 726	12 045
130 cm	3 734	4 073	4 412	4 778	5 119	5 458	5 797	6 220	6 592	6 938	7 281	7 625	7 968	8 340	8 686	9 029	9 373	9 716	10 088	10 434	10 777	11 121	11 464	11 836	12 181	12 525	12 868
140 cm	3 887	4 245	4 602	4 988	5 348	5 706	6 063	6 510	6 900	7 265	7 628	7 991	8 353	8 744	9 109	9 472	9 834	10 197	10 588	10 953	11 315	11 678	12 040	12 431	12 796	13 159	13 521
150 cm	4 038	4 414	4 791	5 195	5 574	5 951	6 327	6 796	7 206	7 590	7 972	8 354	8 736	9 146	9 530	9 912	10 293	10 675	11 085	11 469	11 851	12 233	12 615	13 024	13 409	13 790	14 172
160 cm	4 249	4 650	5 051	5 480	5 883	6 284	6 685	7 086	7 515	7 918	8 319	8 720	9 121	9 550	9 953	10 354	10 755	11 156	11 585	11 988	12 389	12 790	13 191	13 620	14 023	14 424	14 825
170 cm	4 495	4 922	5 349	5 805	6 235	6 662	7 090	7 517	7 973	8 402	8 830	9 257	9 685	10 140	10 570	10 997	11 425	11 852	12 308	12 737	13 165	13 592	14 020	14 475	14 905	15 332	15 760
180 cm	4 647	5 094	5 540	6 015	6 464	6 911	7 357	7 804	8 278	8 727	9 174	9 620	10 067	10 542	10 991	11 437	11 884	12 330	12 805	13 254	13 701	14 147	14 594	15 068	15 517	15 964	16 410
190 cm	4 802	5 268	5 734	6 228	6 696	7 162	7 627	8 093	8 587	9 055	9 521	9 986	10 452	10 946	11 414	11 880	12 345	12 811	13 305	13 773	14 239	14 704	15 170	15 664	16 132	16 598	17 064
200 cm	4 958	5 442	5 927	6 440	6 928	7 412	7 897	8 382	8 895	9 382	9 867	10 352	10 837	11 350	11 837	12 322	12 807	13 292	13 805	14 292	14 777	15 262	15 747	16 260	16 747	17 232	17 717
210 cm	5 113	5 617	6 121	6 654	7 160	7 664	8 168	8 672	9 204	9 711	10 215	10 719	11 223	11 755	12 261	12 765	13 269	13 773	14 305	14 812	15 316	15 820	16 324	16 856	17 362	17 866	18 370
220 cm	5 373	5 906	6 440	7 002	7 538	8 072	8 606	9 140	9 702	10 238	10 772	11 306	11 840	12 402	12 938	13 472	14 005	14 539	15 101	15 637	16 171	16 705	17 239	17 801	18 337	18 871	
230 cm	5 528	6 081	6 634	7 215	7 770	8 323	8 876	9 429	10 010	10 566	11 119	11 672	12 225	12 806	13 361	13 914	14 467	15 020	15 601	16 156	16 709	17 262	17 815	18 396	18 952		
240 cm	5 935	6 507	7 079	7 680	8 254	8 826	9 398	9 971	10 571	11 145	11 717	12 290	12 862	13 462	14 036	14 609	15 181	15 753	16 353	16 928	17 500	18 072	18 644	19 244			
250 cm	6 090	6 682	7 273	7 892	8 486	9 077	9 668	10 260	10 879	11 473	12 064	12 655	13 247	13 866	14 460	15 051	15 642	16 234	16 853	17 447	18 038	18 629					
260 cm	6 371	6 984	7 597	8 238	8 853	9 466	10 080	10 693	11 334	11 949	12 562	13 175	13 788	14 430	15 045	15 658	16 271	16 884	17 525	18 141	18 754						
270 cm	6 526	7 158	7 790	8 451	9 085	9 717	10 350	10 982	11 642	12 277	12 909	13 541	14 173	14 834	15 468	16 100	16 733	17 365	18 025	18 660							
280 cm	6 681	7 332	7 984	8 663	9 317	9 968	10 620	11 271	11 951	12 604	13 256	13 907	14 558	15 238	15 892	16 543	17 194	17 846	18 525								
290 cm	6 836	7 507	8 177	8 876	9 549	10 219	10 890	11 560	12 259	12 932	13 602	14 273	14 943	15 642	16 315	16 985	17 656	18 326	19 025								
300 cm	6 989	7 678	8 368	9 086	9 778	10 468	11 157	11 847	12 565	13 257	13 946	14 636	15 326	16 044	16 736	17 425	18 115	18 805									
310 cm	7 144	7 853	8 562	9 299	10 010	10 719	11 427	12 136	12 873	13 584	14 293	15 002	15 711	16 448	17 159	17 868	18 577										
320 cm	7 299	8 027	8 755	9 511	10 241	10 969	11 697	12 425	13 182	13 912	14 640	15 368	16 096	16 852	17 582	18 310											
330 cm	7 452	8 199	8 946	9 721	10 471	11 218	11 965	12 712	13 487	14 237	14 984	15 731	16 478	17 254	18 003	18 750											
340 cm	7 607	8 373	9 139	9 934	10 702	11 469	12 235	13 001	13 796	14 564	15 331	16 097	16 863	17 658	18 426												

Ceny v Kč bez DPH. Cena obsahuje standardní provedení výrobku včetně balení, bez dopravy a montáže.

Ceník rolety s **podomítkovým boxem 90°**, **hliníkovou lamelou MY 442**, ovládání páskou/šňůrou

Šířka / Výška	60 cm	70 cm	80 cm	90 cm	100 cm	110 cm	120 cm	130 cm	140 cm	150 cm	160 cm	170 cm	180 cm	190 cm	200 cm	210 cm	220 cm	230 cm	240 cm	250 cm	260 cm	270 cm	280 cm	290 cm	300 cm	310 cm	320 cm	330 cm	340 cm	350 cm	360 cm	370 cm	380 cm	390 cm	400 cm
60 cm	2 622	2 821	3 020	3 246	3 448	3 663	3 862	4 116	4 346	4 550	4 751	4 953	5 154	5 401	5 605	5 806	6 008	6 209	6 439	6 643	6 861	7 062	7 264	7 494	7 697	7 899	8 100	8 302	8 532	8 735	8 954	9 155	9 385	9 586	9 788
70 cm	2 772	2 989	3 206	3 451	3 670	3 903	4 120	4 397	4 645	4 868	5 088	5 308	5 528	5 793	6 015	6 235	6 455	6 675	6 923	7 145	7 382	7 602	7 822	8 070	8 292	8 512	8 732	8 952	9 201	9 423	9 660	9 880	10 128	10 348	10 568
80 cm	2 919	3 154	3 389	3 652	3 890	4 142	4 377	4 676	4 942	5 183	5 422	5 660	5 899	6 182	6 423	6 661	6 900	7 138	7 405	7 645	7 901	8 139	8 378	8 644	8 885	9 123	9 362	9 600	9 867	10 108	10 363	10 601	10 868	11 107	11 345
90 cm	3 068	3 322	3 575	3 856	4 112	4 382	4 636	4 957	5 242	5 501	5 758	6 015	6 272	6 574	6 833	7 090	7 347	7 604	7 889	8 148	8 422	8 679	8 936	9 221	9 480	9 737	9 994	10 251	10 536	10 795	11 069	11 326	11 611	11 868	12 125
100 cm	3 215	3 487	3 759	4 058	4 332	4 620	4 892	5 235	5 539	5 816	6 092	6 367	6 643	6 963	7 241	7 516	7 791	8 067	8 370	8 648	8 940	9 216	9 491	9 795	10 072	10 348	10 623	10 899	11 202	11 480	11 772	12 048	12 351	12 627	12 902
110 cm	3 418	3 712	4 006	4 328	4 625	4 935	5 230	5 600	5 927	6 227	6 526	6 824	7 122	7 465	7 766	8 064	8 363	8 661	8 987	9 288	9 603	9 901	10 200	10 526	10 827	11 125	11 423	11 722	12 048	12 349	12 664	12 962	13 289	13 587	13 885
120 cm	3 567	3 879	4 192	4 532	4 847	5 176	5 488	5 881	6 226	6 545	6 862	7 179	7 495	7 857	8 176	8 493	8 810	9 127	9 472	9 791	10 124	10 441	10 758	11 103	11 422	11 739	12 055	12 372	12 717	13 036	13 370	13 686	14 031	14 348	14 665
130 cm	3 804	4 142	4 480	4 845	5 186	5 540	5 878	6 302	6 673	7 018	7 360	7 703	8 046	8 433	8 778	9 121	9 463	9 806	10 177	10 522	10 881	11 224	11 566	11 937	12 282	12 625	12 967	13 310	13 681	14 026	14 385	14 728	15 098	15 441	15 784
140 cm	3 951	4 307	4 663	5 047	5 406	5 778	6 134	6 580	6 970	7 333	7 694	8 055	8 416	8 822	9 186	9 547	9 908	10 269	10 658	11 022	11 400	11 761	12 122	12 511	12 874	13 236	13 597	13 958	14 347	14 710	15 088	15 449	15 839	16 200	16 561
150 cm	4 100	4 475	4 849	5 251	5 628	6 019	6 393	6 861	7 269	7 651	8 030	8 410	8 790	9 214	9 596	9 976	10 355	10 735	11 142	11 524	11 921	12 300	12 680	13 088	13 469	13 849	14 229	14 608	15 016	15 398	15 794	16 174	16 582	16 961	17 341
160 cm	4 306	4 704	5 102	5 528	5 929	6 344	6 742	7 140	7 566	7 966	8 364	8 762	9 160	9 603	10 004	10 402	10 800	11 198	11 624	12 025	12 439	12 837	13 235	13 662	14 062	14 460	14 858	15 256	15 682	16 083	16 498	16 896	17 322	17 720	18 118
170 cm	4 455	4 872	5 288	5 733	6 152	6 585	7 001	7 418	7 863	8 282	8 698	9 115	9 531	9 993	10 411	10 828	11 245	11 661	12 106	12 525	12 958	13 374	13 791	14 236	14 655	15 071	15 488	15 904	16 349	16 768	17 201	17 618	18 062	18 479	18 895
180 cm	4 607	5 042	5 477	5 940	6 377	6 829	7 264	7 699	8 162	8 599	9 034	9 469	9 904	10 384	10 822	11 257	11 692	12 127	12 590	13 027	13 479	13 914	14 349	14 812	15 250	15 685	16 120	16 555	17 018	17 455	17 907	18 342	18 805	19 240	19 675
190 cm	4 860	5 324	5 788	6 281	6 747	7 228	7 692	8 156	8 649	9 115	9 579	10 044	10 508	11 017	11 483	11 948	12 412	12 876	13 368	13 835	14 316	14 780	15 244	15 736	16 203	16 667	17 131	17 595	18 088	18 554	19 035	19 499	19 992	20 456	20 920
200 cm	5 009	5 492	5 974	6 485	6 970	7 469	7 952	8 435	8 946	9 431	9 913	10 396	10 879	11 406	11 891	12 374	12 856	13 339	13 850	14 335	14 834	15 317	15 800	16 310	16 795	17 278	17 761	18 243	18 754	19 239	19 739	20 221	20 732	21 215	21 697
210 cm	5 164	5 665	6 166	6 695	7 199	7 716	8 218	8 719	9 248	9 752	10 253	10 754	11 255	11 801	12 304	12 806	13 307	13 808	14 337	14 841	15 358	15 860	16 361	16 890	17 393	17 895	18 396	18 897	19 426	19 930	20 448	20 949	21 478	21 979	22 480
220 cm	5 313	5 832	6 352	6 900	7 422	7 958	8 478	8 997	9 545	10 067	10 586	11 106	11 626	12 190	12 712	13 232	13 751	14 271	14 819	15 341	15 877	16 397	16 916	17 464	17 986	18 506	19 025	19 545	20 093	20 615	21 151	21 671	22 218		
230 cm	5 464	6 002	6 540	7 107	7 647	8 202	8 740	9 278	9 844	10 385	10 923	11 461	11 999	12 582	13 122	13 660	14 199	14 737	15 303	15 843	16 398	16 936	17 474	18 041	18 581	19 119	19 657	20 195	20 762	21 302	21 857				
240 cm	5 996	6 555	7 114	7 702	8 263	8 839	9 399	9 958	10 545	11 107	11 666	12 225	12 785	13 389	13 950	14 509	15 069	15 628	16 215	16 777	17 353	17 912	18 471	19 059	19 620	20 180	20 739	21 298	21 885	22 447					
250 cm	6 145	6 723	7 300	7 906	8 486	9 081	9 659	10 236	10 842	11 422	12 000	12 578	13 155	13 778	14 358	14 936	15 513	16 091	16 697	17 277	17 871	18 449	19 027	19 633	20 213	20 791	21 368	21 946							
260 cm	6 294	6 890	7 486	8 111	8 709	9 322	9 918	10 515	11 139	11 738	12 334	12 930	13 526	14 167	14 766	15 362	15 958	16 554	17 179	17 777	18 390	18 986	19 582	20 207	20 805	21 402	21 998								
270 cm	6 446	7 060	7 675	8 318	8 935	9 566	10 181	10 796	11 438	12 055	12 670	13 285	13 899	14 559	15 176	15 791	16 405	17 020	17 663	18 280	18 911	19 526	20 141	20 783	21 400	22 015									
280 cm	6 595	7 228	7 861	8 522	9 158	9 808	10 441	11 074	11 735	12 371	13 004	13 637	14 270	14 948	15 584	16 217	16 850	17 483	18 144	18 780	19 430	20 063	20 696	21 357	21 993										
290 cm	6 746	7 398	8 049	8 729	9 383	10 052	10 703	11 355	12 035	12 689	13 340	13 992	14 643	15 340	15 994	16 646	17 297	17 949	18 629	19 283	19 951	20 603	21 254	21 934											
300 cm	6 821	7 482	8 142	8 831	9 495	10 172	10 833	11 494	12 183	12 846	13 507	14 168	14 829	15 535	16 198	16 859	17 519	18 180	18 869	19 533	20 210	20 871	21 532												

Ceny v Kč bez DPH. Cena obsahuje standardní provedení výrobku včetně balení, bez dopravy a montáže.

2.3.10 Ceník rolety s podomítkovým boxem 90° s integrovanou sítí proti hmyzu

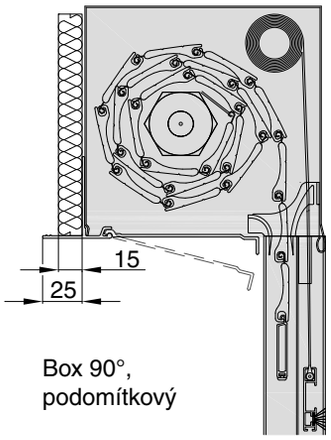

Box 90°, podomítkový

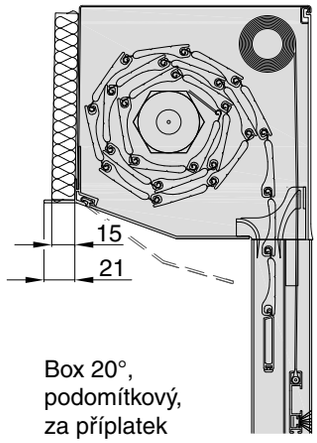

Box 20°, podomítkový, za příplatek

Standardní provedení rolety

- ✓ válcovaný box 90°
- ✓ Multipanel 15 mm na přední straně boxu (EPS + lepidlo s perlinkou)
- ✓ ovládání manuální - šňůra Ø 4,5 mm nebo páska 14 mm
- ✓ lamely dle tabulkového ceníku
- ✓ aretované lamely
- ✓ vodicí lišta rovná - typ A20
- ✓ integrovaná síť proti hmyzu - klik systém
- ✓ síťovina šedá, černá
- ✓ navíječ pásky/šňůry (do 12 kg; nad 235 cm velký)
- ✓ kladka plastová
- ✓ spirálová průchodka šňůry 100 mm

Barvy - box 90°, podomítkový

Barva	Termín dodání	Příplatek
bílá (RAL 9003) hnědá (RAL 8014) stříbrná (RAL 9006) antracit (RAL 7016) bílá (RAL 9016)	1 týden	ne
zlatý dub (polep fólií)	1 týden	ano
hnědá (RAL 8003)	4 týdny	ne
jiná RAL polep fólií	4 týdny	ano

Barvy - box 20°, podomítkový
příplatek za box - strana 54

Barva	Termín dodání	Příplatek
bílá (RAL 9003) bílá (RAL 9016 mat) hnědá (RAL 8014) hnědá (RAL 8019) stříbrný elox EV1	3 týdny	obsaženo v příplatku za box
jiná RAL polep fólií	4 týdny	ano

Upozornění: uvedené číslo RAL vyjadřuje nejbližší odstín barvy, nejedná se přímo o barevné tóny dle RAL.

Provedení s dělenou sítí viz strana 55, příplatky strana 54.

Ceník rolety s **podomítkovým boxem 90°**, **plastovou lamelou PVC 37**, ovládání páskou/šňůrou, s integrovanou **sítí proti hmyzu**

Šířka / Výška	60 cm	70 cm	80 cm	90 cm	100 cm	110 cm	120 cm	130 cm	140 cm	150 cm	160 cm	170 cm	180 cm
60 cm	4 048	4 296	4 714	4 990	5 240	5 488	5 736	6 067	6 347	6 600	6 852	7 103	7 355
70 cm	4 193	4 451	4 878	5 162	5 422	5 679	5 936	6 279	6 567	6 830	7 091	7 352	7 612
80 cm	4 334	4 600	5 036	5 330	5 599	5 865	6 131	6 486	6 784	7 056	7 325	7 595	7 865
90 cm	4 479	4 755	5 200	5 503	5 780	6 055	6 331	6 697	7 004	7 286	7 565	7 844	8 123
100 cm	4 625	4 909	5 363	5 675	5 962	6 246	6 530	6 909	7 225	7 516	7 804	8 092	8 380
110 cm	4 835	5 133	5 601	5 927	6 228	6 526	6 824	7 220	7 551	7 855	8 157	8 460	8 762
120 cm	4 980	5 288	5 765	6 100	6 409	6 716	7 023	7 432	7 772	8 085	8 397	8 708	9 019
130 cm	5 126	5 442	5 928	6 272	6 591	6 907	7 223	7 644	7 992	8 315	8 636	8 957	9 277
140 cm	5 300	5 631	6 132	6 491	6 824	7 155	7 485	7 924	8 288	8 626	8 961	9 296	9 632
150 cm	5 441	5 781	6 291	6 658	7 001	7 341	7 680	8 131	8 504	8 851	9 195	9 540	9 885
160 cm	5 663	6 017	6 543	6 925	7 281	7 635	7 989	8 343	8 725	9 081	9 435	9 789	10 142
170 cm	5 898	6 269	6 812	7 211	7 585	7 955	8 326	8 697	9 096	9 469	9 840	10 211	
180 cm	6 123	6 519	7 086	7 510	7 908	8 303	8 699	9 094	9 518	9 916	10 311		
190 cm	6 270	6 675	7 252	7 685	8 092	8 497	8 901	9 306	9 739	10 146			
200 cm	6 418	6 831	7 418	7 860	8 276	8 690	9 104	9 517	9 960				
210 cm	6 563	6 986	7 582	8 033	8 458	8 881	9 304	9 728	10 179				
220 cm	6 828	7 271	7 887	8 359	8 804	9 248	9 691	10 135					
230 cm	6 975	7 428	8 053	8 533	8 988	9 441	9 894	10 346					
240 cm	7 372	7 834	8 468	8 958	9 422	9 884	10 346						
250 cm	7 519	7 991	8 634	9 133	9 606	10 077							

Ceník rolety s **podomítkovým boxem 90°**, **hliníkovou lamelou M 328/M 317**, ovládání páskou/šňůrou, s integrovanou **sítí proti hmyzu**

Šířka / Výška	60 cm	70 cm	80 cm	90 cm	100 cm	110 cm	120 cm	130 cm	140 cm	150 cm	160 cm	170 cm	180 cm
60 cm	4 160	4 435	4 880	5 182	5 460	5 734	6 009	6 371	6 678	6 959	7 237	7 516	7 795
70 cm	4 326	4 615	5 075	5 391	5 683	5 972	6 261	6 641	6 962	7 257	7 550	7 843	8 136
80 cm	4 490	4 793	5 267	5 598	5 903	6 207	6 510	6 908	7 243	7 553	7 861	8 168	8 476
90 cm	4 656	4 974	5 461	5 807	6 127	6 444	6 762	7 177	7 527	7 852	8 174	8 496	8 817
100 cm	4 822	5 154	5 656	6 016	6 350	6 682	7 013	7 447	7 811	8 150	8 486	8 823	9 159
110 cm	4 988	5 335	5 851	6 224	6 573	6 919	7 265	7 716	8 095	8 448	8 799	9 150	9 501
120 cm	5 221	5 586	6 121	6 513	6 881	7 245	7 610	8 085	8 483	8 856	9 225	9 595	9 965
130 cm	5 387	5 766	6 315	6 722	7 104	7 483	7 862	8 355	8 767	9 154	9 538	9 923	10 307
140 cm	5 583	5 982	6 551	6 977	7 378	7 777	8 176	8 693	9 126	9 533	9 937	10 341	10 746
150 cm	5 747	6 160	6 743	7 184	7 599	8 012	8 425	8 960	9 407	9 829	10 247	10 666	11 085
160 cm	5 994	6 428	7 033	7 495	7 930	8 364	8 797	9 230	9 691	10 127	10 560	10 994	11 427
170 cm	6 163	6 611	7 231	7 706	8 156	8 604	9 052	9 500	9 975	10 425	10 873	11 321	
180 cm	6 497	6 982	7 640	8 153	8 641	9 126	9 611	10 096	10 609	11 097	11 582		
190 cm	6 666	7 165	7 837	8 365	8 867	9 367	9 866	10 366	10 893	11 395			
200 cm	6 834	7 348	8 035	8 577	9 093	9 607	10 121	10 635	11 177				
210 cm	7 003	7 532	8 233	8 789	9 320	9 849	10 377	10 905	11 462				
220 cm	7 172	7 715	8 430	9 001	9 546	10 089	10 632	11 175					
230 cm	7 340	7 897	8 627	9 213	9 772	10 330	10 887	11 445					
240 cm	7 877	8 459	9 215	9 825	10 410	10 993	11 576						
250 cm	8 045	8 642	9 412	10 037	10 637	11 234							

Ceník rolety s **podomítkovým boxem 90°**, **hliníkovou lamelou M 337**, ovládání páskou/šňůrou, s integrovanou **sítí proti hmyzu**

Šířka / Výška	60 cm	70 cm	80 cm	90 cm	100 cm	110 cm	120 cm	130 cm	140 cm	150 cm	160 cm	170 cm	180 cm
60 cm	4 289	4 588	5 057	5 383	5 685	5 983	6 282	6 672	7 004	7 309	7 612	7 915	8 218
70 cm	4 480	4 797	5 285	5 631	5 951	6 269	6 587	7 000	7 350	7 675	7 997	8 319	8 642
80 cm	4 668	5 005	5 511	5 876	6 215	6 552	6 888	7 325	7 695	8 038	8 380	8 721	9 062
90 cm	4 859	5 215	5 740	6 124	6 481	6 837	7 193	7 653	8 041	8 404	8 765	9 125	9 486
100 cm	5 118	5 497	6 046	6 452	6 833	7 212	7 591	8 080	8 492	8 879	9 263	9 647	10 031
110 cm	5 306	5 704	6 272	6 697	7 097	7 495	7 893	8 405	8 836	9 242	9 645	10 048	10 452
120 cm	5 497	5 914	6 500	6 945	7 364	7 780	8 197	8 733	9 183	9 608	10 030	10 453	10 875
130 cm	5 688	6 124	6 729	7 192	7 630	8 066	8 501	9 060	9 530	9 974	10 415	10 857	11 298
140 cm	5 908	6 368	6 998	7 486	7 948	8 408	8 868	9 457	9 951	10 420	10 886	11 352	11 819
150 cm	6 181	6 667	7 323	7 837	8 325	8 811	9 297	9 918	10 439	10 934	11 427	11 920	12 413
160 cm	6 460	6 972	7 656	8 196	8 710	9 222	9 734	10 246	10 786	11 300	11 812	12 324	12 836
170 cm	6 653	7 184	7 888	8 447	8 980	9 511	10 043	10 574	11 133	11 666	12 197	12 728	
180 cm	6 926	7 492	8 230	8 824	9 392	9 958	10 523	11 089	11 683	12 251	12 816		
190 cm	7 120	7 705	8 462	9 075	9 662	10 247	10 832	11 417	12 030	12 617			
200 cm	7 426	8 040	8 827	9 470	10 087	10 702	11 316	11 931	12 574				
210 cm	7 622	8 256	9 062	9 724	10 360	10 994	11 628	12 262	12 924				
220 cm	7 816	8 469	9 294	9 975	10 631	11 283	11 936	12 589					
230 cm	8 009	8 682	9 526	10 226	10 901	11 573	12 245	12 917					
240 cm	8 599	9 292	10 159	10 881	11 577	12 271	12 965						
250 cm	8 792	9 505	10 391	11 132	11 847	12 560							

Ceník rolety s **podomítkovým boxem 90°**, **hliníkovou lamelou MY 442**, ovládání páskou/šňůrou, s integrovanou **sítí proti hmyzu**

Šířka / Výška	60 cm	70 cm	80 cm	90 cm	100 cm	110 cm	120 cm	130 cm	140 cm	150 cm	160 cm	170 cm	180 cm
60 cm	4 298	4 594	5 059	5 383	5 680	5 992	6 288	6 674	7 002	7 304	7 603	7 903	8 203
70 cm	4 554	4 872	5 360	5 706	6 026	6 361	6 679	7 094	7 444	7 769	8 091	8 414	8 736
80 cm	4 739	5 075	5 581	5 945	6 284	6 637	6 973	7 410	7 779	8 123	8 464	8 805	9 145
90 cm	4 924	5 278	5 803	6 185	6 542	6 913	7 267	7 727	8 115	8 476	8 836	9 195	9 555
100 cm	5 111	5 484	6 026	6 427	6 802	7 191	7 564	8 046	8 452	8 833	9 210	9 588	9 966
110 cm	5 380	5 778	6 346	6 772	7 173	7 588	7 986	8 500	8 932	9 338	9 742	10 145	10 549
120 cm	5 565	5 981	6 568	7 012	7 431	7 864	8 280	8 817	9 267	9 692	10 114	10 536	10 958
130 cm	5 752	6 187	6 792	7 254	7 691	8 142	8 577	9 136	9 605	10 048	10 489	10 929	11 370
140 cm	5 966	6 425	7 053	7 539	8 000	8 475	8 934	9 522	10 015	10 482	10 947	11 411	11 876
150 cm	6 154	6 630	7 277	7 781	8 260	8 754	9 230	9 841	10 352	10 838	11 321	11 804	12 288
160 cm	6 541	7 054	7 738	8 279	8 794	9 323	9 835	10 348	10 888	11 403	11 915	12 428	12 940
170 cm	6 729	7 259	7 963	8 522	9 055	9 603	10 133	10 664	11 223	11 757	12 287	12 818	
180 cm	7 001	7 565	8 303	8 896	9 463	10 044	10 609	11 174	11 767	12 334	12 899		
190 cm	7 188	7 771	8 527	9 138	9 724	10 324	10 907	11 491	12 102	12 688			
200 cm	7 375	7 977	8 751	9 381	9 985	10 604	11 206	11 807	12 437				
210 cm	7 712	8 335	9 130	9 781	10 407	11 046	11 669	12 292	12 943				
220 cm	7 900	8 541	9 355	10 024	10 668	11 326	11 968	12 609					
230 cm	8 087	8 747	9 579	10 267	10 929	11 606	12 266	12 926					
240 cm	8 532	9 210	10 061	10 767	11 448	12 143	12 821						
250 cm	8 719	9 416	10 285	11 010	11 709	12 423							

Ceny v Kč bez DPH. Cena obsahuje standardní provedení výrobku včetně balení, bez dopravy a montáže.

2.3.11 Ceník rolety s extrudovaným podomítkovým boxem 20° nebo 90°

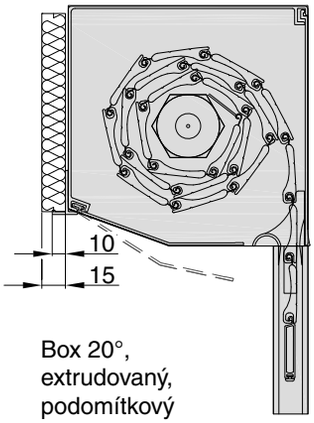

Box 20°, extrudovaný, podomítkový

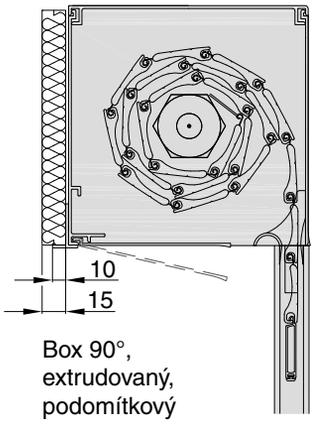

Box 90°, extrudovaný, podomítkový

Standardní provedení rolety
✓ extrudovaný box 20° nebo 90°
✓ Multipanel 15 mm na přední straně boxu (EPS + lepidlo s perlinkou)
✓ ovládání manuální - šňůra Ø 4,5 mm nebo páska 14 mm
✓ lamely dle tabulkového ceníku
✓ aretované lamely
✓ vodicí lišta rovná - typ A3
✓ navíječ pásky/šňůry (do 12 kg; nad 235 cm velký)
✓ kladka plastová
✓ spirálová průchodka šňůry 100 mm

Barvy - box 20°, extrudovaný, podomítkový		
Barva	Termín dodání	Příplatek
bílá (RAL 9003) hnědá (RAL 8014) hnědá (RAL 8019) bílá (RAL 9016 mat) stříbrný elox EV1	3 týdny	ne
jiná RAL	4 týdny	ano

Barvy - box 90°, extrudovaný, podomítkový		
Barva	Termín dodání	Příplatek
bílá (RAL 9003) hnědá (RAL 8014) hnědá (RAL 8019) bílá (RAL 9016 mat) stříbrný elox EV1	3 týdny	ne
jiná RAL	4 týdny	ano

Upozornění: uvedené číslo RAL vyjadřuje nejbližší odstín barvy, nejedná se přímo o barevné tóny dle RAL.

Příplatky strana 54.

Ceník rolety s **extrudovaným podomítkovým boxem 20°/90°**, **plastovou lamelou PVC 37**, ovládání páskou/šňůrou

Šířka / Výška	60 cm	70 cm	80 cm	90 cm	100 cm	110 cm	120 cm	130 cm	140 cm	150 cm	160 cm	170 cm	180 cm	190 cm	200 cm
60 cm	2 437	2 628	2 819	3 038	3 231	3 422	3 614	3 857	4 079	4 275	4 469	4 662	4 856	5 078	5 274
70 cm	2 545	2 745	2 945	3 173	3 375	3 575	3 775	4 030	4 261	4 467	4 670	4 872	5 075	5 306	5 512
80 cm	2 652	2 861	3 070	3 307	3 519	3 728	3 937	4 204	4 444	4 658	4 870	5 082	5 295	5 535	5 749
90 cm	2 755	2 973	3 191	3 437	3 658	3 876	4 094	4 372	4 622	4 845	5 067	5 288	5 509	5 759	5 982
100 cm	2 862	3 089	3 317	3 572	3 801	4 029	4 256	4 545	4 804	5 037	5 267	5 498	5 728	5 987	6 220
110 cm	2 969	3 206	3 442	3 706	3 945	4 182	4 418	4 719	4 987	5 229	5 468	5 708	5 948	6 215	6 457
120 cm	3 107	3 360	3 613	3 893	4 149	4 402	4 654	4 975	5 260	5 519	5 775	6 031	6 288	6 572	6 831
130 cm	3 214	3 476	3 738	4 028	4 292	4 554	4 816	5 148	5 442	5 710	5 976	6 241	6 507	6 801	7 069
140 cm	3 322	3 593	3 864	4 163	4 436	4 707	4 978	5 322	5 625	5 902	6 177	6 451	6 726	7 029	7 306
150 cm	3 588	3 888	4 189	4 517	4 819	5 120	5 420	5 800	6 132	6 439	6 744	7 048	7 353	7 685	
160 cm	3 746	4 060	4 374	4 716	5 032	5 345	5 659	5 973	6 315	6 631	6 945	7 258	7 572		
170 cm	3 855	4 178	4 501	4 852	5 177	5 500	5 823	6 146	6 497	6 823	7 145	7 468			
180 cm	3 959	4 291	4 624	4 984	5 318	5 650	5 983	6 315	6 675	7 009	7 342				
190 cm	4 068	4 409	4 751	5 120	5 464	5 805	6 147	6 488	6 857	7 201					
200 cm	4 350	4 725	5 100	5 503	5 880	6 256	6 631	7 006	7 409						
210 cm	4 457	4 841	5 225	5 638	6 024	6 409	6 793	7 177							
220 cm	4 566	4 959	5 353	5 774	6 170	6 564	6 957	7 351							
230 cm	4 674	5 077	5 480	5 911	6 316	6 718	7 121								
240 cm	5 265	5 705	6 145	6 613	7 055	7 495	7 935								
250 cm	5 373	5 823	6 272	6 749	7 201	7 650									
260 cm	5 482	5 941	6 399	6 886	7 346	7 805									
270 cm	5 586	6 054	6 522	7 017	7 487										
280 cm	5 695	6 172	6 649	7 154	7 633										
290 cm	5 804	6 290	6 776	7 290											
300 cm	5 913	6 408	6 903	7 427											

Ceník rolety s **extrudovaným podomítkovým boxem 20°/90°, hliníkovou lamelou M 328/M 317**, ovládání páskou/šňůrou

Šířka / Výška	60 cm	70 cm	80 cm	90 cm	100 cm	110 cm	120 cm	130 cm	140 cm	150 cm	160 cm	170 cm	180 cm	190 cm	200 cm	210 cm	220 cm	230 cm	240 cm	250 cm	260 cm	270 cm	280 cm	290 cm
60 cm	2 550	2 768	2 987	3 232	3 453	3 671	3 889	4 164	4 413	4 637	4 858	5 079	5 300	5 549	5 773	5 994	6 215	6 436	6 686	6 909	7 130	7 351	7 572	7 822
70 cm	2 679	2 911	3 143	3 403	3 638	3 870	4 103	4 395	4 659	4 897	5 132	5 368	5 604	5 867	6 105	6 341	6 576	6 812	7 076	7 313	7 549	7 785	8 020	8 284
80 cm	2 807	3 053	3 300	3 574	3 823	4 070	4 317	4 626	4 904	5 157	5 407	5 657	5 907	6 185	6 437	6 687	6 937	7 187	7 466	7 718	7 968	8 218	8 468	8 746
90 cm	2 933	3 194	3 454	3 743	4 006	4 267	4 528	4 855	5 148	5 414	5 679	5 943	6 208	6 500	6 767	7 032	7 296	7 561	7 853	8 120	8 384	8 649	8 913	9 206
100 cm	3 061	3 336	3 611	3 914	4 191	4 467	4 742	5 086	5 393	5 674	5 953	6 232	6 511	6 818	7 099	7 378	7 657	7 936	8 243	8 524	8 803	9 082	9 361	9 668
110 cm	3 189	3 479	3 768	4 085	4 377	4 666	4 955	5 317	5 639	5 934	6 228	6 521	6 815	7 136	7 432	7 725	8 018	8 312	8 633	8 929	9 222	9 516	9 809	10 131
120 cm	3 315	3 619	3 922	4 254	4 559	4 863	5 167	5 546	5 882	6 192	6 500	6 808	7 115	7 451	7 762	8 069	8 377	8 685	9 021	9 331	9 639	9 947	10 254	10 590
130 cm	3 443	3 761	4 079	4 425	4 745	5 063	5 380	5 777	6 127	6 452	6 774	7 097	7 419	7 769	8 094	8 416	8 738	9 061	9 411	9 735	10 058	10 380	10 702	11 053
140 cm	3 605	3 945	4 284	4 651	4 992	5 332	5 671	6 093	6 466	6 812	7 156	7 500	7 844	8 216	8 562	8 906	9 250	9 594	9 966	10 313	10 657	11 001	11 345	11 717
150 cm	3 731	4 085	4 438	4 819	5 175	5 529	5 882	6 322	6 709	7 069	7 428	7 786	8 145	8 531	8 892	9 250	9 609	9 967	10 354	10 715	11 073	11 432	11 790	12 177
160 cm	3 913	4 286	4 658	5 059	5 435	5 808	6 180	6 553	6 954	7 329	7 702	8 075	8 448	8 849	9 224	9 597	9 970	10 343	10 744	11 119	11 492	11 865	12 238	12 639
170 cm	4 207	4 615	5 023	5 458	5 868	6 276	6 684	7 091	7 527	7 937	8 345	8 752	9 160	9 596	10 006	10 413	10 821	11 229	11 664	12 074	12 482	12 890	13 297	13 733
180 cm	4 335	4 757	5 179	5 629	6 054	6 476	6 898	7 320	7 770	8 195	8 617	9 039	9 461	9 911	10 335	10 757	11 180	11 602	12 052	12 476	12 898	13 320	13 742	14 193
190 cm	4 465	4 901	5 338	5 803	6 242	6 678	7 115	7 551	8 016	8 455	8 891	9 328	9 764	10 229	10 668	11 104	11 541	11 977	12 442	12 881	13 317	13 754	14 190	14 655
200 cm	4 595	5 046	5 497	5 976	6 429	6 880	7 331	7 782	8 261	8 715	9 166	9 617	10 068	10 547	11 000	11 451	11 902	12 353	12 832	13 285	13 736	14 187	14 638	15 117
210 cm	4 726	5 191	5 657	6 150	6 618	7 083	7 549	8 014	8 508	8 975	9 441	9 906	10 372	10 865	11 333	11 798	12 264	12 729	13 223	13 690	14 156	14 621	15 087	15 580
220 cm	5 027	5 531	6 035	6 568	7 074	7 578	8 082	8 586	9 119	9 625	10 129	10 634	11 138	11 670	12 177	12 681	13 185	13 689	14 221	14 728	15 232	15 736	16 240	16 773
230 cm	5 157	5 676	6 194	6 741	7 262	7 780	8 299	8 818	9 364	9 885	10 404	10 923	11 441	11 988	12 509	13 027	13 546	14 065	14 611	15 132	15 651	16 170	16 688	
240 cm	5 539	6 072	6 605	7 166	7 702	8 235	8 768	9 301	9 862	10 398	10 931	11 464	11 997	12 558	13 093	13 626	14 159	14 692	15 254	15 789	16 322	16 855		
250 cm	5 669	6 217	6 764	7 340	7 890	8 437	8 985	9 532	10 108	10 658	11 205	11 753	12 300	12 876	13 426	13 973	14 521	15 068	15 644	16 194	16 741			
260 cm	6 029	6 619	7 209	7 827	8 419	9 008	9 598	10 188	10 806	11 398	11 988	12 577	13 167	13 785	14 377	14 967	15 557	16 146	16 764	17 356				
270 cm	6 157	6 761	7 365	7 997	8 604	9 208	9 812	10 417	11 049	11 655	12 260	12 864	13 468	14 100	14 707	15 311	15 915	16 519	17 152					
280 cm	6 287	6 905	7 524	8 171	8 792	9 410	10 029	10 648	11 294	11 915	12 534	13 153	13 771	14 418	15 039	15 658	16 276	16 895						
290 cm	6 417	7 050	7 683	8 344	8 980	9 613	10 246	10 879	11 540	12 175	12 809	13 442	14 075	14 736	15 371	16 004	16 638							
300 cm	6 547	7 194	7 842	8 518	9 167	9 815	10 462	11 110	11 786	12 436	13 083	13 731	14 378	15 054	15 704	16 351								
310 cm	6 674	7 336	7 998	8 688	9 353	10 015	10 677	11 339	12 029	12 693	13 355	14 017	14 679	15 369	16 033									
320 cm	6 804	7 481	8 157	8 862	9 541	10 217	10 893	11 570	12 274	12 953	13 630	14 306	14 982	15 687	16 366									
330 cm	7 975	8 824	9 673	10 550	11 401	12 250	13 099	13 948	14 825	15 676	16 525	17 374	18 222	19 099										
340 cm	8 105	8 969	9 832	10 723	11 589	12 452	13 316	14 179	15 070	15 936	16 799	17 663	18 526	19 417										
350 cm	8 235	9 113	9 991	10 897	11 777	12 655	13 532	14 410	15 316	16 196	17 074	17 951	18 829											
360 cm	8 365	9 258	10 150	11 070	11 965	12 857	13 749	14 641	15 562	16 456	17 348	18 240	19 133											
370 cm	8 493	9 400	10 306	11 241	12 150	13 057	13 963	14 870	15 805	16 714	17 620	18 527												
380 cm	8 623	9 544	10 465	11 414	12 338	13 259	14 180	15 101	16 050	16 974	17 895	18 816												
390 cm	8 753	9 689	10 624	11 588	12 526	13 461	14 397	15 332	16 296	17 234	18 169													
400 cm	8 881	9 831	10 781	11 759	12 711	13 661	14 611	15 561	16 539	17 491	18 441													

platí pouze pro lamelu M 317, která umožňuje větší mezní rozměry

Ceny v Kč bez DPH. Cena obsahuje standardní provedení výrobku včetně balení, bez dopravy a montáže.

Ceník rolety s **extrudovaným podomítkovým boxem 20°/90°, hliníkovou lamelou M 337,** ovládání páskou/šňůrou

Šířka / Výška	60 cm	70 cm	80 cm	90 cm	100 cm	110 cm	120 cm	130 cm	140 cm	150 cm	160 cm	170 cm	180 cm	190 cm	200 cm	210 cm	220 cm	230 cm	240 cm	250 cm	260 cm	270 cm	280 cm	290 cm	300 cm	310 cm	320 cm
60 cm	2 680	2 922	3 165	3 435	3 680	3 922	4 164	4 468	4 742	4 990	5 236	5 481	5 727	6 001	6 249	6 495	6 741	6 987	7 260	7 509	7 754	8 000	8 246	8 520	8 768	9 014	9 259
70 cm	2 833	3 094	3 356	3 645	3 908	4 170	4 431	4 757	5 050	5 317	5 582	5 847	6 112	6 405	6 672	6 937	7 202	7 467	7 760	8 028	8 293	8 557	8 822	9 115	9 383	9 648	9 913
80 cm	2 986	3 266	3 546	3 854	4 137	4 417	4 697	5 046	5 358	5 645	5 929	6 213	6 497	6 809	7 096	7 380	7 664	7 948	8 260	8 547	8 831	9 115	9 399	9 711	9 998	10 282	10 566
90 cm	3 136	3 436	3 735	4 062	4 363	4 662	4 961	5 333	5 664	5 970	6 273	6 576	6 880	7 211	7 517	7 820	8 123	8 426	8 758	9 063	9 366	9 670	9 973	10 304	10 610	10 913	11 216
100 cm	3 290	3 608	3 925	4 271	4 592	4 910	5 228	5 622	5 973	6 297	6 620	6 942	7 265	7 615	7 940	8 262	8 585	8 907	9 258	9 582	9 905	10 227	10 549	10 900	11 225	11 547	11 870
110 cm	3 475	3 819	4 163	4 535	4 881	5 225	5 568	5 994	6 371	6 722	7 070	7 419	7 768	8 144	8 495	8 844	9 193	9 541	9 918	10 269	10 618	10 966	11 315	11 692	12 043	12 391	12 740
120 cm	3 626	3 989	4 351	4 742	5 107	5 470	5 832	6 281	6 677	7 047	7 415	7 782	8 150	8 546	8 916	9 284	9 652	10 020	10 416	10 786	11 153	11 521	11 889	12 285	12 655	13 023	13 391
130 cm	3 940	4 342	4 743	5 172	5 576	5 978	6 379	6 875	7 310	7 719	8 126	8 533	8 940	9 376	9 785	10 192	10 599	11 006	11 441	11 851	12 258	12 665	13 072	13 507	13 916	14 324	14 731
140 cm	4 093	4 514	4 934	5 382	5 805	6 225	6 646	7 164	7 618	8 047	8 473	8 899	9 325	9 780	10 208	10 634	11 061	11 487	11 941	12 370	12 796	13 222	13 648	14 103	14 531	14 958	15 384
150 cm	4 244	4 683	5 122	5 589	6 031	6 470	6 910	7 451	7 924	8 372	8 817	9 262	9 708	10 181	10 629	11 074	11 520	11 965	12 439	12 886	13 332	13 777	14 222	14 696	15 144	15 589	16 034
160 cm	4 458	4 922	5 387	5 879	6 346	6 811	7 275	7 740	8 232	8 699	9 164	9 628	10 093	10 585	11 052	11 517	11 981	12 446	12 939	13 405	13 870	14 334	14 799	15 292	15 758	16 223	16 688
170 cm	4 783	5 290	5 798	6 334	6 844	7 352	7 860	8 367	8 903	9 413	9 921	10 429	10 937	11 472	11 982	12 490	12 998	13 506	14 042	14 552	15 059	15 567	16 075	16 611	17 121	17 629	18 136
180 cm	4 935	5 462	5 989	6 544	7 073	7 600	8 127	8 654	9 209	9 738	10 265	10 792	11 319	11 874	12 403	12 930	13 457	13 984	14 539	15 068	15 595	16 122	16 649	17 204	17 733	18 260	18 787
190 cm	5 090	5 636	6 182	6 757	7 305	7 851	8 397	8 943	9 517	10 066	10 612	11 158	11 704	12 278	12 827	13 373	13 919	14 465	15 039	15 587	16 133	16 679	17 226	17 800	18 348	18 894	19 440
200 cm	5 246	5 811	6 376	6 969	7 537	8 102	8 667	9 232	9 826	10 393	10 959	11 524	12 089	12 682	13 250	13 815	14 380	14 946	15 539	16 106	16 672	17 237	17 802	18 395	18 963	19 528	20 093
210 cm	5 401	5 986	6 570	7 183	7 769	8 354	8 938	9 522	10 135	10 722	11 306	11 890	12 475	13 087	13 674	14 258	14 843	15 427	16 039	16 626	17 210	17 795	18 379	18 992	19 578	20 163	20 747
220 cm	5 785	6 416	7 047	7 707	8 340	8 971	9 602	10 233	10 892	11 526	12 157	12 788	13 419	14 078	14 712	15 343	15 974	16 605	17 264	17 898	18 529	19 160	19 791	20 450	21 084	21 715	
230 cm	5 940	6 590	7 241	7 919	8 572	9 222	9 872	10 522	11 201	11 853	12 504	13 154	13 804	14 482	15 135	15 785	16 436	17 086	17 764	18 417	19 067	19 717	20 367	21 046	21 698		
240 cm	6 348	7 017	7 686	8 384	9 056	9 725	10 394	11 064	11 761	12 433	13 102	13 772	14 441	15 139	15 811	16 480	17 149	17 819	18 516	19 188	19 857	20 527	21 196	21 894			
250 cm	6 503	7 191	7 880	8 596	9 287	9 976	10 664	11 353	12 070	12 761	13 449	14 138	14 826	15 543	16 234	16 922	17 611	18 299	19 016	19 707	20 396	21 084					
260 cm	7 697	8 562	9 427	10 321	11 188	12 054	12 919	13 784	14 678	15 545	16 411	17 276	18 141	19 035	19 902	20 768	21 633	22 498	23 392	24 259	25 124						
270 cm	7 852	8 736	9 621	10 533	11 420	12 304	13 189	14 073	14 986	15 873	16 757	17 642	18 526	19 439	20 325	21 210	22 094	22 979	23 891	24 778							
280 cm	8 007	8 910	9 814	10 746	11 652	12 555	13 459	14 363	15 294	16 200	17 104	18 007	18 911	19 843	20 749	21 652	22 556	23 460	24 391								
290 cm	8 162	9 085	10 008	10 958	11 884	12 806	13 729	14 652	15 603	16 528	17 451	18 373	19 296	20 247	21 172	22 095	23 018	23 940	24 891								
300 cm	8 315	9 257	10 198	11 169	12 113	13 055	13 997	14 939	15 909	16 853	17 795	18 737	19 679	20 649	21 593	22 535	23 477	24 419									
310 cm	8 470	9 431	10 392	11 381	12 345	13 306	14 267	15 228	16 217	17 180	18 141	19 102	20 064	21 053	22 016	22 977	23 938										
320 cm	8 625	9 605	10 585	11 594	12 576	13 557	14 537	15 517	16 525	17 508	18 488	19 468	20 449	21 457	22 439	23 420											
330 cm	8 778	9 777	10 776	11 804	12 806	13 805	14 804	15 804	16 831	17 833	18 832	19 832	20 831	21 859	22 860	23 860											
340 cm	8 933	9 951	10 970	12 016	13 037	14 056	15 074	16 093	17 140	18 160	19 179	20 197	21 216	22 263	23 284												

Ceny v Kč bez DPH. Cena obsahuje standardní provedení výrobku včetně balení, bez dopravy a montáže.

Ceník rolety s **extrudovaným podomítkovým boxem 20°/90°, hliníkovou lamelou MY 442,** ovládání páskou/šňůrou

Šířka / Výška	60 cm	70 cm	80 cm	90 cm	100 cm	110 cm	120 cm	130 cm	140 cm	150 cm	160 cm	170 cm	180 cm	190 cm	200 cm	210 cm	220 cm	230 cm	240 cm	250 cm	260 cm	270 cm	280 cm	290 cm	300 cm	310 cm	320 cm	330 cm	340 cm	350 cm	360 cm	370 cm	380 cm	390 cm	400 cm
60 cm	2 689	2 928	3 167	3 434	3 675	3 931	4 170	4 469	4 740	4 984	5 227	5 469	5 711	5 998	6 243	6 485	6 727	6 970	7 240	7 484	7 743	7 986	8 228	8 498	8 743	8 985	9 227	9 470	9 740	9 985	10 244	10 486	10 756	10 998	11 241
70 cm	2 839	3 096	3 353	3 638	3 898	4 171	4 428	4 750	5 039	5 302	5 563	5 824	6 084	6 390	6 653	6 914	7 174	7 435	7 724	7 987	8 265	8 525	8 786	9 075	9 338	9 599	9 859	10 120	10 409	10 672	10 949	11 210	11 499	11 760	12 020
80 cm	3 019	3 301	3 583	3 894	4 178	4 477	4 760	5 112	5 426	5 715	6 001	6 287	6 574	6 905	7 194	7 480	7 766	8 053	8 367	8 656	8 959	9 245	9 531	9 846	10 134	10 421	10 707	10 993	11 308	11 596	11 899	12 186	12 500	12 787	13 073
90 cm	3 168	3 469	3 769	4 098	4 401	4 718	5 018	5 393	5 726	6 033	6 337	6 642	6 947	7 297	7 604	7 909	8 213	8 518	8 851	9 158	9 480	9 785	10 089	10 422	10 729	11 034	11 339	11 644	11 977	12 284	12 605	12 910	13 243	13 548	13 853
100 cm	3 315	3 634	3 953	4 299	4 621	4 956	5 275	5 671	6 022	6 348	6 671	6 995	7 318	7 686	8 012	8 335	8 658	8 981	9 333	9 658	9 998	10 322	10 645	10 996	11 322	11 645	11 968	12 292	12 643	12 969	13 309	13 632	13 983	14 307	14 630
110 cm	3 624	3 981	4 338	4 722	5 082	5 455	5 812	6 254	6 644	7 008	7 370	7 732	8 094	8 501	8 865	9 227	9 589	9 951	10 341	10 705	11 084	11 446	11 808	12 198	12 562	12 924	13 286	13 648	14 038	14 402	14 780	15 142	15 532	15 894	16 256
120 cm	3 773	4 148	4 523	4 926	5 304	5 696	6 071	6 535	6 944	7 326	7 707	8 087	8 467	8 893	9 275	9 656	10 036	10 417	10 825	11 208	11 605	11 985	12 366	12 774	13 157	13 537	13 918	14 298	14 707	15 089	15 486	15 867	16 275	16 656	17 036
130 cm	4 088	4 505	4 922	5 367	5 787	6 220	6 638	7 152	7 603	8 029	8 452	8 875	9 298	9 765	10 191	10 614	11 037	11 460	11 911	12 336	12 776	13 199	13 622	14 073	14 498	14 921	15 344	15 767	16 218	16 643	17 083	17 506	17 957	18 380	18 803
140 cm	4 235	4 670	5 106	5 569	6 007	6 459	6 894	7 431	7 900	8 344	8 785	9 227	9 668	10 155	10 598	11 040	11 481	11 923	12 392	12 836	13 294	13 736	14 177	14 647	15 091	15 532	15 973	16 415	16 884	17 328	17 786	18 228	18 697	19 139	19 580
150 cm	4 384	4 838	5 292	5 773	6 229	6 699	7 153	7 712	8 200	8 662	9 122	9 582	10 042	10 546	11 009	11 469	11 928	12 388	12 876	13 339	13 815	14 275	14 735	15 223	15 686	16 145	16 605	17 065	17 553	18 016	18 492	18 952	19 440	19 900	20 360
160 cm	4 594	5 072	5 551	6 057	6 538	7 033	7 512	7 990	8 496	8 977	9 456	9 934	10 412	10 936	11 416	11 895	12 373	12 852	13 358	13 839	14 334	14 812	15 291	15 797	16 278	16 756	17 235	17 713	18 220	18 700	19 196	19 674	20 181	20 659	21 137
170 cm	4 743	5 240	5 737	6 262	6 761	7 275	7 771	8 268	8 793	9 293	9 789	10 286	10 783	11 325	11 824	12 321	12 818	13 315	13 840	14 339	14 853	15 349	15 846	16 371	16 871	17 367	17 864	18 361	18 886	19 385	19 899	20 396	20 921	21 418	21 915
180 cm	4 894	5 410	5 925	6 469	6 986	7 518	8 034	8 549	9 093	9 610	10 126	10 641	11 156	11 717	12 234	12 750	13 265	13 780	14 324	14 842	15 374	15 889	16 404	16 948	17 466	17 981	18 496	19 012	19 555	20 073	20 605	21 120	21 664	22 179	22 694
190 cm	5 272	5 834	6 395	6 985	7 549	8 127	8 688	9 250	9 839	10 403	10 964	11 526	12 087	12 694	13 257	13 819	14 380	14 942	15 531	16 095	16 673	17 235	17 796	18 386	18 949	19 511	20 072	20 634	21 223	21 787	22 365	22 927	23 516	24 078	24 639
200 cm	5 421	6 001	6 581	7 189	7 772	8 368	8 948	9 528	10 136	10 718	11 298	11 878	12 458	13 083	13 665	14 245	14 825	15 405	16 013	16 595	17 192	17 772	18 352	18 960	19 542	20 122	20 702	21 282	21 890	22 472	23 069	23 649	24 257	24 837	25 417
210 cm	5 576	6 174	6 773	7 399	8 000	8 615	9 214	9 812	10 439	11 039	11 638	12 236	12 834	13 478	14 078	14 677	15 275	15 874	16 500	17 101	17 716	18 314	18 913	19 539	20 140	20 739	21 337	21 935	22 562	23 163	23 778	24 376	25 003	25 601	26 199
220 cm	5 725	6 342	6 959	7 604	8 223	8 857	9 474	10 090	10 735	11 355	11 972	12 588	13 205	13 867	14 486	15 103	15 720	16 337	16 982	17 601	18 235	18 852	19 468	20 113	20 733	21 350	21 966	22 583	23 228	23 848	24 481	25 098	25 743		
230 cm	5 877	6 512	7 147	7 811	8 448	9 101	9 736	10 371	11 035	11 672	12 308	12 943	13 579	14 259	14 896	15 532	16 167	16 803	17 466	18 104	18 756	19 391	20 026	20 690	21 328	21 963	22 598	23 234	23 897	24 535	25 187				
240 cm	7 322	8 133	8 945	9 784	10 598	11 427	12 238	13 049	13 889	14 703	15 514	16 326	17 137	17 994	18 808	19 619	20 430	21 242	22 082	22 895	23 724	24 535	25 347	26 186	27 000	27 811	28 623	29 434	30 274	31 088					
250 cm	7 471	8 301	9 131	9 989	10 821	11 668	12 498	13 328	14 186	15 018	15 848	16 678	17 508	18 383	19 215	20 045	20 875	21 705	22 563	23 396	24 242	25 072	25 902	26 760	27 593	28 422	29 252	30 082							
260 cm	7 620	8 468	9 317	10 193	11 044	11 909	12 758	13 606	14 483	15 334	16 182	17 030	17 879	18 772	19 623	20 471	21 320	22 168	23 045	23 896	24 761	25 609	26 458	27 334	28 185	29 033	29 882								
270 cm	7 771	8 638	9 505	10 400	11 270	12 153	13 020	13 887	14 782	15 651	16 518	17 385	18 252	19 164	20 033	20 900	21 767	22 634	23 529	24 398	25 282	26 149	27 016	27 911	28 780	29 647									
280 cm	7 921	8 806	9 691	10 605	11 493	12 395	13 280	14 166	15 079	15 967	16 852	17 738	18 623	19 553	20 441	21 326	22 212	23 097	24 011	24 898	25 801	26 686	27 571	28 485	29 373										
290 cm	8 072	8 976	9 880	10 812	11 718	12 639	13 542	14 446	15 378	16 285	17 188	18 092	18 996	19 945	20 851	21 755	22 659	23 563	24 495	25 401	26 322	27 225	28 129	29 061											
300 cm	8 147	9 060	9 973	10 914	11 829	12 759	13 672	14 586	15 527	16 442	17 355	18 268	19 182	20 140	21 055	21 968	22 881	23 794	24 736	25 651	26 581	27 494	28 407												

Ceny v Kč bez DPH. Cena obsahuje standardní provedení výrobku včetně balení, bez dopravy a montáže.

2.3.12 Ceník rolety s extrudovaným podomítkovým boxem 20° nebo 90° s integrovanou sítí proti hmyzu

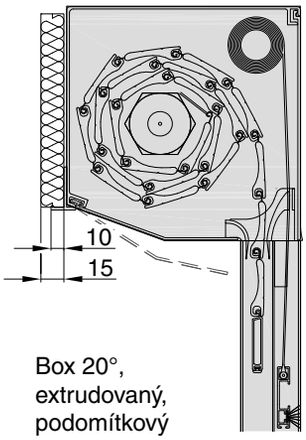

Box 20°, extrudovaný, podomítkový

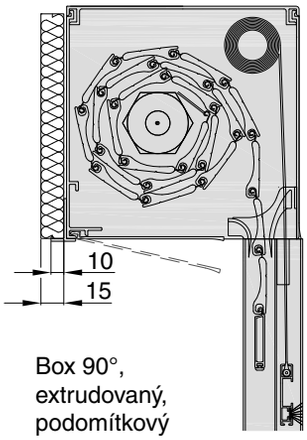

Box 90°, extrudovaný, podomítkový

Standardní provedení rolety
✓ extrudovaný box 20° nebo 90°
✓ Multipanel 15 mm na přední straně boxu (EPS + lepidlo s perlinkou)
✓ ovládání manuální - šňůra Ø 4,5 mm nebo páska 14 mm
✓ lamely dle tabulkového ceníku
✓ aretované lamely
✓ vodicí lišta rovná - typ A20
✓ integrovaná síť proti hmyzu - klik systém
✓ síťovina šedá, černá
✓ navíječ pásky/šňůry (do 12 kg; nad 235 cm velký)
✓ kladka plastová
✓ spirálová průchodka šňůry 100 mm

Barvy - box 20°, extrudovaný, podomítkový

Barva	Termín dodání	Příplatek
bílá (RAL 9003) hnědá (RAL 8014) hnědá (RAL 8019) bílá (RAL 9016 mat) stříbrný elox EV1	3 týdny	ne
jiná RAL	4 týdny	ano

Barvy - box 90°, extrudovaný, podomítkový

Barva	Termín dodání	Příplatek
bílá (RAL 9003) hnědá (RAL 8014) hnědá (RAL 8019) bílá (RAL 9016 mat) stříbrný elox EV1	3 týdny	ne
jiná RAL	4 týdny	ano

Upozornění: uvedené číslo RAL vyjadřuje nejbližší odstín barvy, nejedná se přímo o barevné tóny dle RAL.

Provedení s dělenou sítí viz strana 55, příplatky strana 54.

Ceník rolety s **extrudovaným podomítkovým boxem 20°/90°**, **plastovou lamelou PVC 37**, ovládání páskou/šňůrou, s integrovanou **sítí proti hmyzu**

Šířka / Výška	60 cm	70 cm	80 cm	90 cm	100 cm	110 cm	120 cm	130 cm	140 cm	150 cm	160 cm	170 cm	180 cm
60 cm	4 135	4 428	4 890	5 211	5 506	5 799	6 091	6 472	6 797	7 096	7 393	7 690	7 987
70 cm	4 280	4 582	5 054	5 383	5 687	5 989	6 291	6 684	7 018	7 326	7 632	7 938	8 244
80 cm	4 421	4 732	5 212	5 551	5 864	6 175	6 486	6 891	7 234	7 552	7 867	8 182	8 497
90 cm	4 566	4 886	5 376	5 724	6 046	6 366	6 686	7 102	7 455	7 782	8 106	8 430	8 755
100 cm	4 711	5 040	5 539	5 896	6 227	6 556	6 885	7 314	7 676	8 012	8 345	8 679	9 012
110 cm	5 028	5 387	5 915	6 301	6 662	7 020	7 378	7 844	8 235	8 601	8 964	9 327	9 691
120 cm	5 173	5 541	6 078	6 473	6 843	7 211	7 578	8 055	8 456	8 831	9 203	9 576	9 948
130 cm	5 319	5 695	6 242	6 646	7 025	7 401	7 778	8 267	8 677	9 061	9 443	9 824	10 206
140 cm	5 493	5 884	6 445	6 864	7 258	7 649	8 040	8 548	8 972	9 371	9 768	10 164	10 561
150 cm	5 634	6 034	6 604	7 032	7 435	7 835	8 235	8 755	9 188	9 596	10 002	10 408	10 813
160 cm	5 859	6 274	6 861	7 304	7 721	8 136	8 551	8 966	9 409	9 826	10 241	10 656	11 071
170 cm	6 173	6 622	7 243	7 720	8 171	8 619	9 068	9 517	9 993	10 444	10 893	11 342	
180 cm	6 398	6 871	7 517	8 018	8 494	8 967	9 440	9 914	10 415	10 891	11 364		
190 cm	6 545	7 027	7 682	8 193	8 678	9 160	9 643	10 125	10 636	11 121			
200 cm	6 692	7 184	7 848	8 368	8 862	9 354	9 845	10 337	10 857				
210 cm	6 838	7 339	8 012	8 541	9 044	9 545	10 046	10 547	11 076				
220 cm	7 227	7 765	8 476	9 042	9 582	10 121	10 659	11 197					
230 cm	7 374	7 922	8 641	9 217	9 767	10 314	10 861	11 409					
240 cm	7 771	8 328	9 057	9 642	10 201	10 757	11 314						
250 cm	7 919	8 484	9 223	9 816	10 385	10 950							

Ceník rolety s **extrudovaným podomítkovým boxem 20°/90°**, **hliníkovou lamelou M 328/M 317**, ovládání páskou/šňůrou, s integrovanou **sítí proti hmyzu**

Šířka / Výška	60 cm	70 cm	80 cm	90 cm	100 cm	110 cm	120 cm	130 cm	140 cm	150 cm	160 cm	170 cm	180 cm
60 cm	4 247	4 566	5 056	5 403	5 725	6 045	6 364	6 776	7 128	7 455	7 779	8 103	8 427
70 cm	4 413	4 747	5 251	5 612	5 948	6 282	6 616	7 046	7 412	7 753	8 092	8 430	8 768
80 cm	4 577	4 925	5 443	5 819	6 169	6 517	6 865	7 313	7 694	8 049	8 402	8 755	9 108
90 cm	4 743	5 105	5 637	6 027	6 392	6 754	7 117	7 582	7 978	8 348	8 715	9 082	9 450
100 cm	4 909	5 285	5 832	6 236	6 615	6 992	7 368	7 852	8 262	8 646	9 028	9 410	9 791
110 cm	5 075	5 466	6 027	6 445	6 838	7 229	7 620	8 122	8 546	8 944	9 341	9 737	10 133
120 cm	5 414	5 839	6 434	6 887	7 315	7 740	8 165	8 709	9 168	9 601	10 032	10 463	10 894
130 cm	5 580	6 020	6 629	7 096	7 538	7 977	8 416	8 978	9 452	9 899	10 345	10 790	11 236
140 cm	5 776	6 235	6 864	7 351	7 812	8 271	8 731	9 317	9 810	10 278	10 744	11 209	11 675
150 cm	5 939	6 413	7 056	7 557	8 033	8 506	8 980	9 584	10 092	10 574	11 054	11 534	12 014
160 cm	6 190	6 684	7 351	7 874	8 370	8 865	9 359	9 853	10 376	10 873	11 367	11 861	12 356
170 cm	6 358	6 867	7 548	8 085	8 596	9 105	9 614	10 123	10 660	11 171	11 680	12 189	
180 cm	6 772	7 335	8 070	8 661	9 227	9 790	10 353	10 916	11 507	12 072	12 635		
190 cm	6 940	7 518	8 268	8 873	9 453	10 030	10 608	11 185	11 791	12 371			
200 cm	7 109	7 701	8 465	9 085	9 679	10 271	10 863	11 455	12 075				
210 cm	7 278	7 884	8 663	9 297	9 906	10 512	11 119	11 725	12 359				
220 cm	7 446	8 067	8 860	9 509	10 132	10 753	11 374	11 995					
230 cm	7 615	8 250	9 058	9 721	10 358	10 994	11 629	12 264					
240 cm	8 276	8 953	9 803	10 509	11 189	11 866	12 543						
250 cm	8 444	9 136	10 000	10 721	11 415	12 107							

Ceník rolety s **extrudovaným podomítkovým boxem 20°/90°**, **hliníkovou lamelou M 337**, ovládání páskou/šňůrou, s integrovanou **sítí proti hmyzu**

Šířka / Výška	60 cm	70 cm	80 cm	90 cm	100 cm	110 cm	120 cm	130 cm	140 cm	150 cm	160 cm	170 cm	180 cm
60 cm	4 375	4 719	5 233	5 604	5 950	6 294	6 637	7 078	7 454	7 805	8 153	8 502	8 850
70 cm	4 566	4 929	5 461	5 852	6 217	6 579	6 942	7 405	7 801	8 171	8 538	8 906	9 274
80 cm	4 755	5 136	5 688	6 097	6 481	6 862	7 243	7 730	8 145	8 534	8 921	9 308	9 694
90 cm	4 945	5 346	5 916	6 344	6 747	7 147	7 548	8 058	8 492	8 900	9 306	9 712	10 118
100 cm	5 311	5 750	6 359	6 826	7 267	7 706	8 145	8 703	9 177	9 624	10 069	10 514	10 960
110 cm	5 499	5 957	6 585	7 071	7 531	7 989	8 447	9 028	9 521	9 987	10 452	10 916	11 380
120 cm	5 690	6 167	6 814	7 319	7 798	8 275	8 752	9 356	9 868	10 353	10 837	11 320	11 804
130 cm	5 881	6 377	7 043	7 566	8 064	8 560	9 056	9 684	10 214	10 719	11 222	11 725	12 227
140 cm	6 101	6 621	7 312	7 860	8 382	8 902	9 423	10 080	10 636	11 165	11 693	12 220	12 748
150 cm	6 452	7 014	7 747	8 338	8 903	9 466	10 029	10 738	11 337	11 910	12 480	13 051	13 621
160 cm	6 734	7 324	8 086	8 704	9 296	9 886	10 476	11 066	11 683	12 276	12 865	13 455	14 045
170 cm	6 928	7 537	8 318	8 955	9 566	10 175	10 784	11 393	12 030	12 641	13 250	13 859	
180 cm	7 201	7 845	8 660	9 332	9 978	10 621	11 265	11 909	12 580	13 226	13 870		
190 cm	7 395	8 057	8 892	9 583	10 248	10 911	11 573	12 236	12 927	13 592			
200 cm	7 825	8 534	9 416	10 154	10 865	11 575	12 284	12 993	13 731				
210 cm	8 021	8 750	9 651	10 408	11 139	11 867	12 596	13 324	14 081				
220 cm	8 215	8 963	9 883	10 659	11 409	12 156	12 904	13 652					
230 cm	8 409	9 175	10 115	10 910	11 679	12 446	13 213	13 979					
240 cm	9 911	10 855	11 971	12 943	13 888	14 832	15 776						
250 cm	10 105	11 067	12 203	13 194	14 159	15 121							

Ceny v Kč bez DPH. Cena obsahuje standardní provedení výrobku včetně balení, bez dopravy a montáže.

Ceník rolety s **extrudovaným podomítkovým boxem 20°/90°**, **hliníkovou lamelou MY 442**, ovládání páskou/šňůrou, s integrovanou **sítí proti hmyzu**

Šířka / Výška	60 cm	70 cm	80 cm	90 cm	100 cm	110 cm	120 cm	130 cm	140 cm	150 cm	160 cm	170 cm	180 cm
60 cm	4 385	4 725	5 235	5 603	5 946	6 303	6 643	7 080	7 453	7 800	8 145	8 490	8 835
70 cm	4 747	5 125	5 673	6 079	6 460	6 855	7 233	7 717	8 129	8 514	8 898	9 282	9 665
80 cm	4 932	5 328	5 895	6 319	6 718	7 131	7 528	8 034	8 464	8 868	9 270	9 672	10 074
90 cm	5 116	5 531	6 116	6 559	6 976	7 407	7 822	8 350	8 799	9 222	9 642	10 063	10 483
100 cm	5 304	5 737	6 340	6 801	7 236	7 685	8 118	8 670	9 137	9 578	10 017	10 456	10 895
110 cm	5 651	6 126	6 771	7 274	7 751	8 242	8 717	9 319	9 829	10 313	10 795	11 276	11 758
120 cm	5 836	6 329	6 992	7 513	8 009	8 518	9 012	9 636	10 164	10 667	11 167	11 667	12 167
130 cm	6 023	6 534	7 216	7 755	8 269	8 797	9 308	9 956	10 502	11 023	11 542	12 060	12 579
140 cm	6 237	6 772	7 478	8 041	8 578	9 130	9 665	10 341	10 912	11 457	12 000	12 542	13 085
150 cm	6 425	6 978	7 701	8 283	8 838	9 408	9 962	10 661	11 250	11 813	12 374	12 935	13 497
160 cm	6 940	7 547	8 327	8 962	9 572	10 196	10 803	11 410	12 045	12 655	13 262	13 869	14 476
170 cm	7 128	7 753	8 551	9 205	9 833	10 475	11 101	11 727	12 381	13 009	13 634	14 260	
180 cm	7 400	8 059	8 891	9 579	10 241	10 917	11 577	12 236	12 924	13 586	14 245		
190 cm	7 587	8 265	9 116	9 822	10 502	11 197	11 875	12 553	13 259	13 940			
200 cm	7 775	8 471	9 340	10 065	10 764	11 477	12 173	12 870	13 595				
210 cm	9 025	9 897	10 942	11 843	12 718	13 608	14 480	15 353	16 254				
220 cm	9 212	10 103	11 167	12 086	12 980	13 887	14 779	15 670					
230 cm	9 400	10 309	11 391	12 329	13 241	14 167	15 077	15 987					
240 cm	9 844	10 772	11 873	12 829	13 759	14 704	15 632						
250 cm	10 032	10 978	12 097	13 072	14 021	14 984							

2.4 Příplatky

PŘÍPLATKY	
SPECIÁLNÍ PROVEDENÍ	**CENA**
Dvojitá roleta - samostatné ovládání (viz strana 96)	400 Kč/ks
Dvojitá roleta - společné ovládání (viz strana 96)	800 Kč/ks
Trojitá roleta - samostatné ovládání (viz strana 98)	800 Kč/ks
Trojitá roleta - společné ovládání (viz strana 98)	1 600 Kč/ks
Výklopná roleta (viz strana 100)	1 900 Kč/ks
Přesazený box (viz strana 101)	580 Kč/ks
Řemenice mimo box - páska (viz strana 101)	300 Kč/ks
Box 20° podomítkový (válcovaný) - příplatek k ceně „Box 90° podomítkový válcovaný“ (viz strana 40)	450 Kč/mb
Kovová koncovka vodicí lišty	160 Kč/ks
AWB plech (kryt bočnice)	100 Kč/ks
MANUÁLNÍ OVLÁDÁNÍ	**CENA**
Navíjecí zásobník s klikou včetně úhelníku (poměr 3:1; do 25 kg; viz strana 103)	550 Kč/ks
Podomítkový navíječ - páska	50 Kč/ks
Podomítkový navíječ - šňůra	160 Kč/ks
Převodovka planetová (poměr 2:1; do 20 kg; pouze páska)	850 Kč/ks
Převodovka s pevnou klikou (do 32 kg; viz strana 102)	1 400 Kč/ks
Převodovka s odnímatelnou klikou (do 32 kg; viz strana 102)	1 600 Kč/ks
Kladka nízká, kladka kovová (viz strana 103)	v ceně
Madlo pro ovládání šňůry	80 Kč/ks
Výhybka pásky kovová nebo plastová	250 Kč/ks
Pružinová protiváha (min. šířka 60 cm do max. výšky 200 cm nebo min. šířka 67 cm nad výšku 200 cm; všechny lamely neperforované)	1 650 Kč/ks
Stahovací tyč pro pružinové ovládání	300 Kč/ks
ZAMYKÁNÍ	**CENA**
Posuvné zarážky 2 ks - do koncové lamely (viz strana 105)	370 Kč/pár
Posuvné zarážky 2 ks - do 2. lamely odspodu (viz strana 105)	570 Kč/pár
Zámek - do koncové lamely (viz strana 104)	1 250 Kč/ks
Zámek - do 2. lamely odspodu (viz strana 104)	1 750 Kč/ks
Aretační závěsy (určení počtu viz strana 114)	120 Kč/ks
NESTANDARDNÍ LAMELA	**CENA**
Lamela s_onro (barvy RAL 7016, 9006, 9007, 9016; viz strana 7) - příplatek k ceně M 317/M 328	4 500 Kč/m^2
Lamely M 317 s termínem dodání 3 týdny (ze standardního vzorníku barev; viz strana 7)	200 Kč/m^2
Rozšířená barevná škála (pro M 328, M 317, M 337, MY 442; viz strana 7)	550 Kč/m^2

PŘÍPLATKY				
KOMPONENT	**STANDARDNÍ BARVA**	**PŘÍPLATKOVÉ BARVY S TERMÍNEM DODÁNÍ 3 TÝDNY**	**OSTATNÍ RAL**	**POLEP FÓLIÍ**
VODICÍ LIŠTA				
Vodicí lišta A3 standardní	v ceně	80 Kč/m výšky	150 Kč/m výšky	540 Kč/m výšky
Vodicí lišta A13 rozšířená	210 Kč/m výšky	350 Kč/m výšky	640 Kč/m výšky	570 Kč/m výšky
Vodicí lišta A5 zúžená	30 Kč/m výšky	100 Kč/m výšky	160 Kč/m výšky	540 Kč/m výšky
Vodicí lišta A8 - 12 (A8 - 20) odsazená	160 Kč/m výšky	280 Kč/m výšky	350 Kč/m výšky	740 Kč/m výšky
Vodicí lišta A4 boční	160 Kč/m výšky	280 Kč/m výšky	360 Kč/m výšky	1 270 Kč/m výšky
Vodicí lišta A15 vyrovnávací	230 Kč/m výšky	360 Kč/m výšky	460 Kč/m výšky	1 030 Kč/m výšky
VODICÍ LIŠTA - KOMBI SE SÍTÍ				
Vodicí lišta A20 kombi	v ceně	330 Kč/m výšky	520 Kč/m výšky	880 Kč/m výšky
Vodicí lišta A22 kombi (dělená síť)	-----	-----	v ceně	440 Kč/m výšky
VODICÍ LIŠTA - SPOJENÉ ROLETY				
Vodicí lišta DF A3 dvojitá	v ceně	80 Kč/m výšky	150 Kč/m výšky	320 Kč/m výšky
Vodicí lišta DF A5 dvojitá zúžená	v ceně	60 Kč/m výšky	130 Kč/m výšky	280 Kč/m výšky
Vodicí lišta DF A15 dvojitá vyrovnávací	170 Kč/m výšky	290 Kč/m výšky	400 Kč/m výšky	400 Kč/m výšky
Vodicí lišta DF A3 - 12 dvojitá odsazená	70 Kč/m výšky	160 Kč/m výšky	250 Kč/m výšky	490 Kč/m výšky

PŘÍPLATKY			
BAREVNÁ ÚPRAVA KOMPONENT (příplatek pouze za barvu)	PŘÍPLATKOVÉ BARVY S TERMÍNEM DODÁNÍ 3 TÝDNY	OSTATNÍ RAL	POLEP FÓLIÍ
Předokenní box včetně bočnic	120 Kč/mb	500 Kč/mb	890 Kč/mb
Revizní klapka (podomítkové provedení)	-----	250 Kč/mb	410 Kč/mb
Omítková lišta (podomítkové provedení)	-----	200 Kč/mb	310 Kč/mb
Koncová lamela (SL KU-N, SL-I)	50 Kč/mb	100 Kč/mb	360 Kč/mb
Bočnice (u podomítkového provedení nebo polepu boxu; bočnice nejsou standardně v barvě RAL)	50 Kč/pár	100 Kč/pár	-----
Hliníkové lamely - jednostranné lakování (viz strana 105)	-----	900 Kč/m^2	-----
Hliníkové lamely - oboustranné lakování (viz strana 105)	-----	1 800 Kč/m^2	-----

2.4.1 Příplatky za dělenou síť proti hmyzu

Příplatek k ceně rolety bez sítě.

Šířka / Výška	60 cm	70 cm	80 cm	90 cm	100 cm	110 cm	120 cm	130 cm	140 cm	150 cm	160 cm	170 cm	180 cm
60 cm	1 844	1 932	2 173	2 260	2 347	2 434	2 522	2 609	2 696	2 784	2 871	2 958	3 046
70 cm	1 894	1 982	2 223	2 310	2 397	2 485	2 572	2 659	2 747	2 834	2 921	3 008	3 096
80 cm	1 945	2 032	2 273	2 360	2 447	2 535	2 622	2 709	2 797	2 884	2 971	3 059	3 146
90 cm	1 995	2 082	2 323	2 410	2 497	2 800	2 895	2 989	3 084	3 179	3 273	3 368	3 462
100 cm	2 045	2 132	2 373	2 460	2 547	2 854	2 949	3 044	3 138	3 233	3 327	3 422	3 517
110 cm	2 269	2 364	2 625	2 719	2 814	2 909	3 003	3 098	3 192	3 287	3 382	3 476	3 571
120 cm	2 326	2 420	2 681	2 776	2 870	2 965	3 060	3 154	3 249	3 343	3 438	3 533	3 627
130 cm	2 380	2 475	2 735	2 830	2 925	3 019	3 114	3 208	3 303	3 398	3 492	3 587	3 681
140 cm	2 463	2 563	2 829	2 929	3 029	3 129	3 229	3 329	3 429	3 529	3 629	3 729	3 829
150 cm	2 517	2 617	2 883	2 983	3 083	3 183	3 283	3 383	3 483	3 583	3 684	3 784	3 884
160 cm	2 571	2 671	2 938	3 038	3 138	3 238	3 338	3 438	3 538	3 638	3 738	3 838	3 938
170 cm	2 626	2 726	2 992	3 092	3 192	3 292	3 392	3 492	3 592	3 692	3 792	3 892	
180 cm	2 751	2 866	3 147	3 262	3 377	3 492	3 607	3 722	3 837	3 951	4 066		
190 cm	2 805	2 920	3 201	3 316	3 431	3 546	3 661	3 776	3 891	4 006			
200 cm	2 860	2 974	3 256	3 371	3 485	3 600	3 715	3 830	3 945				
210 cm	2 914	3 029	3 310	3 425	3 540	3 655	3 770	3 884	3 999				
220 cm	2 968	3 083	3 364	3 479	3 594	3 709	3 824	3 939					
230 cm	3 022	3 137	3 418	3 533	3 648	3 763	3 878	3 993					
240 cm	3 076	3 191	3 472	3 587	3 702	3 817	3 932						
250 cm	3 131	3 245	3 527	3 642	3 756	3 871							

Poznámka: vyobrazení tohoto provedení viz strana 101.

2.4.2 Příplatky za elektromotory

Typ motoru	Typ hřídele	Min. šířka rolety	Aretační závěsy	Nastavení koncových poloh	Délka kabelu	Příkon	Cena
ASA mechanický - Standard (člen skupiny Somfy)	OCTO 40	67 cm	ne	imbusovým klíčem	250 cm	65 - 100 W	2 800 Kč
Somfy LS 40 (mechanický)	OCTO 40	50 cm	ne	imbusovým klíčem	300 cm	65 - 100 W	3 050 Kč
Somfy LT 50-60 (mechanický)	OCTO 50-60	67 cm	ne	tlačítky na motoru	100 cm	90 - 160 W	3 100 Kč
Somfy LT 50-60 s NHK (mechanický)	OCTO 50-60	72 cm	ne	tlačítky na motoru	100 cm	90 - 160 W	8 500 Kč
Somfy ALTUS 40 RTS - s integrovaným přijímačem	OCTO 40	62 cm	ne	dálkovým ovladačem	300 cm	80 - 100 W	4 800 Kč
Somfy ALTUS 50/60 RTS - s integrovaným přijímačem	OCTO 50-60	77 cm	ne	dálkovým ovladačem	300 cm	90 - 160 W	4 950 Kč
Somfy OXIMO RTS - s integrovaným přijímačem - rozeznání překážek - u šířky rolety 43 - 77 cm zkrácený typ motoru s externím přijímačem	OCTO 50-60	43 cm	ano	dálkovým ovladačem	300 cm	90 - 160 W	5 550 Kč
Somfy OXIMO 50 io - s integrovaným přijímačem dálkového ovládání io homecontrol - rozeznání překážek - u šířky rolety 43 - 77 cm zkrácený typ motoru s externím přijímačem	OCTO 50-60	43 cm	ano	dálkovým ovladačem	300 cm	90 - 160 W	6 800 Kč
Somfy LT 50-60 NHK RTS	OCTO 50-60	92 cm	ne	tlačítky na motoru	100 cm	120 - 160 W	11 600 Kč
Somfy OXIMO WT (elektronický) - rozeznání překážek	OCTO 50-60	77 cm	ano	nastavovacím kabelem	300 cm	90 - 160 W	4 800 Kč
Somfy ILMO 40 WT (elektronický) * - rozeznání překážek - určení velikosti boxu dle hřídele OCTO 50-60	OCTO 40	57 cm	ano	automaticky	250 cm	65 - 100 W	4 500 Kč
Somfy ILMO 50 WT (elektronický) * - rozeznání překážek - u šířky rolety 43 - 72 cm zkrácený typ motoru	OCTO 50-60	43 cm	ano	automaticky	300 cm	90 - 140 W	4 500 Kč
BECKER M (mechanický)	OCTO 40	69 cm	ne	imbusovým klíčem	300 cm	115 W	3 500 Kč
BECKER PR+ (elektronický) - rozeznání překážek - určení velikosti boxu dle hřídele OCTO 50-60	OCTO 40	60 cm	ano	nastavovacím kabelem	300 cm	115 W	5 000 Kč
BECKER PROF+ - s intergrovaným přijímačem - rozeznání překážek - určení velikosti boxu dle hřídele OCTO 50-60	OCTO 40	60 cm	ano	dálkovým ovladačem	300 cm	110 W	5 800 Kč
Somfy OXIMO 40 WireFree RTS - s integrovaným přijímačem - akumulátorový - součástí solární panel a baterie - určení velikosti boxu dle hřídele OCTO 50-60	OCTO 40	55 cm	ano	dálkovým ovladačem	bez kabelu	DC 12 V	13 500 Kč
AKKUROL (akumulátorový do bočnice) * - box minimálně 165 mm	OCTO 40	25 cm	ne	automaticky	200 cm	DC 14,4 V	2 900 Kč

* U lamely s_onro nelze použít motory s automatickým nastavením koncových poloh.

V případě volby aretačních závěsů u ovládání, kde nejsou tyto závěsy standardem, je nutno počítat se zvýšeným nábalem (např. u motoru s hřídelí OCTO 40 je potřeba brát v úvahu nábal dle hřídele OCTO 60).

2.5 Typy vodicích lišt

A3 standardní

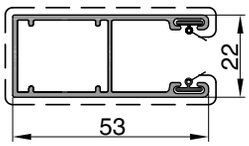

A13 rozšířená

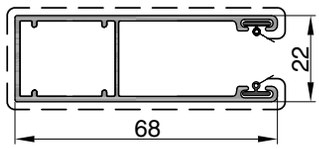

A5 zúžená

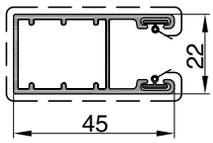

A8 - 12 (A8 - 20) odsazená

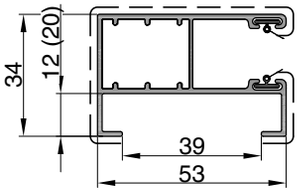

A4 boční

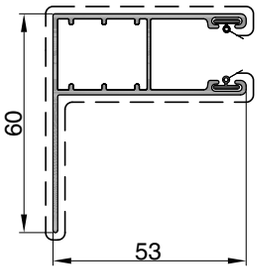

A15 vyrovnávací

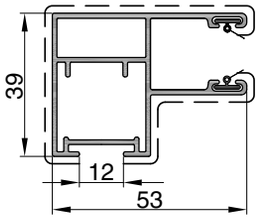

A20 kombi

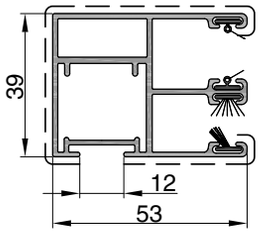

A22 kombi (dělená síť)

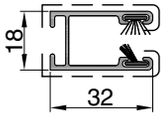

Je vždy dodávána v RAL, bez příplatku.

DF A3 dvojitá

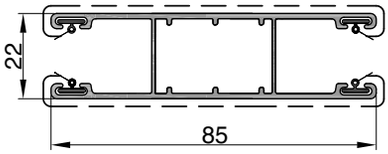

DF A5 dvojitá zúžená

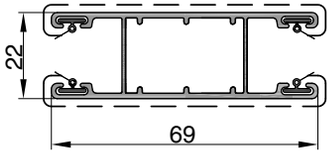

DF A15 dvojitá vyrovnávací

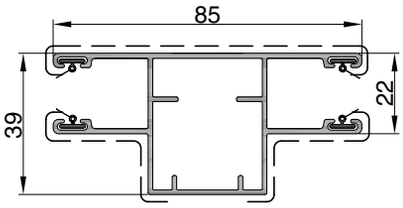

DF A3 - 12 dvojitá odsazená

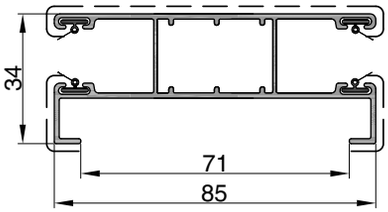

Barvy - vodicí lišty		
Barva	Termín dodání	Příplatek (strana 54)
bílá (RAL 9003), hnědá (RAL 8014), stříbrná (RAL 9006), antracit (RAL 7016) - A3, A4, A5, A13, A8 - 12, A8 - 20, A15, A20, DF A3, DF A5, DF A15, DF A3 - 12	1 týden	ne
zlatý dub (polep fólií) - A3, A20 s gumou	1 týden	ano
bílá (RAL 9016 mat) - A3, A4, A5, A8 - 12, A15, A20, DF A3, DF A5, DF A15, DF A3 - 12	3 týdny	ne
hnědá (RAL 8019) - A3, A4, A5, A13, A8 - 12, A8 - 20, A15, A20, DF A3, DF A5, DF A15, DF A3 - 12 béžová (RAL 1015) - A3, A4, A5, A13, A8 - 12, A15, A20, DF A3, DF A15 stříbrný elox EV1 - A3, A4, A5, A13, A8 - 12, A8 - 20, A15, A20, DF A3, DF A5, DF A15, DF A3 - 12 zelená (RAL 6009) - A3, A4, A5, A8 - 12	3 týdny	ano
hnědá (RAL 8003) - A3, A4, A5, A13, A8 - 12, A8 - 20, A15, A20, DF A3, DF A5, DF A15, DF A3 - 12	4 týdny	ne
jiná RAL, polep fólií	4 týdny	ano

Upozornění: uvedené číslo RAL vyjadřuje nejbližší odstín barvy, nejedná se přímo o barevné tóny dle RAL.

- - - polep fólií

2.6 Typy koncových lamel

SL KU-N

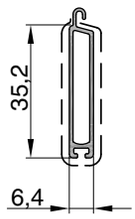

SL-I

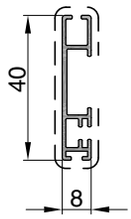

Barvy - koncové lamely SL KU-N nebo SL-I		
Barva	Termín dodání	Příplatek (strana 55)
bílá (RAL 9003), hnědá (RAL 8014), stříbrná (RAL 9006), antracit (RAL 7016)	1 týden	ne
zlatý dub (polep fólií)	1 týden	ano
bílá (RAL 9016 mat)	3 týdny	ne
hnědá (RAL 8019), béžová (RAL 1015), stříbrný elox EV1 zelená (RAL 6009) - není standard pro koncovou lamelu SL-I	3 týdny	ano
hnědá (RAL 8003)	4 týdny	ne
jiná RAL, polep fólií	4 týdny	ano

Upozornění: uvedené číslo RAL vyjadřuje nejbližší odstín barvy, nejedná se přímo o barevné tóny dle RAL.

2.7 Vyobrazení polepu fólií u boxu

zkosený 20°

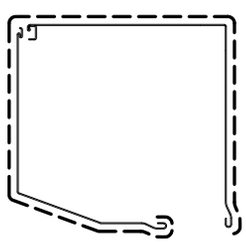

zkosený 45°

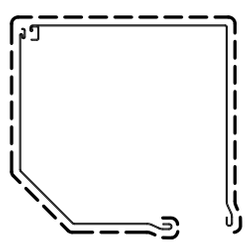

90°

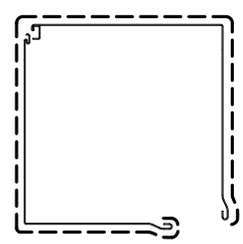

čtvrtkulatý

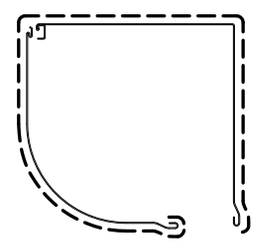

kulatý

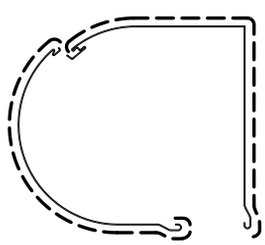

podomítkový 20°

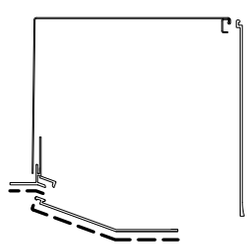

podomítkový 90°

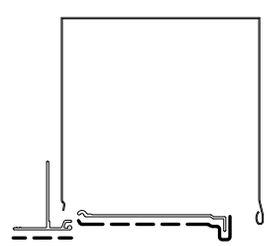

- - - polep fólií

2.8 Popis výrobku

Přiznaný box

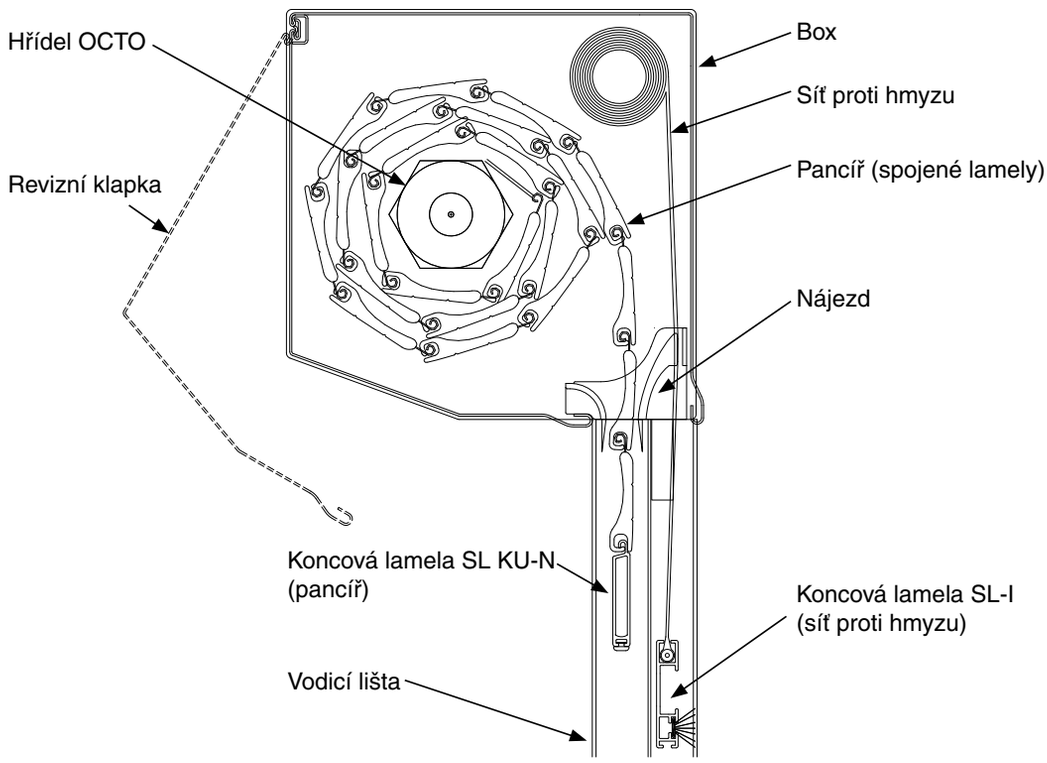

Podomítkový box

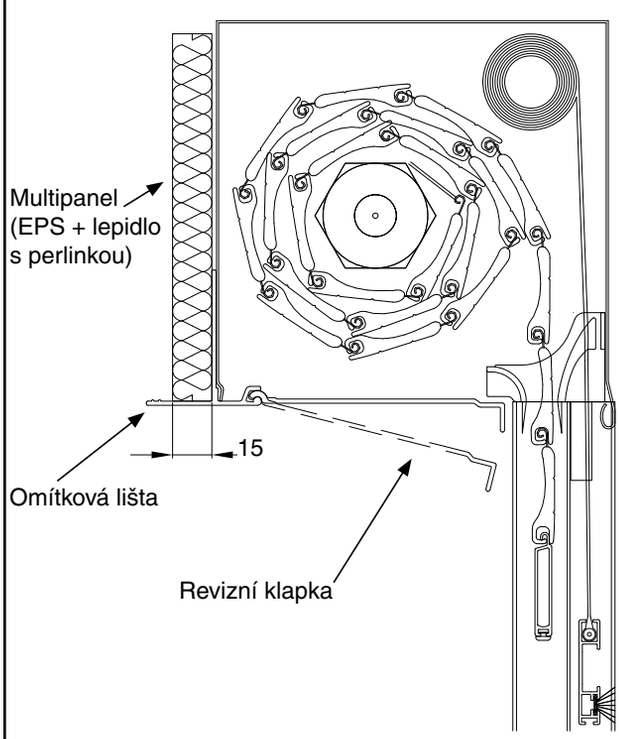

Objednací rozměr rolety

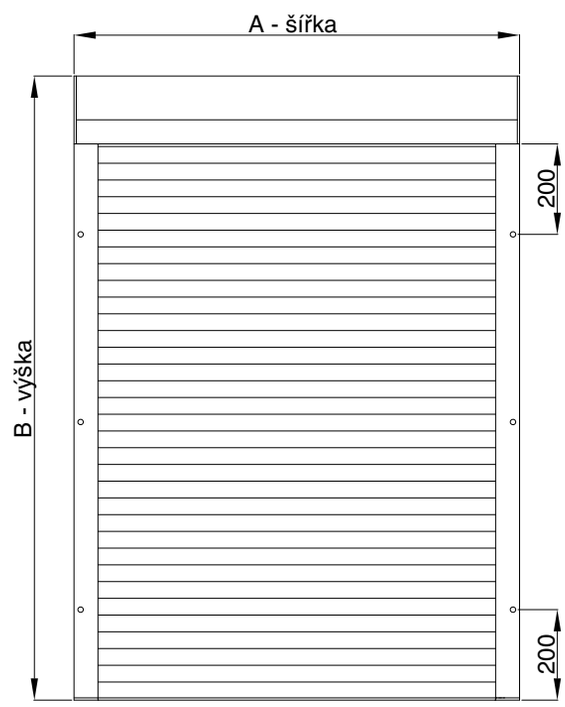

Středové kotvící otvory jsou u rolet s výškou nad 2 m.

2.9 Určení strany ovládání

Zadní vývod pásky nebo šňůry

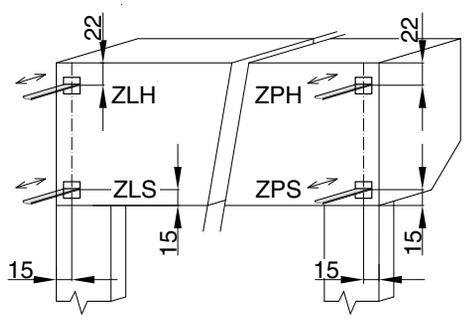

Zadní vývod průchodky kliky

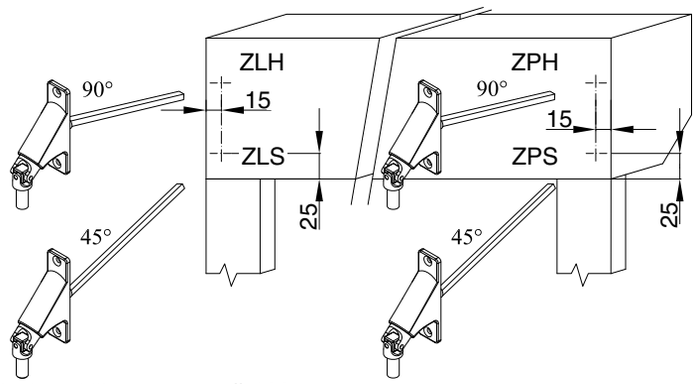

Vyobrazení převodovky s klikou na straně 102.

Zadní vývod kabelu u motorického ovládání

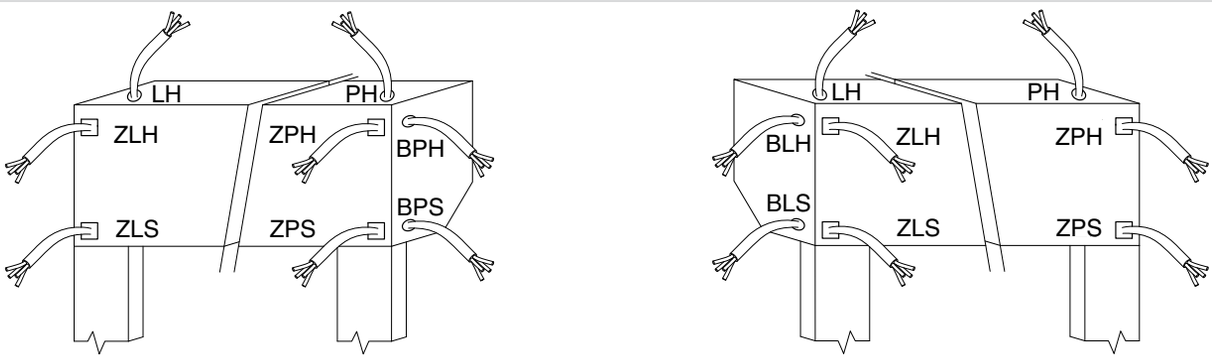

Přední vývod manuálního / motorického ovládání

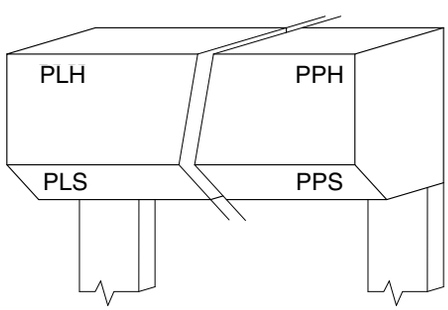

U vývodu PLS a PPS není možné volit ovládání klikou.

ZLH...zadní levý horní	ZPS... zadní pravý spodní	BLS... boční levý spodní	PH.....pravý horní	PLS...přední levý spodní
ZPH...zadní pravý horní	BLH... boční levý horní	BPS...boční pravý spodní	PLH... přední levý horní	PPS...přední pravý spodní
ZLS... zadní levý spodní	BPH...boční pravý horní	LH..... levý horní	PPH...přední pravý horní	

SPOLEČNÁ SEKCE VENKOVNÍCH ROLET
PŘEDOKENNÍ ROLETY
NADOKENNÍ ROLETY
ROLETY DO PŘEKLADU HELUZ
CENÍK KOMPONENTŮ
DODACÍ TERMÍNY
MANUÁL

3. Nadokenní rolety

3.1 Volba boxu

Velikost boxu dle výšky rolety

Hřídel OCTO 40						
VELIKOST BOXU výška x hloubka 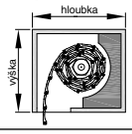	**M 328 ***	**M 317 ****	**M 337**	**MY 442**	**PVC 37**	**s_onro**
	Maximální výška rolety (cm)					
175 x 220 mm	155	151	148	---	146	92
200 x 220 mm	266	244	200	---	245	130
240 x 255 mm	425	388	338	---	312	190

Hřídel OCTO 60						
VELIKOST BOXU výška x hloubka 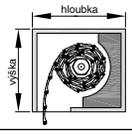	**M 328 ***	**M 317 ****	**M 337**	**MY 442**	**PVC 37**	**s_onro**
	Maximální výška rolety (cm)					
175 x 220 mm	133	118	119	100	120	80
200 x 220 mm	236	218	178	168	234	120
240 x 255 mm	403	370	312	306	312	180

Mezní rozměry rolety kombi se sítí

Způsob ovládání sítě	Min. šířka	Max. šířka	Max. výška	Max. plocha
Easy-click (standard)	40 cm (72 cm s brzdou)	180 cm	250 cm	3 m^2

* lamely ze standardního vzorníku - 1, 2, 3, 4, 6, 7, 10, 13, 14, 15, 38
** lamely ze standardního vzorníku - 9, 11, 12, 23 a z příplatkového vzorníku - 113, 114, 116, 128, 187

3.2 Ceník

3.2.1 Ceník rolety s přiznaným plastovým boxem

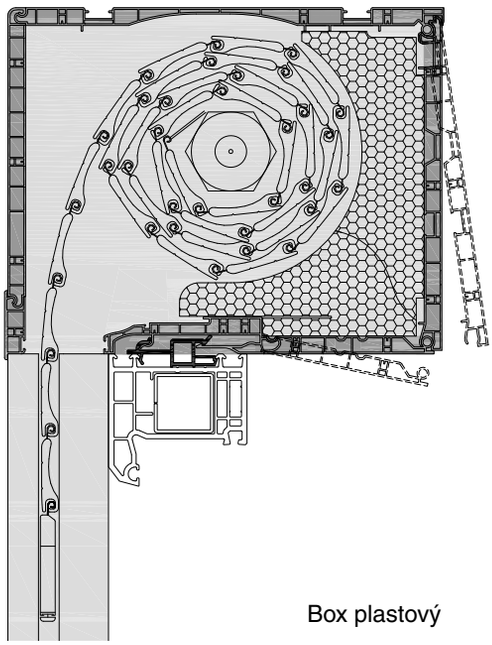

Box plastový

Standardní provedení rolety
✓ celoplastový box
✓ revizní klapka vnitřní nebo spodní
✓ zateplení boxu
✓ ovládání manuální - páska 14 mm
✓ navíječ pásky (do 12 kg; nad 235 cm velký)
✓ lamely dle tabulkového ceníku
✓ aretované lamely
✓ PVC vodicí lišta
✓ plastový univerzální adaptér
✓ kotvící trny pro vodicí lištu
✓ koncovka vodicí lišty
✓ boční upevňovací konzoly - 2 ks

Barvy - box plastový		
Barva	Termín dodání	Příplatek
bílá	1 týden	ne
jiná RAL (pouze vnější část boxu) polep fólií	4 týdny	ano

Příplatky strana 70.

Ceník rolety s **přiznaným plastovým boxem**, **plastovou lamelou PVC 37**, ovládání páskou

Šířka / Výška	60 cm	70 cm	80 cm	90 cm	100 cm	110 cm	120 cm	130 cm	140 cm	150 cm	160 cm	170 cm	180 cm	190 cm	200 cm
60 cm	1 960	2 131	2 303	2 502	2 673	2 845	3 016	3 187	3 386	3 558	3 729	3 900	4 071	4 271	4 442
70 cm	2 055	2 235	2 416	2 624	2 805	2 985	3 166	3 346	3 555	3 735	3 916	4 096	4 277	4 485	4 666
80 cm	2 155	2 344	2 534	2 752	2 941	3 131	3 321	3 510	3 728	3 918	4 107	4 297	4 487	4 704	4 894
90 cm	2 254	2 453	2 652	2 879	3 078	3 276	3 475	3 674	3 901	4 100	4 299	4 498	4 696	4 923	5 122
100 cm	2 354	2 562	2 770	3 006	3 214	3 422	3 630	3 838	4 074	4 282	4 490	4 698	4 906	5 143	5 351
110 cm	2 449	2 666	2 883	3 128	3 346	3 563	3 780	3 997	4 243	4 460	4 677	4 894	5 112	5 357	5 574
120 cm	2 548	2 775	3 001	3 256	3 482	3 708	3 935	4 161	4 416	4 642	4 869	5 095	5 322	5 576	5 803
130 cm	2 648	2 883	3 119	3 383	3 618	3 854	4 090	4 325	4 589	4 825	5 060	5 296	5 532	5 795	6 031
140 cm	2 743	2 987	3 232	3 505	3 750	3 995	4 240	4 485	4 758	5 002	5 247	5 492	5 737	6 010	6 255
150 cm	2 898	3 158	3 418	3 707	3 967	4 228	4 488	4 748	5 037	5 297	5 558	5 818	6 078	6 367	
160 cm	2 992	3 262	3 532	3 829	4 099	4 368	4 638	4 908	5 205	5 475	5 744	6 014	6 283		
170 cm	3 092	3 371	3 650	3 956	4 235	4 514	4 793	5 071	5 378	5 657	5 936	6 215			
180 cm	3 192	3 480	3 767	4 084	4 372	4 660	4 948	5 235	5 552	5 840	6 128				
190 cm	3 291	3 588	3 885	4 211	4 508	4 805	5 102	5 399	5 725	6 022					
200 cm	3 386	3 692	3 999	4 333	4 640	4 946	5 252	5 559	5 893						
210 cm	3 486	3 801	4 117	4 460	4 776	5 092	5 407	5 723							
220 cm	3 585	3 910	4 235	4 588	4 912	5 237	5 562	5 887							
230 cm	3 680	4 014	4 348	4 710	5 044	5 378	5 712								
240 cm	4 062	4 405	4 748	5 119	5 463	5 806	6 149								
250 cm	4 343	4 714	5 084	5 483	5 854	6 224									
260 cm	4 443	4 823	5 202	5 610	5 990	6 370									
270 cm	4 542	4 931	5 320	5 737	6 126										
280 cm	4 642	5 040	5 438	5 865	6 263										
290 cm	4 737	5 144	5 551	5 987											
300 cm	4 836	5 253	5 669	6 114											
310 cm	4 936	5 362	5 787	6 241											

Ceník rolety s **přiznaným plastovým boxem, hliníkovou lamelou M 328/M 317**, ovládání páskou

Šířka / Výška	60 cm	70 cm	80 cm	90 cm	100 cm	110 cm	120 cm	130 cm	140 cm	150 cm	160 cm	170 cm	180 cm	190 cm	200 cm	210 cm	220 cm	230 cm	240 cm	250 cm	260 cm	270 cm	280 cm	290 cm
60 cm	2 112	2 315	2 517	2 748	2 950	3 153	3 355	3 557	3 788	3 991	4 193	4 395	4 598	4 829	5 031	5 233	5 436	5 638	5 869	6 071	6 274	6 476	6 678	6 909
70 cm	2 232	2 449	2 667	2 912	3 129	3 347	3 564	3 781	4 027	4 244	4 461	4 678	4 895	5 141	5 358	5 575	5 792	6 009	6 255	6 472	6 689	6 906	7 123	7 369
80 cm	2 355	2 587	2 819	3 079	3 311	3 543	3 775	4 007	4 267	4 499	4 731	4 963	5 195	5 455	5 687	5 919	6 151	6 383	6 643	6 875	7 107	7 339	7 571	7 831
90 cm	2 477	2 724	2 971	3 246	3 493	3 739	3 986	4 233	4 508	4 755	5 001	5 248	5 495	5 770	6 017	6 263	6 510	6 756	7 032	7 278	7 525	7 772	8 018	8 294
100 cm	2 600	2 861	3 123	3 413	3 674	3 936	4 197	4 459	4 749	5 010	5 272	5 533	5 794	6 085	6 346	6 607	6 869	7 130	7 420	7 682	7 943	8 204	8 466	8 756
110 cm	2 720	2 996	3 272	3 577	3 853	4 130	4 406	4 682	4 987	5 263	5 539	5 815	6 092	6 397	6 673	6 949	7 225	7 501	7 806	8 082	8 359	8 635	8 911	9 216
120 cm	2 843	3 133	3 424	3 744	4 035	4 326	4 617	4 908	5 228	5 519	5 810	6 100	6 391	6 711	7 002	7 293	7 584	7 875	8 195	8 486	8 777	9 067	9 358	9 678
130 cm	2 965	3 271	3 576	3 911	4 217	4 522	4 828	5 134	5 468	5 774	6 080	6 386	6 691	7 026	7 331	7 637	7 943	8 249	8 583	8 889	9 195	9 500	9 806	10 140
140 cm	3 085	3 406	3 726	4 075	4 396	4 716	5 037	5 357	5 707	6 027	6 348	6 668	6 989	7 338	7 658	7 979	8 299	8 620	8 969	9 290	9 610	9 930	10 251	10 600
150 cm	3 208	3 543	3 878	4 242	4 577	4 913	5 248	5 583	5 947	6 283	6 618	6 953	7 288	7 652	7 988	8 323	8 658	8 993	9 357	9 693	10 028	10 363	10 699	11 063
160 cm	3 382	3 738	4 094	4 479	4 835	5 191	5 547	5 903	6 288	6 644	7 000	7 356	7 712	8 097	8 453	8 809	9 165	9 521	9 906	10 262	10 618	10 974	11 330	11 715
170 cm	3 505	3 875	4 246	4 646	5 017	5 388	5 758	6 129	6 529	6 900	7 270	7 641	8 012	8 412	8 783	9 153	9 524	9 895	10 295	10 665	11 036	11 407	11 778	12 178
180 cm	3 627	4 013	4 398	4 813	5 198	5 584	5 970	6 355	6 769	7 155	7 541	7 926	8 312	8 726	9 112	9 497	9 883	10 269	10 683	11 069	11 454	11 840	12 225	12 640
190 cm	3 750	4 150	4 550	4 980	5 380	5 780	6 181	6 581	7 010	7 411	7 811	8 211	8 612	9 041	9 441	9 842	10 242	10 642	11 072	11 472	11 872	12 273	12 673	13 102
200 cm	3 870	4 285	4 700	5 144	5 559	5 974	6 389	6 804	7 248	7 664	8 079	8 494	8 909	9 353	9 768	10 183	10 598	11 014	11 457	11 873	12 288	12 703	13 118	13 562
210 cm	3 992	4 422	4 852	5 311	5 741	6 171	6 600	7 030	7 489	7 919	8 349	8 779	9 209	9 668	10 097	10 527	10 957	11 387	11 846	12 276	12 706	13 136	13 566	14 024
220 cm	4 115	4 559	5 004	5 478	5 922	6 367	6 812	7 256	7 730	8 175	8 619	9 064	9 509	9 982	10 427	10 871	11 316	11 761	12 234	12 679	13 124	13 568	14 013	14 487
230 cm	4 235	4 694	5 154	5 642	6 101	6 561	7 020	7 480	7 968	8 427	8 887	9 346	9 806	10 294	10 754	11 213	11 673	12 132	12 620	13 080	13 539	13 999	14 458	
240 cm	4 646	5 120	5 594	6 097	6 572	7 046	7 520	7 994	8 497	8 972	9 446	9 920	10 394	10 897	11 372	11 846	12 320	12 794	13 297	13 772	14 246	14 720		
250 cm	4 769	5 258	5 747	6 264	6 753	7 242	7 731	8 220	8 738	9 227	9 716	10 205	10 694	11 212	11 701	12 190	12 679	13 168	13 686	14 175	14 664			
260 cm	4 891	5 395	5 899	6 431	6 935	7 439	7 943	8 446	8 979	9 483	9 986	10 490	10 994	11 527	12 030	12 534	13 038	13 542	14 074	14 578				
270 cm	5 198	5 735	6 271	6 836	7 373	7 909	8 446	8 982	9 547	10 084	10 620	11 157	11 693	12 258	12 795	13 331	13 868	14 404	14 969					
280 cm	5 321	5 872	6 423	7 003	7 554	8 106	8 657	9 208	9 788	10 339	10 890	11 442	11 993	12 573	13 124	13 675	14 226	14 778						
290 cm	5 441	6 007	6 573	7 167	7 733	8 299	8 865	9 431	10 026	10 592	11 158	11 724	12 290	12 885	13 451	14 017	14 583							
300 cm	5 563	6 144	6 725	7 334	7 915	8 496	9 077	9 657	10 267	10 848	11 428	12 009	12 590	13 199	13 780	14 361								
310 cm	5 686	6 281	6 877	7 501	8 097	8 692	9 288	9 883	10 508	11 103	11 699	12 294	12 890	13 514	14 110									
320 cm	5 806	6 416	7 026	7 665	8 276	8 886	9 496	10 107	10 746	11 356	11 966	12 577	13 187	13 826	14 436									
330 cm	5 928	6 553	7 178	7 832	8 457	9 082	9 708	10 333	10 987	11 612	12 237	12 862	13 487	14 141										
340 cm	6 051	6 691	7 331	7 999	8 639	9 279	9 919	10 559	11 227	11 867	12 507	13 147	13 787	14 455										
350 cm	6 171	6 825	7 480	8 164	8 818	9 473	10 127	10 782	11 465	12 120	12 775	13 429	14 084											
360 cm	6 293	6 963	7 632	8 330	9 000	9 669	10 339	11 008	11 706	12 376	13 045	13 714	14 384											
370 cm	6 416	7 100	7 784	8 497	9 181	9 866	10 550	11 234	11 947	12 631	13 315	13 999												
380 cm	6 538	7 237	7 936	8 664	9 363	10 062	10 761	11 460	12 188	12 887	13 585	14 284												
390 cm	6 658	7 372	8 086	8 828	9 542	10 256	10 970	11 683	12 426	13 139	13 853													
400 cm	6 781	7 509	8 238	8 995	9 724	10 452	11 181	11 909	12 666	13 395	14 123													

platí pouze pro lamelu M 317, která umožňuje větší mezní rozměry

Ceny v Kč bez DPH. Cena obsahuje standardní provedení výrobku včetně balení, bez dopravy a montáže.

Ceník rolety s **přiznaným plastovým boxem**, **hliníkovou lamelou M 337**, ovládání páskou

Šířka / Výška	60 cm	70 cm	80 cm	90 cm	100 cm	110 cm	120 cm	130 cm	140 cm	150 cm	160 cm	170 cm	180 cm	190 cm	200 cm	210 cm	220 cm	230 cm	240 cm	250 cm	260 cm	270 cm	280 cm	290 cm	300 cm	310 cm	320 cm
60 cm	2 238	2 465	2 691	2 947	3 174	3 400	3 627	3 854	4 109	4 336	4 563	4 789	5 016	5 272	5 498	5 725	5 952	6 178	6 434	6 661	6 887	7 114	7 341	7 596	7 823	8 050	8 276
70 cm	2 383	2 629	2 875	3 151	3 397	3 643	3 889	4 136	4 411	4 657	4 903	5 150	5 396	5 671	5 917	6 164	6 410	6 656	6 931	7 178	7 424	7 670	7 916	8 192	8 438	8 684	8 930
80 cm	2 530	2 796	3 062	3 357	3 622	3 888	4 154	4 420	4 715	4 981	5 247	5 512	5 778	6 073	6 339	6 605	6 871	7 137	7 431	7 697	7 963	8 229	8 495	8 789	9 055	9 321	9 587
90 cm	2 678	2 963	3 248	3 563	3 848	4 134	4 419	4 705	5 019	5 304	5 590	5 875	6 161	6 475	6 760	7 046	7 331	7 617	7 931	8 217	8 502	8 788	9 073	9 387	9 673	9 958	10 244
100 cm	2 825	3 130	3 435	3 769	4 074	4 379	4 684	4 989	5 323	5 628	5 933	6 238	6 543	6 877	7 182	7 487	7 792	8 097	8 431	8 736	9 041	9 346	9 651	9 985	10 290	10 595	10 900
110 cm	2 970	3 294	3 619	3 972	4 297	4 622	4 946	5 271	5 624	5 949	6 274	6 598	6 923	7 276	7 601	7 926	8 250	8 575	8 928	9 253	9 578	9 902	10 227	10 581	10 905	11 230	11 554
120 cm	3 117	3 461	3 805	4 178	4 523	4 867	5 211	5 555	5 928	6 273	6 617	6 961	7 305	7 678	8 023	8 367	8 711	9 055	9 428	9 773	10 117	10 461	10 805	11 178	11 523	11 867	12 211
130 cm	3 264	3 628	3 992	4 385	4 748	5 112	5 476	5 840	6 233	6 596	6 960	7 324	7 688	8 080	8 444	8 808	9 172	9 536	9 928	10 292	10 656	11 020	11 384	11 776	12 140	12 504	12 868
140 cm	3 409	3 793	4 176	4 588	4 972	5 355	5 738	6 122	6 534	6 917	7 301	7 684	8 068	8 480	8 863	9 247	9 630	10 014	10 426	10 809	11 193	11 576	11 959	12 372	12 755	13 138	13 522
150 cm	3 609	4 017	4 426	4 864	5 272	5 681	6 089	6 498	6 935	7 344	7 753	8 161	8 570	9 007	9 416	9 825	10 233	10 642	11 079	11 488	11 896	12 305	12 714	13 151	13 560	13 968	14 377
160 cm	3 754	4 182	4 610	5 067	5 495	5 923	6 352	6 780	7 237	7 665	8 093	8 522	8 950	9 407	9 835	10 263	10 691	11 120	11 577	12 005	12 433	12 861	13 289	13 746	14 175	14 603	15 031
170 cm	3 901	4 349	4 797	5 273	5 721	6 169	6 617	7 064	7 541	7 989	8 437	8 884	9 332	9 809	10 257	10 704	11 152	11 600	12 077	12 524	12 972	13 420	13 868	14 344	14 792	15 240	15 688
180 cm	4 048	4 516	4 983	5 479	5 947	6 414	6 881	7 349	7 845	8 312	8 780	9 247	9 715	10 211	10 678	11 146	11 613	12 080	12 576	13 044	13 511	13 979	14 446	14 942	15 410	15 877	16 344
190 cm	4 196	4 683	5 170	5 685	6 172	6 659	7 146	7 633	8 149	8 636	9 123	9 610	10 097	10 613	11 100	11 587	12 074	12 561	13 076	13 563	14 050	14 537	15 024	15 540	16 027	16 514	17 001
200 cm	4 340	4 847	5 354	5 889	6 396	6 902	7 409	7 915	8 451	8 957	9 464	9 970	10 477	11 012	11 519	12 025	12 532	13 038	13 574	14 080	14 587	15 094	15 600	16 135	16 642	17 149	17 655
210 cm	4 672	5 215	5 758	6 331	6 874	7 417	7 961	8 504	9 076	9 620	10 163	10 707	11 250	11 822	12 365	12 909	13 452	13 996	14 568	15 111	15 655	16 198	16 741	17 314	17 857	18 400	18 944
220 cm	4 816	5 379	5 942	6 534	7 097	7 660	8 223	8 786	9 378	9 941	10 504	11 067	11 630	12 222	12 785	13 348	13 910	14 473	15 065	15 628	16 191	16 754	17 317	17 909	18 472	19 035	
230 cm	4 964	5 546	6 129	6 740	7 323	7 905	8 488	9 071	9 682	10 264	10 847	11 430	12 012	12 624	13 206	13 789	14 371	14 954	15 565	16 148	16 730	17 313	17 895	18 507	19 089		
240 cm	5 400	6 002	6 604	7 235	7 837	8 439	9 042	9 644	10 275	10 877	11 479	12 081	12 683	13 314	13 916	14 519	15 121	15 723	16 354	16 956	17 558	18 160	18 762	19 393			
250 cm	5 545	6 166	6 788	7 439	8 060	8 682	9 304	9 926	10 576	11 198	11 820	12 441	13 063	13 714	14 335	14 957	15 579	16 201	16 851	17 473	18 095	18 717					
260 cm	5 692	6 333	6 975	7 645	8 286	8 927	9 569	10 210	10 880	11 522	12 163	12 804	13 446	14 116	14 757	15 398	16 040	16 681	17 351	17 993	18 634						
270 cm	5 839	6 500	7 161	7 851	8 512	9 173	9 834	10 495	11 184	11 845	12 506	13 167	13 828	14 518	15 179	15 840	16 500	17 161	17 851	18 512							
280 cm	5 987	6 667	7 348	8 057	8 737	9 418	10 099	10 779	11 488	12 169	12 849	13 530	14 210	14 920	15 600	16 281	16 961	17 642	18 351								
290 cm	6 131	6 832	7 532	8 261	8 961	9 661	10 361	11 061	11 790	12 490	13 190	13 890	14 590	15 319	16 019	16 719	17 419	18 120	18 848								
300 cm	6 279	6 998	7 718	8 467	9 186	9 906	10 626	11 345	12 094	12 814	13 533	14 253	14 973	15 721	16 441	17 161	17 880	18 600									
310 cm	6 426	7 165	7 905	8 673	9 412	10 151	10 891	11 630	12 398	13 137	13 877	14 616	15 355	16 123	16 862	17 602	18 341										
320 cm	6 571	7 330	8 089	8 876	9 635	10 394	11 153	11 912	12 699	13 458	14 217	14 976	15 735	16 523	17 281	18 040											
330 cm	6 718	7 497	8 275	9 082	9 861	10 639	11 418	12 196	13 004	13 782	14 560	15 339	16 117	16 925	17 703	18 482											
340 cm	6 835	7 629	8 423	9 246	10 040	10 835	11 629	12 423	13 246	14 040	14 834	15 628	16 422	17 245	18 039												

Ceny v Kč bez DPH. Cena obsahuje standardní provedení výrobku včetně balení, bez dopravy a montáže.

Ceník rolety s **přiznaným plastovým boxem, hliníkovou lamelou MY 442**, ovládání páskou

Šířka / Výška	60 cm	70 cm	80 cm	90 cm	100 cm	110 cm	120 cm	130 cm	140 cm	150 cm	160 cm	170 cm	180 cm	190 cm	200 cm	210 cm	220 cm	230 cm	240 cm	250 cm	260 cm	270 cm	280 cm	290 cm	300 cm	310 cm	320 cm	330 cm	340 cm	350 cm	360 cm	370 cm	380 cm	390 cm	400 cm
60 cm	2 264	2 492	2 720	2 978	3 206	3 434	3 662	3 891	4 148	4 376	4 605	4 833	5 061	5 319	5 547	5 775	6 003	6 231	6 489	6 717	6 945	7 173	7 401	7 659	7 887	8 115	8 343	8 572	8 829	9 057	9 286	9 514	9 771	9 999	10 228
70 cm	2 408	2 656	2 903	3 180	3 428	3 675	3 923	4 170	4 447	4 695	4 942	5 190	5 437	5 714	5 961	6 209	6 456	6 704	6 981	7 228	7 476	7 723	7 971	8 248	8 495	8 743	8 990	9 238	9 515	9 762	10 009	10 257	10 534	10 781	11 029
80 cm	2 555	2 822	3 089	3 385	3 652	3 919	4 186	4 452	4 749	5 015	5 282	5 549	5 816	6 112	6 379	6 646	6 912	7 179	7 476	7 742	8 009	8 276	8 543	8 839	9 106	9 373	9 639	9 906	10 202	10 469	10 736	11 003	11 299	11 566	11 833
90 cm	2 700	2 986	3 272	3 588	3 874	4 160	4 446	4 732	5 048	5 334	5 620	5 906	6 192	6 508	6 794	7 080	7 366	7 652	7 968	8 254	8 540	8 826	9 112	9 428	9 714	10 000	10 286	10 572	10 888	11 174	11 460	11 746	12 062	12 348	12 634
100 cm	2 847	3 152	3 458	3 792	4 098	4 403	4 709	5 014	5 349	5 655	5 960	6 265	6 571	6 906	7 211	7 517	7 822	8 127	8 462	8 768	9 073	9 379	9 684	10 019	10 324	10 630	10 935	11 241	11 576	11 881	12 186	12 492	12 827	13 132	13 438
110 cm	3 045	3 376	3 706	4 066	4 397	4 727	5 058	5 388	5 748	6 079	6 409	6 740	7 070	7 430	7 761	8 092	8 422	8 753	9 113	9 443	9 774	10 104	10 435	10 795	11 125	11 456	11 787	12 117	12 477	12 808	13 138	13 469	13 829	14 159	14 490
120 cm	3 189	3 539	3 889	4 268	4 618	4 968	5 318	5 668	6 047	6 397	6 747	7 097	7 447	7 826	8 176	8 526	8 876	9 225	9 605	9 955	10 305	10 654	11 004	11 384	11 733	12 083	12 433	12 783	13 162	13 512	13 862	14 212	14 591	14 941	15 291
130 cm	3 336	3 705	4 075	4 473	4 842	5 212	5 581	5 950	6 349	6 718	7 087	7 456	7 825	8 224	8 593	8 962	9 332	9 701	10 099	10 469	10 838	11 207	11 576	11 975	12 344	12 713	13 082	13 452	13 850	14 219	14 589	14 958	15 356	15 726	16 095
140 cm	3 481	3 869	4 258	4 676	5 064	5 453	5 841	6 230	6 648	7 036	7 425	7 813	8 202	8 620	9 008	9 397	9 785	10 174	10 592	10 980	11 369	11 757	12 146	12 564	12 952	13 341	13 729	14 118	14 536	14 924	15 313	15 701	16 119	16 507	16 896
150 cm	3 625	4 033	4 441	4 878	5 286	5 694	6 101	6 509	6 947	7 354	7 762	8 170	8 578	9 015	9 423	9 831	10 239	10 646	11 084	11 491	11 899	12 307	12 715	13 152	13 560	13 968	14 376	14 784	15 221	15 629	16 036	16 444	16 882	17 289	17 697
160 cm	3 772	4 199	4 626	5 083	5 510	5 937	6 364	6 791	7 248	7 675	8 102	8 529	8 957	9 413	9 840	10 267	10 695	11 122	11 578	12 005	12 433	12 860	13 287	13 743	14 171	14 598	15 025	15 452	15 909	16 336	16 763	17 190	17 647	18 074	18 501
170 cm	4 105	4 569	5 033	5 527	5 991	6 455	6 919	7 383	7 877	8 341	8 805	9 270	9 734	10 227	10 692	11 156	11 620	12 084	12 578	13 042	13 506	13 970	14 434	14 928	15 392	15 856	16 321	16 785	17 278	17 742	18 207	18 671	19 164	19 629	20 093
180 cm	4 249	4 733	5 216	5 729	6 213	6 696	7 180	7 663	8 176	8 659	9 143	9 626	10 110	10 623	11 106	11 590	12 073	12 557	13 070	13 553	14 037	14 520	15 004	15 517	16 000	16 484	16 967	17 451	17 964	18 447	18 931	19 414	19 927	20 410	20 894
190 cm	4 396	4 899	5 402	5 934	6 437	6 940	7 442	7 945	8 477	8 980	9 483	9 986	10 489	11 021	11 524	12 027	12 529	13 032	13 564	14 067	14 570	15 073	15 576	16 108	16 611	17 114	17 616	18 119	18 651	19 154	19 657	20 160	20 692	21 195	21 698
200 cm	4 540	5 063	5 585	6 136	6 658	7 181	7 703	8 225	8 776	9 298	9 821	10 343	10 865	11 416	11 939	12 461	12 983	13 505	14 057	14 579	15 101	15 623	16 145	16 697	17 219	17 741	18 263	18 785	19 337	19 859	20 381	20 903	21 455	21 977	22 499
210 cm	4 685	5 226	5 768	6 339	6 880	7 421	7 963	8 504	9 075	9 617	10 158	10 700	11 241	11 812	12 353	12 895	13 436	13 978	14 549	15 090	15 632	16 173	16 714	17 285	17 827	18 368	18 910	19 451	20 022	20 563	21 105	21 646	22 217	22 759	23 300
220 cm	4 832	5 393	5 953	6 543	7 104	7 665	8 226	8 787	9 377	9 938	10 498	11 059	11 620	12 210	12 771	13 332	13 892	14 453	15 043	15 604	16 165	16 726	17 286	17 877	18 437	18 998	19 559	20 120	20 710	21 271	21 831	22 392	22 982		
230 cm	4 976	5 556	6 136	6 746	7 326	7 906	8 486	9 066	9 676	10 256	10 836	11 416	11 996	12 606	13 186	13 766	14 346	14 926	15 535	16 116	16 696	17 276	17 856	18 465	19 045	19 625	20 206	20 786	21 395	21 975	22 555				
240 cm	5 416	6 015	6 614	7 243	7 843	8 442	9 042	9 641	10 270	10 869	11 469	12 068	12 667	13 296	13 896	14 495	15 094	15 694	16 323	16 922	17 521	18 121	18 720	19 349	19 949	20 548	21 147	21 747	22 376	22 975					
250 cm	5 563	6 181	6 800	7 448	8 067	8 686	9 304	9 923	10 571	11 190	11 809	12 427	13 046	13 694	14 313	14 932	15 550	16 169	16 817	17 436	18 055	18 674	19 292	19 940	20 559	21 178	21 797	22 415							
260 cm	5 707	6 345	6 983	7 651	8 289	8 927	9 565	10 203	10 870	11 508	12 146	12 784	13 422	14 090	14 728	15 366	16 004	16 642	17 309	17 948	18 586	19 224	19 862	20 529	21 167	21 805	22 443								
270 cm	5 854	6 511	7 169	7 855	8 513	9 170	9 827	10 485	11 172	11 829	12 486	13 144	13 801	14 488	15 145	15 803	16 460	17 117	17 804	18 462	19 119	19 776	20 434	21 120	21 778	22 435									
280 cm	5 998	6 675	7 352	8 058	8 734	9 411	10 088	10 764	11 471	12 147	12 824	13 501	14 177	14 883	15 560	16 237	16 913	17 590	18 296	18 973	19 650	20 326	21 003	21 709	22 386										
290 cm	6 143	6 839	7 535	8 260	8 956	9 652	10 348	11 044	11 769	12 465	13 161	13 857	14 553	15 279	15 975	16 671	17 367	18 063	18 788	19 484	20 180	20 876	21 572	22 298											
300 cm	6 290	7 005	7 720	8 465	9 180	9 896	10 611	11 326	12 071	12 786	13 502	14 217	14 932	15 677	16 392	17 108	17 823	18 538	19 283	19 998	20 714	21 429	22 144												
310 cm	6 376	7 103	7 829	8 586	9 313	10 040	10 767	11 493	12 250	12 977	13 704	14 431	15 157	15 914	16 641	17 368	18 095	18 821	19 578	20 305	21 032	21 758													

Ceny v Kč bez DPH. Cena obsahuje standardní provedení výrobku včetně balení, bez dopravy a montáže.

3.2.2 Ceník rolety s přiznaným plastovým boxem s integrovanou sítí proti hmyzu

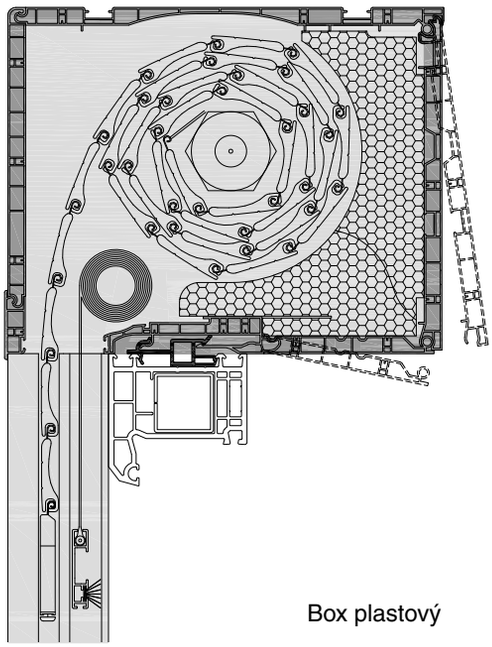

Box plastový

Standardní provedení rolety
✓ celoplastový box
✓ revizní klapka vnitřní nebo spodní
✓ zateplení boxu
✓ ovládání manuální - páska 14 mm
✓ navíječ pásky (do 12 kg; nad 235 cm velký)
✓ lamely dle tabulkového ceníku
✓ aretované lamely
✓ PVC vodicí lišta
✓ integrovaná síť proti hmyzu - klik systém
✓ síťovina šedá, černá
✓ plastový univerzální adaptér
✓ kotvící trny pro vodicí lištu
✓ koncovka vodicí lišty
✓ boční upevňovací konzoly - 2 ks

Barvy - box plastový		
Barva	Termín dodání	Příplatek
bílá	1 týden	ne
jiná RAL (pouze vnější část boxu) polep fólií	4 týdny	ano

Příplatky strana 70.

Ceník rolety s **přiznaným plastovým boxem**, **plastovou lamelou PVC 37**, ovládání páskou, s integrovanou **sítí proti hmyzu**

Šířka / Výška	60 cm	70 cm	80 cm	90 cm	100 cm	110 cm	120 cm	130 cm	140 cm	150 cm	160 cm	170 cm	180 cm
60 cm	3 512	3 760	4 180	4 456	4 704	4 951	5 199	5 447	5 723	5 971	6 219	6 466	6 714
70 cm	3 647	3 904	4 333	4 619	4 876	5 133	5 390	5 647	5 932	6 189	6 446	6 703	6 960
80 cm	3 787	4 053	4 492	4 786	5 052	5 318	5 585	5 851	6 145	6 411	6 678	6 944	7 210
90 cm	3 927	4 202	4 650	4 954	5 229	5 504	5 780	6 055	6 359	6 634	6 910	7 185	7 460
100 cm	4 067	4 351	4 808	5 121	5 406	5 690	5 975	6 260	6 572	6 857	7 141	7 426	7 711
110 cm	4 202	4 496	4 962	5 284	5 578	5 871	6 165	6 459	6 781	7 075	7 369	7 663	7 956
120 cm	4 342	4 645	5 120	5 451	5 754	6 057	6 360	6 663	6 995	7 298	7 601	7 904	8 207
130 cm	4 482	4 794	5 279	5 619	5 931	6 243	6 556	6 868	7 208	7 520	7 833	8 145	8 457
140 cm	4 647	4 974	5 473	5 828	6 155	6 482	6 809	7 136	7 491	7 818	8 146	8 473	8 800
150 cm	4 832	5 175	5 689	6 060	6 403	6 745	7 088	7 430	7 801	8 144	8 486	8 829	9 171
160 cm	4 967	5 319	5 843	6 223	6 575	6 926	7 278	7 630	8 010	8 362	8 713	9 065	9 417
170 cm	5 107	5 468	6 001	6 390	6 751	7 112	7 473	7 834	8 223	8 584	8 945	9 306	
180 cm	5 329	5 715	6 273	6 686	7 072	7 458	7 843	8 229	8 642	9 028	9 414		
190 cm	5 469	5 864	6 431	6 854	7 249	7 643	8 038	8 433	8 856	9 251			
200 cm	5 604	6 008	6 585	7 017	7 421	7 825	8 229	8 633	9 065				
210 cm	5 744	6 157	6 743	7 184	7 597	8 011	8 424	8 837	9 278				
220 cm	5 884	6 306	6 901	7 352	7 774	8 197	8 619	9 041					
230 cm	6 019	6 451	7 055	7 515	7 946	8 378	8 809	9 241					
240 cm	6 441	6 882	7 495	7 964	8 405	8 846	9 287						
250 cm	6 747	7 215	7 856	8 352	8 820	9 288							

Ceník rolety s **přiznaným plastovým boxem**, **hliníkovou lamelou M 328/M 317**, ovládání páskou, s integrovanou **sítí proti hmyzu**

Šířka / Výška	60 cm	70 cm	80 cm	90 cm	100 cm	110 cm	120 cm	130 cm	140 cm	150 cm	160 cm	170 cm	180 cm
60 cm	3 617	3 891	4 338	4 641	4 915	5 189	5 464	5 738	6 041	6 315	6 590	6 864	7 138
70 cm	3 775	4 064	4 525	4 842	5 131	5 419	5 708	5 997	6 314	6 603	6 892	7 180	7 469
80 cm	3 935	4 238	4 714	5 045	5 348	5 652	5 955	6 258	6 590	6 893	7 196	7 500	7 803
90 cm	4 095	4 413	4 903	5 249	5 566	5 884	6 202	6 520	6 865	7 183	7 501	7 819	8 136
100 cm	4 255	4 587	5 092	5 452	5 784	6 117	6 449	6 781	7 141	7 473	7 805	8 138	8 470
110 cm	4 413	4 759	5 278	5 653	6 000	6 346	6 693	7 040	7 414	7 761	8 108	8 454	8 801
120 cm	4 573	4 934	5 467	5 857	6 218	6 579	6 940	7 301	7 690	8 051	8 412	8 773	9 134
130 cm	4 733	5 109	5 657	6 060	6 436	6 811	7 187	7 562	7 966	8 341	8 717	9 092	9 468
140 cm	4 921	5 316	5 884	6 308	6 703	7 099	7 494	7 890	8 314	8 709	9 105	9 500	9 896
150 cm	5 081	5 491	6 073	6 511	6 921	7 331	7 741	8 151	8 589	8 999	9 409	9 819	10 229
160 cm	5 282	5 712	6 315	6 773	7 203	7 634	8 064	8 494	8 953	9 383	9 813	10 244	10 674
170 cm	5 442	5 887	6 504	6 977	7 421	7 866	8 311	8 756	9 229	9 673	10 118	10 563	
180 cm	5 684	6 159	6 806	7 309	7 783	8 258	8 733	9 207	9 710	10 185	10 659		
190 cm	5 844	6 333	6 995	7 512	8 001	8 490	8 979	9 468	9 986	10 475			
200 cm	6 002	6 505	7 181	7 713	8 217	8 720	9 224	9 727	10 259				
210 cm	6 162	6 680	7 370	7 917	8 435	8 953	9 471	9 988	10 535				
220 cm	6 322	6 855	7 559	8 120	8 652	9 185	9 717	10 250					
230 cm	6 480	7 027	7 746	8 321	8 868	9 415	9 962	10 509					
240 cm	6 922	7 484	8 217	8 807	9 368	9 930	10 491						
250 cm	7 083	7 658	8 406	9 010	9 586	10 162							

Ceník rolety s **přiznaným plastovým boxem**, **hliníkovou lamelou M 337**, ovládání páskou, s integrovanou **sítí proti hmyzu**

Šířka / Výška	60 cm	70 cm	80 cm	90 cm	100 cm	110 cm	120 cm	130 cm	140 cm	150 cm	160 cm	170 cm	180 cm
60 cm	3 740	4 038	4 509	4 835	5 133	5 432	5 730	6 028	6 355	6 653	6 951	7 249	7 547
70 cm	3 922	4 239	4 729	5 075	5 392	5 709	6 027	6 344	6 690	7 007	7 324	7 642	7 959
80 cm	4 106	4 443	4 952	5 316	5 653	5 990	6 326	6 663	7 027	7 364	7 700	8 037	8 373
90 cm	4 291	4 646	5 174	5 558	5 914	6 270	6 625	6 981	7 365	7 721	8 076	8 432	8 788
100 cm	4 475	4 850	5 397	5 800	6 175	6 550	6 925	7 300	7 703	8 077	8 452	8 827	9 202
110 cm	4 657	5 051	5 617	6 040	6 434	6 828	7 222	7 616	8 038	8 432	8 826	9 220	9 614
120 cm	4 841	5 255	5 840	6 281	6 695	7 108	7 521	7 934	8 375	8 789	9 202	9 615	10 028
130 cm	5 026	5 458	6 063	6 523	6 956	7 388	7 820	8 253	8 713	9 145	9 578	10 010	10 442
140 cm	5 237	5 695	6 324	6 809	7 266	7 723	8 180	8 638	9 123	9 580	10 037	10 494	10 951
150 cm	5 463	5 945	6 599	7 109	7 590	8 072	8 554	9 036	9 545	10 027	10 509	10 991	11 472
160 cm	5 645	6 146	6 819	7 348	7 849	8 350	8 851	9 352	9 881	10 381	10 882	11 383	11 884
170 cm	5 829	6 349	7 042	7 590	8 110	8 630	9 150	9 670	10 218	10 738	11 258	11 778	
180 cm	6 096	6 651	7 378	7 960	8 515	9 070	9 624	10 179	10 762	11 316	11 871		
190 cm	6 280	6 854	7 600	8 202	8 776	9 350	9 923	10 497	11 099	11 673			
200 cm	6 462	7 055	7 821	8 442	9 035	9 627	10 220	10 813	11 434				
210 cm	6 810	7 439	8 241	8 898	9 527	10 155	10 784	11 413	12 070				
220 cm	6 992	7 640	8 461	9 137	9 785	10 433	11 081	11 729					
230 cm	7 177	7 844	8 683	9 379	10 046	10 713	11 381	12 048					
240 cm	7 643	8 330	9 189	9 903	10 589	11 276	11 962						
250 cm	7 825	8 531	9 409	10 142	10 848	11 554							

Ceny v Kč bez DPH. Cena obsahuje standardní provedení výrobku včetně balení, bez dopravy a montáže.

Ceník rolety s **přiznaným plastovým boxem**, **hliníkovou lamelou MY 442**, ovládání páskou, s integrovanou **sítí proti hmyzu**

Šířka / Výška	60 cm	70 cm	80 cm	90 cm	100 cm	110 cm	120 cm	130 cm	140 cm	150 cm	160 cm	170 cm	180 cm
60 cm	3 717	4 012	4 479	4 802	5 097	5 392	5 687	5 982	6 304	6 599	6 894	7 189	7 484
70 cm	3 896	4 209	4 695	5 036	5 349	5 663	5 976	6 289	6 631	6 944	7 257	7 571	7 884
80 cm	4 077	4 408	4 913	5 272	5 604	5 936	6 268	6 600	6 959	7 291	7 623	7 955	8 287
90 cm	4 255	4 605	5 128	5 506	5 857	6 207	6 557	6 907	7 286	7 636	7 986	8 336	8 687
100 cm	4 436	4 805	5 346	5 743	6 111	6 480	6 849	7 218	7 614	7 983	8 352	8 721	9 089
110 cm	4 656	5 049	5 614	6 035	6 427	6 820	7 213	7 606	8 027	8 419	8 812	9 205	9 598
120 cm	4 834	5 245	5 829	6 268	6 680	7 091	7 502	7 913	8 353	8 764	9 175	9 587	9 998
130 cm	5 015	5 445	6 047	6 505	6 935	7 364	7 794	8 224	8 682	9 111	9 541	9 971	10 400
140 cm	5 223	5 677	6 303	6 785	7 239	7 693	8 147	8 600	9 082	9 536	9 990	10 444	10 898
150 cm	5 402	5 874	6 519	7 019	7 491	7 964	8 436	8 908	9 409	9 881	10 353	10 825	11 298
160 cm	5 583	6 073	6 737	7 255	7 746	8 237	8 728	9 218	9 737	10 228	10 719	11 210	11 700
170 cm	5 925	6 451	7 150	7 704	8 230	8 757	9 283	9 809	10 363	10 889	11 416	11 942	
180 cm	6 186	6 746	7 478	8 067	8 627	9 187	9 747	10 307	10 895	11 455	12 015		
190 cm	6 367	6 945	7 696	8 303	8 882	9 460	10 039	10 617	11 224	11 803			
200 cm	6 545	7 142	7 912	8 537	9 134	9 731	10 328	10 925	11 550				
210 cm	6 724	7 339	8 127	8 771	9 386	10 002	10 617	11 233	11 876				
220 cm	6 904	7 538	8 345	9 007	9 641	10 275	10 909	11 543					
230 cm	7 083	7 735	8 560	9 241	9 893	10 546	11 198	11 851					
240 cm	7 544	8 215	9 058	9 757	10 428	11 099	11 770						
250 cm	7 725	8 414	9 276	9 993	10 683	11 372							

3.3 Příplatky

PŘÍPLATKY	
SPECIÁLNÍ PROVEDENÍ	**CENA**
Dvojitá roleta (viz strana 97)	600 Kč/ks
Trojitá roleta (viz strana 99)	600 Kč/ks
Podomítkové provedení obě strany (viz strana 74)	800 Kč/mb
Podomítkové provedení vnější nebo vnitřní strana	400 Kč/mb
Vnější revizní klapka (odsazená vodicí lišta)	500 Kč/m^2
Vodicí lišta hliníková (surová)	800 Kč/m výšky
Vnější hliníkový díl boxu (surový)	400 Kč/mb
Kovový adaptér včetně rastru (doporučeno pro rolety nad 160 cm šířky)	360 Kč/mb
MANUÁLNÍ OVLÁDÁNÍ	**CENA**
Navíjecí zásobník s klikou včetně úhelníku (poměr 3:1; do 25 kg; viz strana 103)	550 Kč/ks
Převodovka planetová (poměr 2:1; do 20 kg; pouze páska)	850 Kč/ks
Převodovka s pevnou klikou (do 32 kg; viz strana 102)	1 400 Kč/ks
Převodovka s odnímatelnou klikou (do 32 kg; viz strana 102)	1 600 Kč/ks
ZAMYKÁNÍ	**CENA**
Posuvné zarážky 2 ks - do koncové lamely (viz strana 105)	370 Kč/pár
Posuvné zarážky 2 ks - do 2. lamely odspodu (viz strana 105)	570 Kč/pár
Zámek - do koncové lamely (viz strana 104)	1 250 Kč/ks
Zámek - do 2. lamely odspodu (viz strana 104)	1 750 Kč/ks
Aretační závěsy (určení počtu viz strana 114)	120 Kč/ks
NESTANDARDNÍ LAMELA	**CENA**
Lamela s_onro (barvy RAL 7016, 9006, 9007, 9016; viz strana 7) - příplatek k ceně M 317/M 328	4 500 Kč/m^2
Lamely M 317 s termínem dodání 3 týdny (ze standardního vzorníku barev; viz strana 7)	200 Kč/m^2
Rozšířená barevná škála (pro M 328, M 317, M 337, MY 442; viz strana 7)	550 Kč/m^2

PŘÍPLATKY			
BAREVNÁ ÚPRAVA KOMPONENT (příplatek pouze za barvu)	**PŘÍPLATKOVÉ BARVY S TERMÍNEM DODÁNÍ 3 TÝDNY**	**OSTATNÍ RAL**	**POLEP FÓLIÍ**
Vnější díl boxu - plastový	-----	-----	300 Kč/mb
Vnější díl boxu - hliníkový	-----	300 Kč/mb	-----
Vnitřní díl boxu	-----	-----	300 Kč/mb
Spodní díl boxu	-----	-----	300 Kč/mb
Vodicí lišta - plastová	-----	-----	600 Kč/m výšky
Vodicí lišta - hliníková	-----	200 Kč/m výšky	-----
Omítková lišta	-----	200 Kč/mb	-----
Vnější spodní díl (u vnější revizní klapky)	-----	400 Kč/mb	-----
Odsazovací profil (u vnější revizní klapky)	-----	-----	600 Kč/m výšky
Hliníkové lamely - jednostranné lakování (viz strana 105)	-----	900 Kč/m^2	-----
Hliníkové lamely - oboustranné lakování (viz strana 105)	-----	1 800 Kč/m^2	-----
Koncová lamela (SL KU-N, SL-I)	50 Kč/mb	100 Kč/mb	360 Kč/mb

Ceny v Kč bez DPH. Cena obsahuje standardní provedení výrobku včetně balení, bez dopravy a montáže.

3.3.1 Příplatky za elektromotory

Typ motoru	Typ hřídele	Min. šířka rolety	Aretační závěsy	Nastavení koncových poloh	Délka kabelu	Příkon	Cena
ASA mechanický - Standard (člen skupiny Somfy)	OCTO 40	67 cm	ne	imbusovým klíčem	250 cm	65 - 100 W	2 800 Kč
Somfy LS 40 (mechanický)	OCTO 40	50 cm	ne	imbusovým klíčem	300 cm	65 - 100 W	3 050 Kč
Somfy LT 50-60 (mechanický)	OCTO 50-60	67 cm	ne	tlačítky na motoru	100 cm	90 - 160 W	3 100 Kč
Somfy LT 50-60 s NHK (mechanický)	OCTO 50-60	72 cm	ne	tlačítky na motoru	100 cm	90 - 160 W	8 500 Kč
Somfy ALTUS 40 RTS - s integrovaným přijímačem	OCTO 40	62 cm	ne	dálkovým ovladačem	300 cm	80 - 100 W	4 800 Kč
Somfy ALTUS 50/60 RTS - s integrovaným přijímačem	OCTO 50-60	77 cm	ne	dálkovým ovladačem	300 cm	90 - 160 W	4 950 Kč
Somfy OXIMO RTS - s integrovaným přijímačem - rozeznání překážek - u šířky rolety 43 - 77 cm zkrácený typ motoru s externím přijímačem	OCTO 50-60	43 cm	ano	dálkovým ovladačem	300 cm	90 - 160 W	5 550 Kč
Somfy OXIMO 50 io - s integrovaným přijímačem dálkového ovládání io homecontrol - rozeznání překážek - u šířky rolety 43 - 77 cm zkrácený typ motoru s externím přijímačem	OCTO 50-60	43 cm	ano	dálkovým ovladačem	300 cm	90 - 160 W	6 800 Kč
Somfy LT 50-60 NHK RTS	OCTO 50-60	92 cm	ne	tlačítky na motoru	100 cm	120 - 160 W	11 600 Kč
Somfy OXIMO WT (elektronický) - rozeznání překážek	OCTO 50-60	77 cm	ano	nastavovacím kabelem	300 cm	90 - 160 W	4 800 Kč
Somfy ILMO 40 WT (elektronický) * - rozeznání překážek - určení velikosti boxu dle hřídele OCTO 50-60	OCTO 40	57 cm	ano	automaticky	250 cm	65 - 100 W	4 500 Kč
Somfy ILMO 50 WT (elektronický) * - rozeznání překážek - u šířky rolety 43 - 72 cm zkrácený typ motoru	OCTO 50-60	43 cm	ano	automaticky	300 cm	90 - 140 W	4 500 Kč
BECKER M (mechanický)	OCTO 40	69 cm	ne	imbusovým klíčem	300 cm	115 W	3 500 Kč
BECKER PR+ (elektronický) - rozeznání překážek - určení velikosti boxu dle hřídele OCTO 50-60	OCTO 40	60 cm	ano	nastavovacím kabelem	300 cm	115 W	5 000 Kč
BECKER PROF+ - s intergrovaným přijímačem - rozeznání překážek - určení velikosti boxu dle hřídele OCTO 50-60	OCTO 40	60 cm	ano	dálkovým ovladačem	300 cm	110 W	5 800 Kč
Somfy OXIMO 40 WireFree RTS - s integrovaným přijímačem - akumulátorový - součástí solární panel a baterie - určení velikosti boxu dle hřídele OCTO 50-60	OCTO 40	55 cm	ano	dálkovým ovladačem	bez kabelu	DC 12 V	13 500 Kč

* U lamely s_onro nelze použít motory s automatickým nastavením koncových poloh.

V případě volby aretačních závěsů u ovládání, kde nejsou tyto závěsy standardem, je nutno počítat se zvýšeným nábalem (např. u motoru s hřídelí OCTO 40 je potřeba brát v úvahu nábal dle hřídele OCTO 60).

3.4 Typy vodicích lišt

PVC - jednoduchá

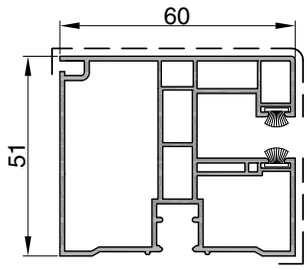

PVC - dvojitá

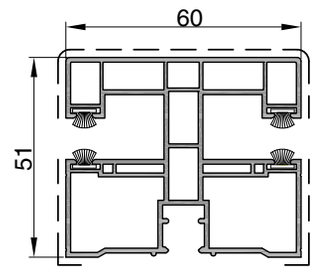

PVC - kombi se sítí

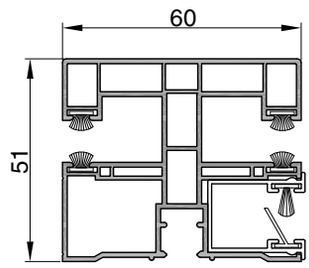

AL - jednoduchá (dvojitá)

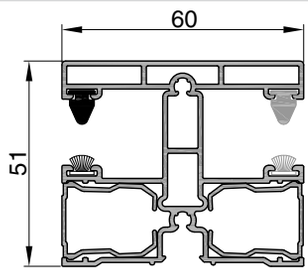

Odsazovací PVC profil

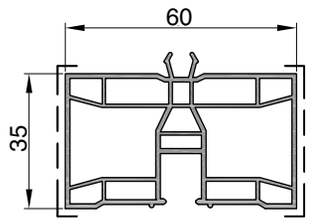

Pouze u vnější revizní klapky (strana 74)

Barvy - vodicí lišty, odsazovací profil		
Barva	Termín dodání	Příplatek (strana 70)
bílá - plastová vodicí lišta a plastový odsazovací profil	1 týden	ne
jiná RAL - hliníková vodicí lišta polep fólií - plastová vodicí lišta a plastový odsazovací profil	4 týdny	ano

3.5 Typy koncových lamel

SL KU-N

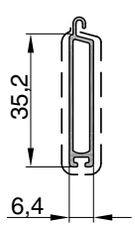

SL-I

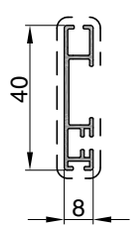

Barvy - koncové lamely SL KU-N nebo SL-I		
Barva	Termín dodání	Příplatek (strana 70)
bílá (RAL 9003), hnědá (RAL 8014), stříbrná (RAL 9006), antracit (RAL 7016)	1 týden	ne
zlatý dub (polep fólií)	1 týden	ano
bílá (RAL 9016 mat)	3 týdny	ne
hnědá (RAL 8019), béžová (RAL 1015), stříbrný elox EV1 zelená (RAL 6009) - není standard pro koncovou lamelu SL-I	3 týdny	ano
hnědá (RAL 8003)	4 týdny	ne
jiná RAL, polep fólií	4 týdny	ano

Upozornění: uvedené číslo RAL vyjadřuje nejbližší odstín barvy, nejedná se přímo o barevné tóny dle RAL.

- - - polep fólií

3.6 Vyobrazení polepu fólií u boxu

Polep fólií u boxu

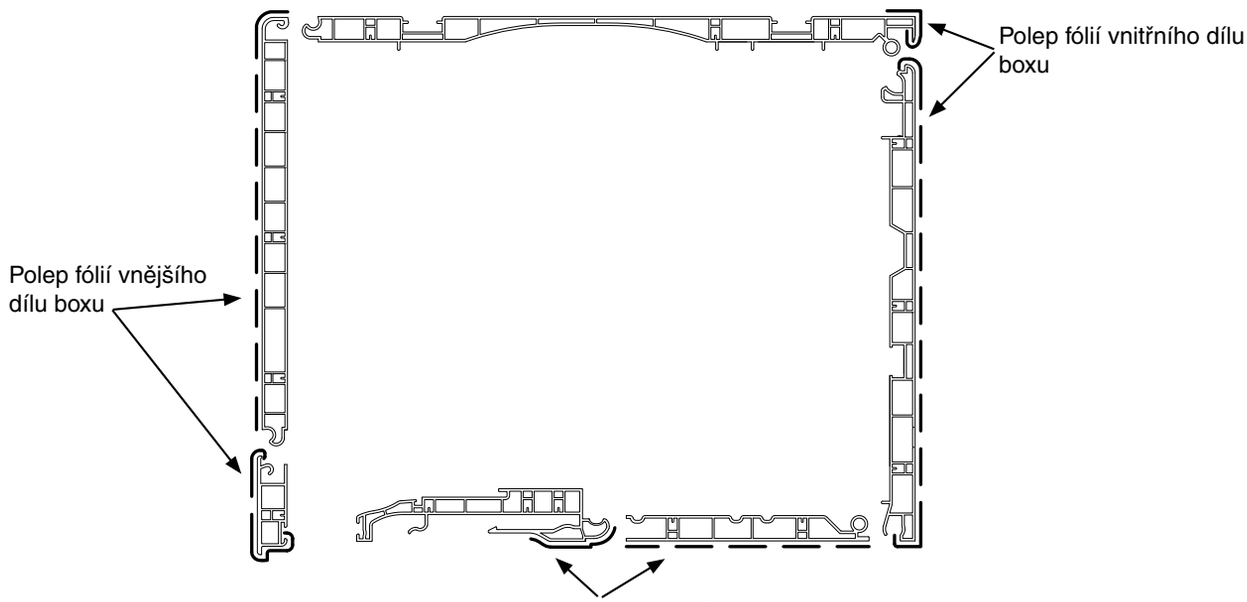

3.7 Kotvící adaptéry boxu

PVC univerzal

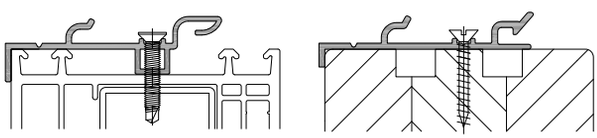

Pro PVC okna | Pro Euro okna

Kovový

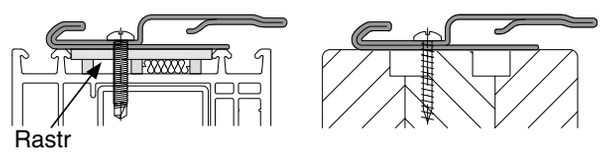

Pro PVC okna | Pro Euro okna

3.7.1 Typy rastrů pro kovový adaptér

Typ okenního profilu	Hloubka
Aluplast Ideal 4000 / 5000	70 mm
Aluplast Ideal 6000	80 mm
Aluplast Ideal 8000	85 mm
Brügmann HP 222	73 mm
Brügmann bluEvolution	92 mm
Deceuninck Zendow	70 mm
Gealan S7000 / 8000 IQ	74 mm
Gealan S7000 / 8000 IQ plus	83 mm
Inoutic Elite	71 mm
Inoutic Prestige	76 mm
Inoutic Eforte	84 mm
KBE System 70 mm	70 mm
KBE System 88 mm	88 mm
Kömmerling Futur	70 mm
Kömmerling 88 plus	88 mm

Typ okenního profilu	Hloubka
Profine Trocal, Kömmerling, KBE	88 mm
Rehau Basic / Thermo / Novo 70	70 mm
Rehau Brilliant Design MD	80 mm
Rehau Brilliant Design AD	80 mm
Rehau Geneo	86 mm
Salamander 2D 70	70 mm
Salamander Streamline	76 mm
Salamander bluEvolution	92 mm
Schüco Corona CT70	70 mm
Schüco Corona S182	82 mm
Stöckel 70	70 mm
Trocal InnoNova	70 mm
Trocal 88+	88 mm
Veka Top Line	70 mm
Veka Alphaline 90	90 mm

Poznámka: vzdálenost mezi rastry max. 200 cm.

- - - polep fólií

3.8 Popis výrobku

Přiznaný box

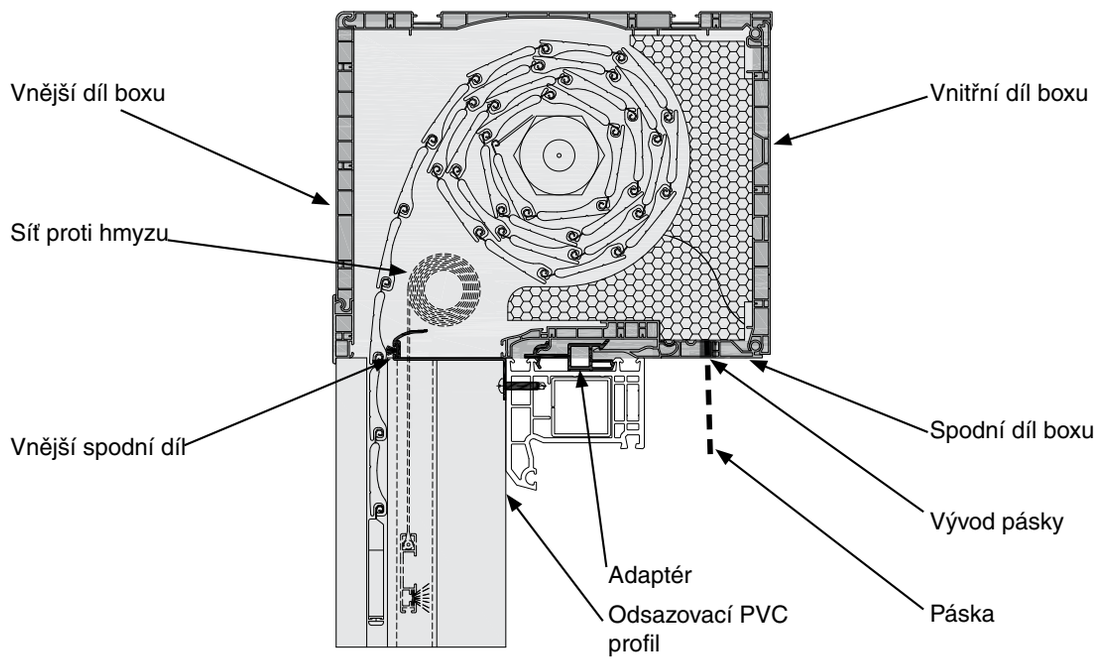

Vyobrazení boxu s vnější revizní klapkou.

Podomítkový box

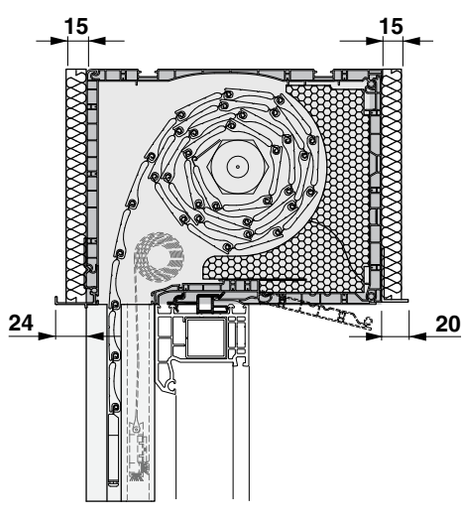

Podomítkové provedení lze volit i jednostranné.

Objednací rozměr rolety

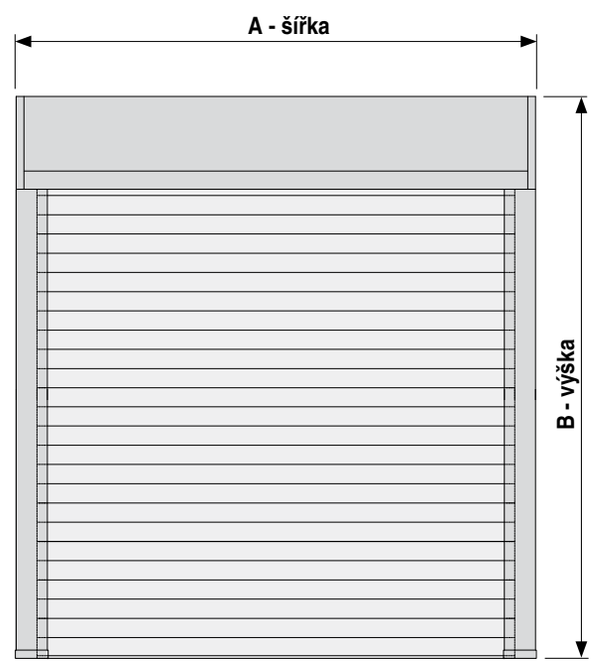

3.9 Určení strany ovládání

Vývod pásky nebo šňůry

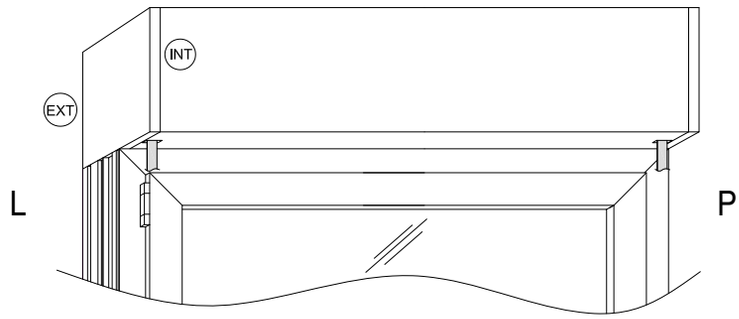

Vývod průchodky kliky

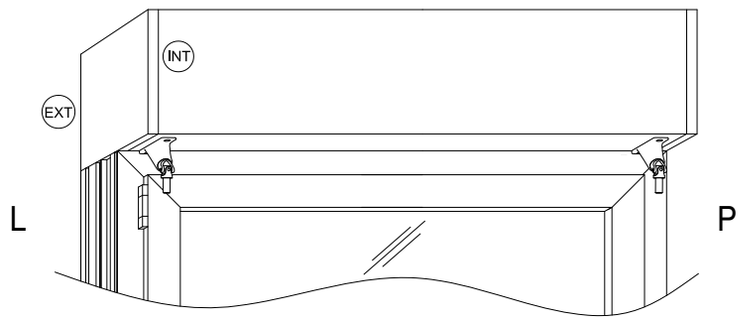

Vývod kabelu u motorického ovládání

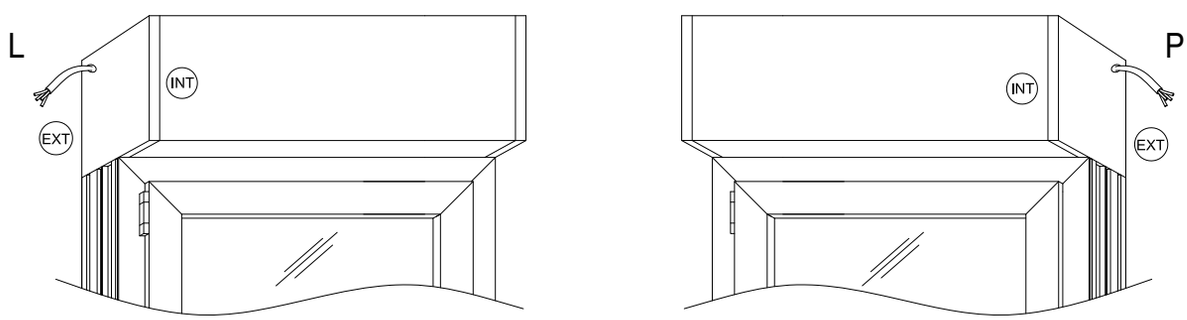

Poznámka: strana ovládání se určuje z interiéru.

3.10 Fyzikální vlastnosti boxu

Součinitel prostupu tepla U [W/m²K]			
Velikost boxu	Revizní klapka		
	vnitřní	spodní	vnější
175 x 220 mm	0,83	0,83	0,82
200 x 220 mm	0,85	0,85	0,79
240 x 255 mm	0,74	0,74	0,67
175 x 220 mm se sítí proti hmyzu	0,85	0,85	0,82
200 x 220 mm se sítí proti hmyzu	0,85	0,85	0,79
240 x 255 mm se sítí proti hmyzu	0,75	0,75	0,67

Vzduchová neprůzvučnost R_W [dB]	
Velikost boxu	se standardní tepelnou izolací
175 x 220 mm	31 až 38
200 x 220 mm	30 až 35
240 x 255 mm	31 až 37

4. Rolety do překladu HELUZ

4.1 Volba boxu

Velikost boxu dle výšky rolety

Hřídel OCTO 60					
VNITŘNÍ PROSTOR PŘEKLADU	**M 328 ***	**M 317 ****	**M 337**	**MY 442**	**s_onro**
	Maximální výška rolety (cm)				
16 cm (vložena izolační vložka)	210	195	150	150	115
18 cm	290	290	220	220	160

4.2 Ceník

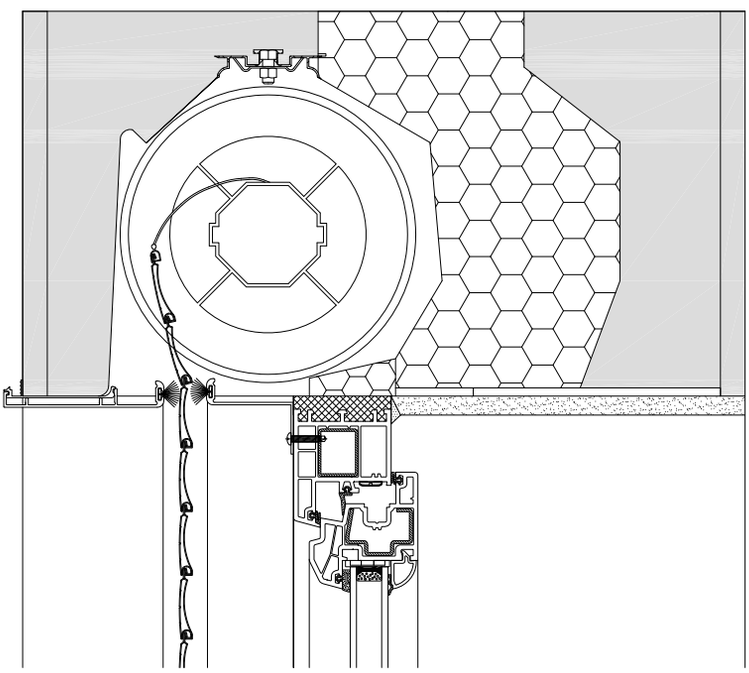

Roleta v překladu HELUZ - typ 165

Standardní provedení rolety
✓ konzoly (včetně šroubů)
✓ držáky hřídele
✓ teleskopická hřídel Ø 60 mm
✓ vodicí lišty
✓ lamely dle tabulkového ceníku
✓ aretované lamely
✓ navíjecí kolo
✓ plastová průchodka
✓ páska 22 mm
✓ revizní klapka 110 nebo 55 mm
✓ podomítkový navíječ

Barvy - vodicí lišty, revizní klapka, omítková lišta		
Barva	Termín dodání	Příplatek
bílá	2 týdny	ne
jiná RAL polep fólií	4 týdny	ano

Příplatky strana 80.

* lamely ze standardního vzorníku - 1, 2, 3, 4, 6, 7, 10, 13, 14, 15, 38
** lamely ze standardního vzorníku - 9, 11, 12, 23 a z příplatkového vzorníku - 113, 114, 116, 128, 187

Ceník rolety do **překladu HELUZ**, s **hliníkovou lamelou M 328/M 317**, ovládání páskou

Šířka / Výška	60 cm	70 cm	80 cm	90 cm	100 cm	110 cm	120 cm	130 cm	140 cm	150 cm	160 cm	170 cm	180 cm	190 cm	200 cm	210 cm	220 cm	230 cm	240 cm	250 cm	260 cm	270 cm	280 cm	290 cm
60 cm	2 687	2 840	2 992	3 173	3 325	3 478	3 631	3 835	4 018	4 173	4 328	4 482	4 637	4 820	4 975	5 129	5 284	5 439	5 622	5 776	5 931	6 086	6 240	6 423
70 cm	2 835	3 003	3 171	3 367	3 535	3 703	3 871	4 095	4 293	4 463	4 633	4 804	4 974	5 172	5 343	5 513	5 683	5 853	6 052	6 222	6 392	6 563	6 733	6 931
80 cm	2 984	3 167	3 350	3 561	3 744	3 928	4 111	4 354	4 568	4 753	4 939	5 125	5 311	5 525	5 711	5 896	6 082	6 268	6 482	6 668	6 854	7 040	7 225	7 439
90 cm	3 132	3 330	3 529	3 755	3 954	4 153	4 351	4 613	4 842	5 044	5 245	5 446	5 648	5 877	6 079	6 280	6 481	6 683	6 912	7 114	7 315	7 516	7 718	7 947
100 cm	3 254	3 465	3 675	3 913	4 123	4 333	4 544	4 820	5 061	5 274	5 487	5 701	5 914	6 155	6 368	6 582	6 795	7 008	7 249	7 463	7 676	7 889	8 102	8 343
110 cm	3 402	3 628	3 854	4 107	4 333	4 558	4 784	5 079	5 336	5 565	5 793	6 022	6 251	6 508	6 736	6 965	7 194	7 423	7 680	7 908	8 137	8 366	8 595	8 851
120 cm	3 551	3 792	4 033	4 301	4 542	4 783	5 024	5 338	5 610	5 855	6 099	6 343	6 588	6 860	7 104	7 349	7 593	7 837	8 110	8 354	8 598	8 843	9 087	9 359
130 cm	3 673	3 926	4 178	4 459	4 712	4 964	5 217	5 545	5 829	6 085	6 342	6 598	6 854	7 138	7 394	7 650	7 906	8 163	8 447	8 703	8 959	9 215	9 471	9 756
140 cm	3 821	4 089	4 357	4 653	4 921	5 189	5 457	5 804	6 104	6 376	6 647	6 919	7 191	7 491	7 762	8 034	8 306	8 577	8 877	9 149	9 420	9 692	9 964	10 264
150 cm	3 970	4 253	4 536	4 847	5 131	5 414	5 697	6 063	6 379	6 666	6 953	7 240	7 528	7 843	8 130	8 417	8 705	8 992	9 307	9 595	9 882	10 169	10 456	10 772
160 cm	4 149	4 448	4 747	5 074	5 373	5 672	5 971	6 270	6 597	6 897	7 196	7 495	7 794	8 121	8 420	8 719	9 018	9 317	9 644	9 943	10 242	10 541	10 841	11 168
170 cm	4 299	4 614	4 928	5 271	5 586	5 900	6 215	6 529	6 872	7 187	7 501	7 816	8 131	8 473	8 788	9 103	9 417	9 732	10 075	10 389	10 704	11 018	11 333	11 676
180 cm	4 449	4 779	5 110	5 468	5 798	6 128	6 458	6 789	7 147	7 477	7 807	8 137	8 467	8 826	9 156	9 486	9 816	10 146	10 505	10 835	11 165	11 495	11 825	12 184
190 cm	4 599	4 945	5 291	5 665	6 010	6 356	6 702	7 048	7 422	7 767	8 113	8 459	8 804	9 178	9 524	9 870	10 215	10 561	10 935	11 281	11 626	11 972	12 318	12 692
200 cm	4 724	5 081	5 439	5 824	6 182	6 540	6 897	7 255	7 640	7 998	8 355	8 713	9 070	9 456	9 814	10 171	10 529	10 886	11 272	11 630	11 987	12 345	12 702	13 088
210 cm	4 874	5 247	5 620	6 021	6 394	6 768	7 141	7 514	7 915	8 288	8 661	9 034	9 407	9 809	10 182	10 555	10 928	11 301	11 702	12 075	12 448	12 822	13 195	13 596
220 cm	5 024	5 413	5 801	6 218	6 607	6 996	7 384	7 773	8 190	8 578	8 967	9 356	9 744	10 161	10 550	10 938	11 327	11 716	12 133	12 521	12 910	13 298	13 687	14 104
230 cm	5 148	5 549	5 949	6 378	6 778	7 179	7 579	7 980	8 409	8 809	9 209	9 610	10 010	10 439	10 839	11 240	11 640	12 041	12 470	12 870	13 270	13 671	14 071	
240 cm	5 299	5 715	6 131	6 575	6 991	7 407	7 823	8 239	8 683	9 099	9 515	9 931	10 347	10 791	11 208	11 624	12 040	12 456	12 900	13 316	13 732	14 148		
250 cm	5 449	5 880	6 312	6 772	7 203	7 635	8 067	8 498	8 958	9 389	9 821	10 253	10 684	11 144	11 576	12 007	12 439	12 870	13 330	13 762	14 193			
260 cm	5 573	6 017	6 460	6 932	7 375	7 818	8 262	8 705	9 177	9 620	10 063	10 507	10 950	11 422	11 865	12 309	12 752	13 195	13 667	14 110				
270 cm	5 723	6 182	6 641	7 128	7 587	8 046	8 505	8 964	9 451	9 910	10 369	10 828	11 287	11 774	12 233	12 692	13 151	13 610	14 097					
280 cm	5 874	6 348	6 823	7 325	7 800	8 274	8 749	9 223	9 726	10 201	10 675	11 150	11 624	12 127	12 601	13 076	13 550	14 025						
290 cm	6 024	6 514	7 004	7 522	8 012	8 502	8 992	9 483	10 001	10 491	10 981	11 471	11 961	12 479	12 969	13 459	13 949							

platí pouze pro lamelu M 317, která umožňuje větší mezní rozměry

Pro výpočet ceny rolety se zapuštěnými vodicími lištami je nutno k vyměřené šířce připočítat 6 cm. Výška boxu se nepřipočítává.

Ceny v Kč bez DPH. Cena obsahuje standardní provedení výrobku včetně balení, bez dopravy a montáže.

Ceník rolety do **překladu HELUZ**, s **hliníkovou lamelou M 337**, ovládání páskou

Šířka / Výška	60 cm	70 cm	80 cm	90 cm	100 cm	110 cm	120 cm	130 cm	140 cm	150 cm	160 cm	170 cm	180 cm	190 cm	200 cm	210 cm	220 cm	230 cm	240 cm	250 cm	260 cm	270 cm	280 cm	290 cm	300 cm	310 cm	320 cm
60 cm	2 893	3 078	3 263	3 476	3 662	3 847	4 032	4 276	4 492	4 679	4 867	5 055	5 243	5 459	5 647	5 834	6 022	6 210	6 426	6 614	6 802	6 989	7 177	7 393	7 581	7 769	7 957
70 cm	3 074	3 279	3 485	3 719	3 924	4 130	4 336	4 604	4 841	5 050	5 258	5 467	5 675	5 912	6 121	6 329	6 538	6 746	6 983	7 192	7 400	7 609	7 818	8 054	8 263	8 472	8 680
80 cm	3 254	3 480	3 707	3 961	4 187	4 413	4 639	4 933	5 190	5 420	5 649	5 879	6 108	6 365	6 595	6 824	7 054	7 283	7 540	7 770	7 999	8 229	8 458	8 715	8 945	9 174	9 404
90 cm	3 435	3 682	3 928	4 203	4 450	4 696	4 943	5 262	5 540	5 790	6 040	6 290	6 540	6 819	7 069	7 319	7 569	7 819	8 098	8 348	8 598	8 848	9 098	9 377	9 627	9 877	10 127
100 cm	3 579	3 841	4 103	4 392	4 654	4 916	5 178	5 515	5 809	6 074	6 339	6 605	6 870	7 164	7 429	7 695	7 960	8 226	8 519	8 785	9 050	9 316	9 581	9 875	10 140	10 406	10 671
110 cm	3 760	4 042	4 324	4 635	4 917	5 199	5 482	5 844	6 158	6 444	6 730	7 017	7 303	7 617	7 904	8 190	8 476	8 762	9 077	9 363	9 649	9 935	10 222	10 536	10 822	11 108	11 395
120 cm	3 940	4 243	4 546	4 877	5 180	5 482	5 785	6 172	6 507	6 814	7 121	7 428	7 735	8 071	8 378	8 685	8 992	9 299	9 634	9 941	10 248	10 555	10 862	11 197	11 504	11 811	12 118
130 cm	4 085	4 403	4 720	5 066	5 384	5 702	6 020	6 426	6 776	7 098	7 421	7 743	8 065	8 416	8 738	9 060	9 383	9 705	10 056	10 378	10 700	11 023	11 345	11 695	12 018	12 340	12 662
140 cm	4 265	4 604	4 942	5 308	5 647	5 985	6 324	6 754	7 125	7 469	7 812	8 155	8 498	8 869	9 212	9 555	9 898	10 242	10 613	10 956	11 299	11 642	11 985	12 357	12 700	13 043	13 386
150 cm	4 446	4 805	5 164	5 551	5 909	6 268	6 627	7 083	7 475	7 839	8 203	8 567	8 930	9 322	9 686	10 050	10 414	10 778	11 170	11 534	11 898	12 262	12 626	13 018	13 382	13 745	14 109
160 cm	4 654	5 033	5 412	5 819	6 199	6 578	6 957	7 336	7 744	8 123	8 502	8 881	9 260	9 668	10 047	10 426	10 805	11 184	11 592	11 971	12 350	12 729	13 109	13 516	13 895	14 274	14 654
170 cm	4 837	5 237	5 637	6 065	6 465	6 865	7 265	7 665	8 093	8 493	8 893	9 293	9 693	10 121	10 521	10 921	11 321	11 721	12 149	12 549	12 949	13 349	13 749	14 177	14 577	14 977	15 377
180 cm	5 020	5 441	5 861	6 310	6 731	7 152	7 573	7 993	8 442	8 863	9 284	9 705	10 125	10 574	10 995	11 416	11 837	12 257	12 706	13 127	13 548	13 969	14 389	14 838	15 259	15 680	16 101
190 cm	5 203	5 645	6 086	6 556	6 997	7 439	7 881	8 322	8 792	9 233	9 675	10 116	10 558	11 028	11 469	11 911	12 352	12 794	13 264	13 705	14 147	14 588	15 030	15 499	15 941	16 382	16 824
200 cm	5 349	5 806	6 263	6 748	7 205	7 662	8 119	8 575	9 060	9 517	9 974	10 431	10 888	11 373	11 830	12 287	12 743	13 200	13 685	14 142	14 599	15 056	15 513	15 998	16 454	16 911	17 368
210 cm	5 532	6 010	6 488	6 994	7 471	7 949	8 426	8 904	9 410	9 887	10 365	10 843	11 320	11 826	12 304	12 781	13 259	13 737	14 242	14 720	15 198	15 675	16 153	16 659	17 136	17 614	18 092
220 cm	5 716	6 214	6 712	7 239	7 737	8 236	8 734	9 233	9 759	10 258	10 756	11 255	11 753	12 279	12 778	13 276	13 775	14 273	14 800	15 298	15 797	16 295	16 793	17 320	17 818	18 317	

Pro výpočet ceny rolety se zapuštěnými vodicími lištami je nutno k vyměřené šířce připočítat 6 cm. Výška boxu se nepřipočítává.

Ceník rolety do **překladu HELUZ**, s **hliníkovou lamelou MY 442**, ovládání páskou

Šířka / Výška	60 cm	70 cm	80 cm	90 cm	100 cm	110 cm	120 cm	130 cm	140 cm	150 cm	160 cm	170 cm	180 cm	190 cm	200 cm	210 cm	220 cm	230 cm	240 cm	250 cm	260 cm	270 cm	280 cm	290 cm	300 cm	310 cm	320 cm	330 cm	340 cm	350 cm	360 cm	370 cm	380 cm	390 cm	400 cm
60 cm	2 868	3 050	3 232	3 442	3 624	3 806	3 988	4 228	4 441	4 625	4 810	4 995	5 179	5 392	5 577	5 761	5 946	6 131	6 343	6 528	6 713	6 897	7 082	7 295	7 479	7 664	7 848	8 033	8 246	8 430	8 615	8 800	9 012	9 197	9 382
70 cm	3 057	3 261	3 465	3 697	3 901	4 105	4 309	4 575	4 810	5 017	5 223	5 430	5 637	5 872	6 079	6 285	6 492	6 699	6 934	7 141	7 347	7 554	7 761	7 996	8 203	8 409	8 616	8 823	9 058	9 264	9 471	9 678	9 913	10 120	10 326
80 cm	3 207	3 427	3 647	3 895	4 115	4 335	4 554	4 840	5 092	5 315	5 537	5 760	5 983	6 235	6 458	6 681	6 904	7 127	7 378	7 601	7 824	8 047	8 270	8 521	8 744	8 967	9 190	9 413	9 664	9 887	10 110	10 333	10 584	10 807	11 030
90 cm	3 357	3 593	3 829	4 092	4 328	4 564	4 800	5 106	5 373	5 612	5 852	6 091	6 330	6 597	6 837	7 076	7 315	7 554	7 822	8 061	8 300	8 539	8 778	9 046	9 285	9 524	9 763	10 002	10 270	10 509	10 748	10 987	11 255	11 494	11 733
100 cm	3 546	3 804	4 062	4 347	4 605	4 863	5 121	5 453	5 742	6 004	6 265	6 526	6 788	7 077	7 338	7 600	7 861	8 123	8 412	8 673	8 935	9 196	9 457	9 747	10 008	10 270	10 531	10 792	11 082	11 343	11 605	11 866	12 155	12 417	12 678
110 cm	3 696	3 970	4 243	4 545	4 819	5 093	5 366	5 718	6 024	6 301	6 579	6 857	7 134	7 440	7 717	7 995	8 273	8 550	8 856	9 133	9 411	9 689	9 966	10 272	10 549	10 827	11 105	11 382	11 688	11 965	12 243	12 521	12 826	13 104	13 381
120 cm	3 846	4 136	4 425	4 743	5 033	5 322	5 612	5 984	6 306	6 599	6 893	7 187	7 481	7 803	8 096	8 390	8 684	8 978	9 300	9 594	9 887	10 181	10 475	10 797	11 091	11 384	11 678	11 972	12 294	12 588	12 882	13 175	13 497	13 791	14 085
130 cm	4 035	4 347	4 658	4 998	5 309	5 621	5 932	6 330	6 675	6 990	7 306	7 622	7 938	8 282	8 598	8 914	9 230	9 546	9 890	10 206	10 522	10 838	11 154	11 498	11 814	12 130	12 446	12 762	13 106	13 422	13 738	14 054	14 398	14 714	15 030
140 cm	4 185	4 512	4 840	5 195	5 523	5 851	6 178	6 596	6 956	7 288	7 621	7 953	8 285	8 645	8 977	9 309	9 642	9 974	10 334	10 666	10 998	11 331	11 663	12 023	12 355	12 687	13 020	13 352	13 712	14 044	14 376	14 708	15 069	15 401	15 733
150 cm	4 374	4 723	5 073	5 450	5 800	6 149	6 499	6 943	7 325	7 679	8 034	8 388	8 742	9 125	9 479	9 833	10 188	10 542	10 925	11 279	11 633	11 988	12 342	12 724	13 079	13 433	13 787	14 142	14 524	14 878	15 233	15 587	15 969	16 324	16 678
160 cm	4 586	4 957	5 327	5 726	6 097	6 467	6 838	7 208	7 607	7 977	8 348	8 718	9 089	9 488	9 858	10 229	10 599	10 970	11 368	11 739	12 110	12 480	12 851	13 249	13 620	13 990	14 361	14 731	15 130	15 501	15 871	16 242	16 640	17 011	17 381
170 cm	4 738	5 125	5 512	5 927	6 313	6 700	7 087	7 474	7 889	8 275	8 662	9 049	9 436	9 850	10 237	10 624	11 011	11 397	11 812	12 199	12 586	12 973	13 359	13 774	14 161	14 548	14 934	15 321	15 736	16 123	16 510	16 896	17 311	17 698	18 085
180 cm	4 930	5 339	5 748	6 185	6 594	7 003	7 412	7 820	8 258	8 666	9 075	9 484	9 893	10 330	10 739	11 148	11 557	11 966	12 403	12 812	13 221	13 629	14 038	14 475	14 884	15 293	15 702	16 111	16 548	16 957	17 366	17 775	18 212	18 621	19 030
190 cm	5 082	5 507	5 932	6 385	6 811	7 236	7 661	8 086	8 539	8 964	9 389	9 815	10 240	10 693	11 118	11 543	11 968	12 393	12 847	13 272	13 697	14 122	14 547	15 000	15 426	15 851	16 276	16 701	17 154	17 579	18 004	18 429	18 883	19 308	19 733
200 cm	5 234	5 675	6 117	6 586	7 027	7 469	7 910	8 351	8 821	9 262	9 704	10 145	10 586	11 056	11 497	11 938	12 380	12 821	13 291	13 732	14 173	14 615	15 056	15 525	15 967	16 408	16 849	17 291	17 760	18 202	18 643	19 084	19 554	19 995	20 436
210 cm	5 426	5 889	6 353	6 844	7 308	7 771	8 235	8 698	9 190	9 653	10 117	10 580	11 044	11 535	11 999	12 462	12 926	13 389	13 881	14 345	14 808	15 271	15 735	16 227	16 690	17 154	17 617	18 081	18 572	19 036	19 499	19 963	20 454	20 918	21 381
220 cm	5 578	6 057	6 537	7 045	7 525	8 004	8 484	8 964	9 472	9 951	10 431	10 911	11 390	11 898	12 378	12 858	13 337	13 817	14 325	14 805	15 284	15 764	16 244	16 752	17 231	17 711	18 191	18 670	19 178	19 658	20 138	20 617	21 125		

Pro výpočet ceny rolety se zapuštěnými vodicími lištami je nutno k vyměřené šířce připočítat 6 cm. Výška boxu se nepřipočítává.

Ceny v Kč bez DPH. Cena obsahuje standardní provedení výrobku včetně balení, bez dopravy a montáže.

4.3 Příplatky

PŘÍPLATKY	
PŘÍSLUŠENSTVÍ	**CENA**
Hliníkové pouzdro (pro zapuštěnou vodicí lištu)	210 Kč/mb
Omítková lišta surová (včetně kartáčku)	250 Kč/mb
Omítková lišta bílá (včetně kartáčku)	350 Kč/mb
Vodicí lišta DF A3 dvojitá (barva standard; viz strana 57)	v ceně
Teleskopická konzola TK 1/2, elox - typ 165 (viz strana 108)	160 Kč/ks
Teleskopická konzola TK 3, elox - typ 220 (viz strana 108)	220 Kč/ks
NESTANDARDNÍ LAMELA	**CENA**
Lamela s_onro (barvy RAL 7016, 9006, 9007, 9016; viz strana 7) - příplatek k ceně M 317/M 328	4 500 Kč/m^2
Lamely M 317 s termínem dodání 3 týdny (ze standardního vzorníku barev; viz strana 7)	200 Kč/m^2
Rozšířená barevná škála (pro M 328, M 317, M 337, MY 442; viz strana 7)	550 Kč/m^2

PŘÍPLATKY			
BAREVNÁ ÚPRAVA KOMPONENT (příplatek pouze za barvu)	**PŘÍPLATKOVÉ BARVY S TERMÍNEM DODÁNÍ 3 TÝDNY**	**OSTATNÍ RAL**	**POLEP FÓLIÍ**
Vodicí lišta zapuštěná	-----	140 Kč/m výšky	-----
Vodicí lišta přiznaná	-----	140 Kč/m výšky	440 Kč/m výšky
Revizní klapka	-----	400 Kč/mb	400 Kč/mb
Omítková lišta	-----	290 Kč/mb	350 Kč/mb
Hliníkové lamely - jednostranné lakování (viz strana 105)	-----	900 Kč/m^2	-----
Hliníkové lamely - oboustranné lakování (viz strana 105)	-----	1 800 Kč/m^2	-----
Koncová lamela (SL KU-N, SL-I)	50 Kč/mb	100 Kč/mb	360 Kč/mb
Vodicí lišta DF A3 dvojitá (viz strana 57)	80 Kč/m výšky	150 Kč/m výšky	320 Kč/m výšky
Teleskopická konzola TK 1/2, TK 3 (v RAL)	-----	50 Kč/ks	-----

Teleskopické konzoly pro DF A3 - doporučené množství					
Výška rolety [cm]	0 - 75	76 - 125	126 - 175	176 - 225	226 - 290
Počet konzol	2	3	4	5	6

Poznámka: součástí dodávky není spojovací materiál pro spojení teleskopické konzoly a vodicí lišty DF A3.

4.3.1 Příplatky za elektromotory

Typ motoru	Typ hřídele	Min. šířka rolety	Aretační závěsy	Nastavení koncových poloh	Délka kabelu	Příkon	Cena
Somfy ALTUS 50/60 RTS - s integrovaným přijímačem	OCTO 50-60	77 cm	ne	dálkovým ovladačem	300 cm	90 - 160 W	4 950 Kč
Somfy OXIMO RTS - s integrovaným přijímačem - rozeznání překážek - u šířky rolety 43 - 77 cm zkrácený typ motoru s externím přijímačem	OCTO 50-60	43 cm	ano	dálkovým ovladačem	300 cm	90 - 160 W	5 550 Kč
Somfy OXIMO 50 io - s integrovaným přijímačem dálkového ovládání io homecontrol - rozeznání překážek - u šířky rolety 43 - 77 cm zkrácený typ motoru s externím přijímačem	OCTO 50-60	43 cm	ano	dálkovým ovladačem	300 cm	90 - 160 W	6 800 Kč
Somfy OXIMO WT (elektronický) - rozeznání překážek	OCTO 50-60	77 cm	ano	nastavovacím kabelem	300 cm	90 - 160 W	4 800 Kč

4.4 Typy vodicích lišt

Pouzdro pro zapuštěnou vodicí lištu

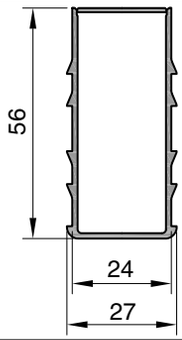

Vodicí lišta zapuštěná

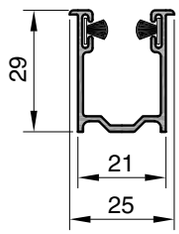

Vodicí lišta přiznaná

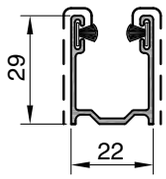

4.5 Příslušenství

Revizní klapky

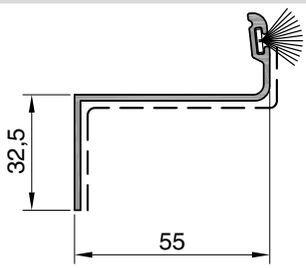

pro HELUZ typ 165

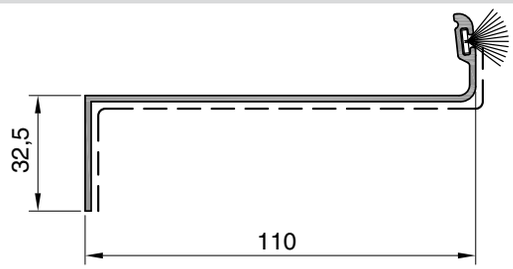

pro HELUZ typ 220

Omítková lišta

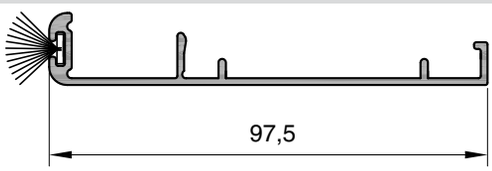

4.6 Typy koncových lamel

SL KU-N

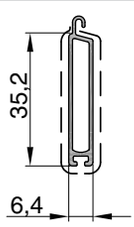

SL-I

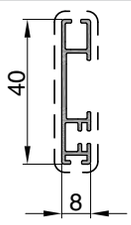

Barvy - koncové lamely SL KU-N nebo SL-I		
Barva	Termín dodání	Příplatek (strana 80)
bílá (RAL 9003), hnědá (RAL 8014), stříbrná (RAL 9006), antracit (RAL 7016)	1 týden	ne
zlatý dub (polep fólií)	1 týden	ano
bílá (RAL 9016 mat)	3 týdny	ne
hnědá (RAL 8019), béžová (RAL 1015), stříbrný elox EV1 zelená (RAL 6009) - není standard pro koncovou lamelu SL-I	3 týdny	ano
hnědá (RAL 8003)	4 týdny	ne
jiná RAL, polep fólií	4 týdny	ano

Upozornění: uvedené číslo RAL vyjadřuje nejbližší odstín barvy, nejedná se přímo o barevné tóny dle RAL.

- - - polep fólií

4.7 Popis výrobku

Roleta v překladu HELUZ

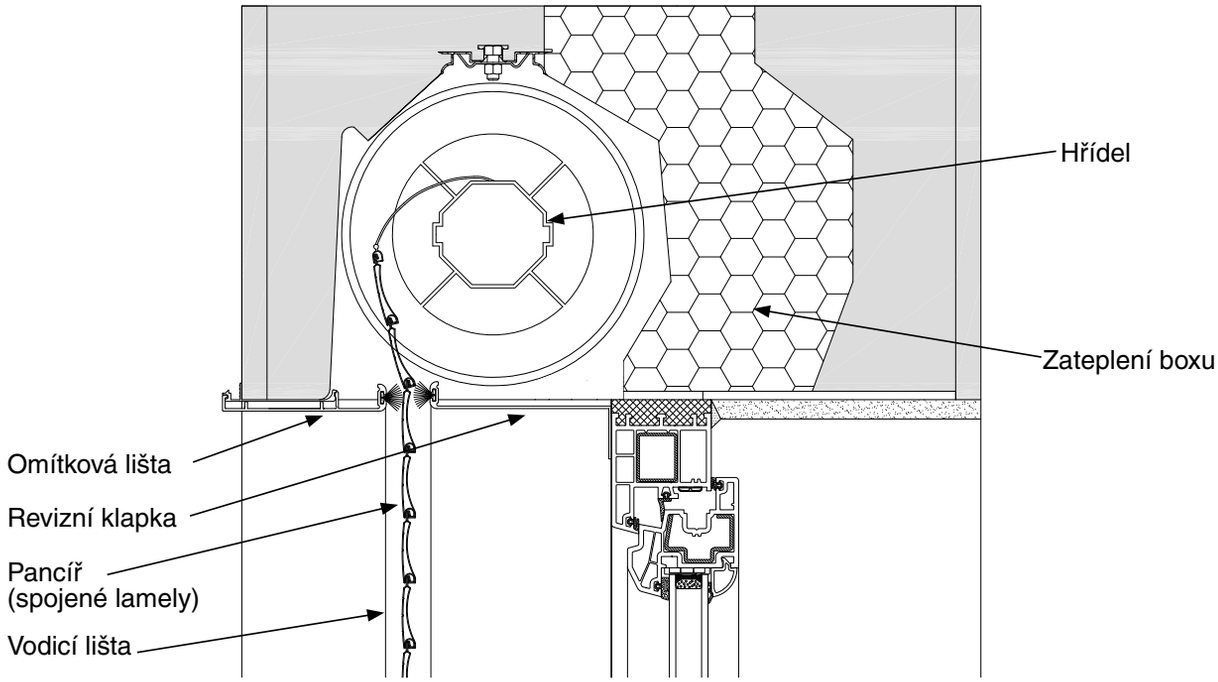

Možnosti osazení okna u HELUZ překladů na straně 106.

Objednací rozměr rolety

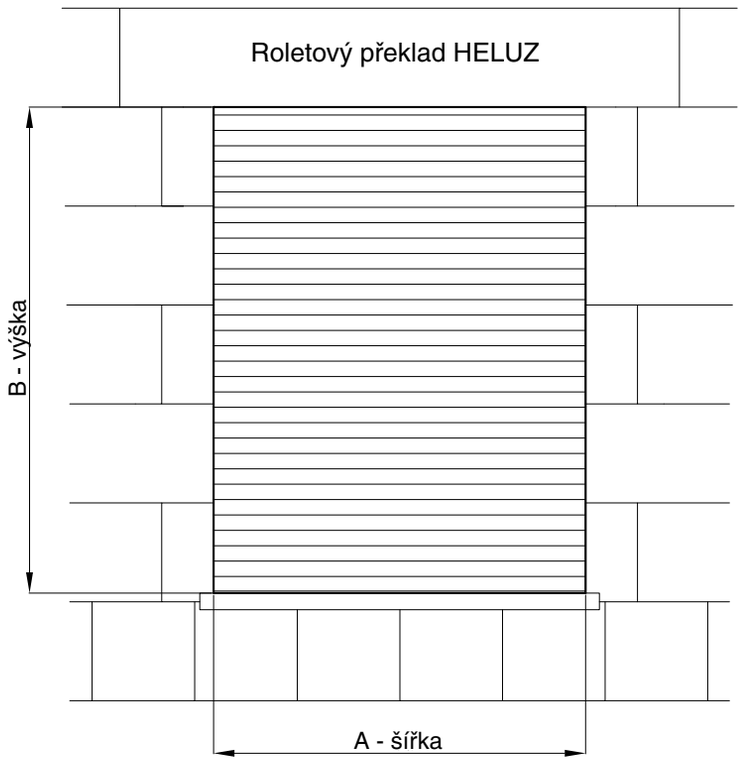

4.8 Určení strany ovládání

Vývod pásky

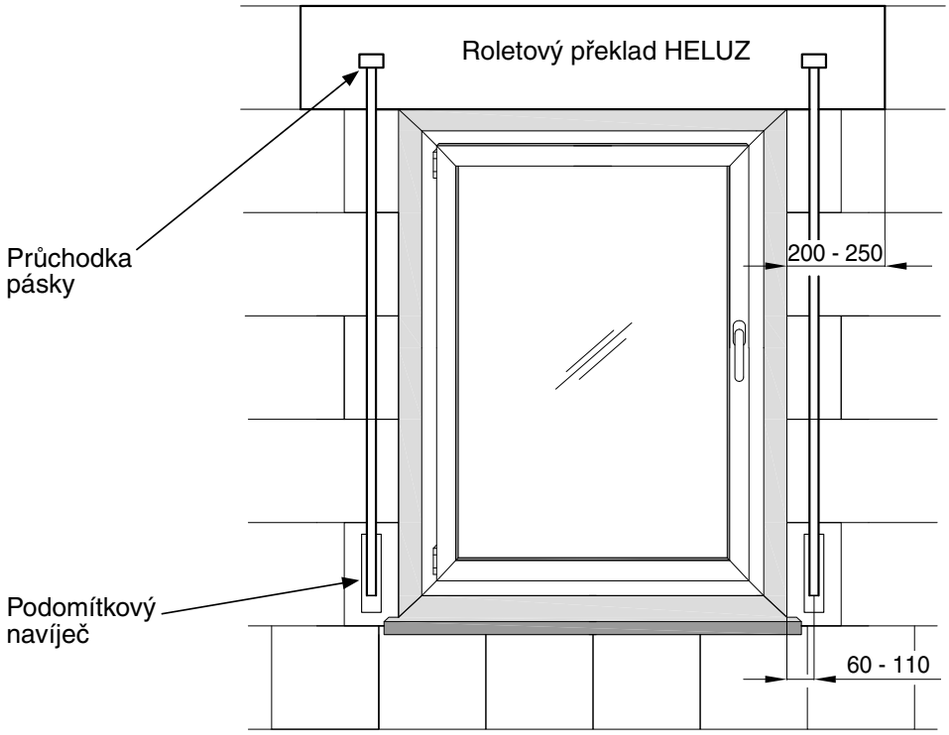

Vývod kabelu u motorického ovládání

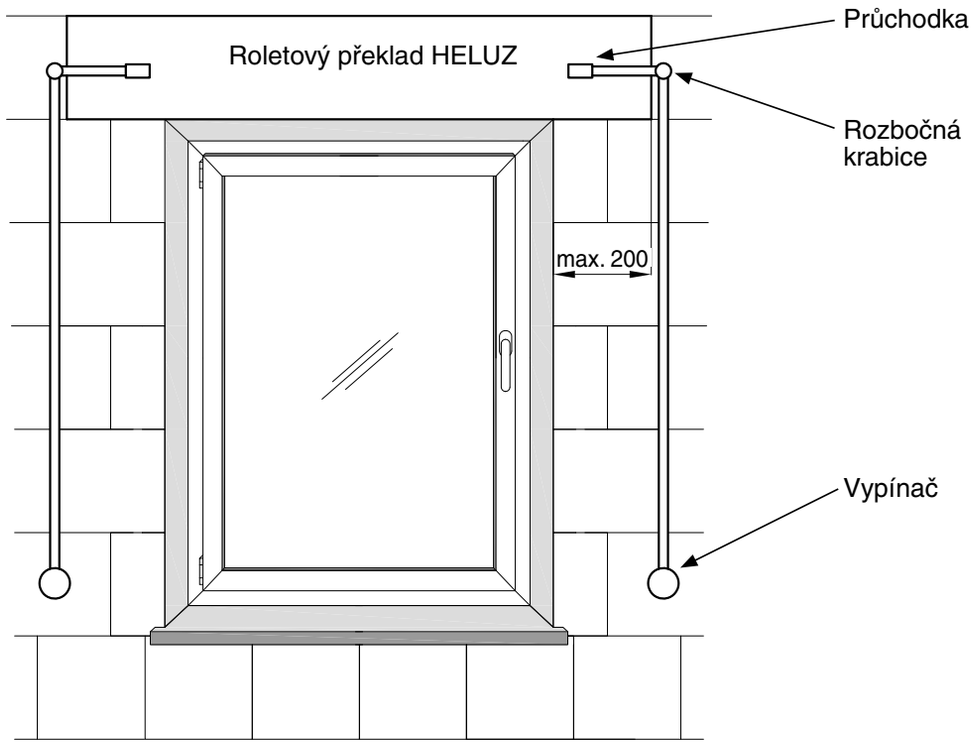

V objednávce není nutno určovat stranu ovládání.

5. Ceník komponentů

5.1 Předokenní rolety

CENÍK	
SPECIÁLNÍ PROVEDENÍ	**CENA**
Plastová krytka vodicích lišt (pro otvor Ø 10 mm)	2 Kč/ks
Kovová krytka vodicích lišt (pro otvor Ø 13 mm)	30 Kč/ks
Plastová koncovka vodicích lišt	25 Kč/ks
Plastová koncovka vodicích lišt pro DF A3 a DF A3-12	110 Kč/ks
Kovová koncovka vodicích lišt	200 Kč/ks
Kovová koncovka vodicích lišt pro DF A3, DF A3-12 a DF A5	260 Kč/ks
MANUÁLNÍ OVLÁDÁNÍ	**CENA**
Navíjecí zásobník pružinový malý (do 12 kg)	160 Kč/ks
Navíjecí zásobník pružinový velký (nad 235 cm; do 12 kg)	400 Kč/ks
Navíjecí zásobník s klikou včetně úhelníku (poměr 3:1; do 25 kg)	720 Kč/ks
Podomítkový navíječ - páska	200 Kč/ks
Podomítkový navíječ - šňůra	330 Kč/ks
Klika pevná	480 Kč/ks
Klika odnímatelná	500 Kč/ks
Výhybka pásky kovová nebo plastová	300 Kč/ks
Páska 14 mm	15 Kč/mb
Šňůra	10 Kč/mb
Kladka plastová pro šňůru nebo pásku	60 Kč/ks
Kladka plastová nízká pro šňůru	50 Kč/ks
Kladka kovová pro šňůru	50 Kč/ks
ZAMYKÁNÍ	**CENA**
Aretační závěs (určení počtu viz strana 114)	150 Kč/ks
Pružinový závěs (určení počtu viz strana 114)	30 Kč/ks
Otočný doraz (do koncové lamely SL KU-N)	15 Kč/ks
INTEGROVANÁ SÍŤ	**CENA**
Síťovina včetně hřídele	800 Kč/mb
Klik systém (Easy-Click)	250 Kč/ks
Pružina a brzda (set)	700 Kč/ks

CENÍK				
KOMPONENT	**STANDARDNÍ BARVA**	**PŘÍPLATKOVÉ BARVY S TERMÍNEM DODÁNÍ 3 TÝDNY**	**OSTATNÍ RAL**	**POLEP FÓLIÍ**
Vodicí lišta A3 standardní	180 Kč/mb	210 Kč/mb	260 Kč/mb	450 Kč/mb
Vodicí lišta A13 rozšířená	300 Kč/mb	360 Kč/mb	540 Kč/mb	585 Kč/mb
Vodicí lišta A20 kombi	360 Kč/mb	450 Kč/mb	520 Kč/mb	800 Kč/mb
Vodicí lišta A22 kombi (dělená síť)	-----	-----	240 Kč/mb	440 Kč/mb
Vodicí lišta A5 zúžená	200 Kč/mb	230 Kč/mb	280 Kč/mb	470 Kč/mb
Vodicí lišta A8 - 12 odsazená	290 Kč/mb	320 Kč/mb	380 Kč/mb	660 Kč/mb
Vodicí lišta A8 - 20 odsazená	290 Kč/mb	320 Kč/mb	380 Kč/mb	660 Kč/mb
Vodicí lišta A4 boční	290 Kč/mb	330 Kč/mb	390 Kč/mb	925 Kč/mb
Vodicí lišta A15 vyrovnávací	320 Kč/mb	380 Kč/mb	440 Kč/mb	835 Kč/mb
Vodicí lišta DF A3 dvojitá	420 Kč/mb	470 Kč/mb	540 Kč/mb	740 Kč/mb
Vodicí lišta DF A5 dvojitá zúžená	400 Kč/mb	450 Kč/mb	530 Kč/mb	680 Kč/mb
Vodicí lišta DF A15 dvojitá vyrovnávací	610 Kč/mb	700 Kč/mb	800 Kč/mb	1 010 Kč/mb
Vodicí lišta DF A3 - 12 dvojitá odsazená	500 Kč/mb	560 Kč/mb	650 Kč/mb	990 Kč/mb
Koncová lamela SL KU-N	110 Kč/mb	190 Kč/mb	210 Kč/mb	470 Kč/mb
Koncová lamela SL-I	140 Kč/mb	210 Kč/mb	240 Kč/mb	500 Kč/mb
Revizní klapka (podomítkové provedení)	200 Kč/mb	-----	450 Kč/mb	610 Kč/mb
Omítková lišta (podomítkové provedení)	170 Kč/mb	-----	370 Kč/mb	480 Kč/mb

Poznámka: min. odběr pro jednotlivý typ profilu je 6 mb; neplatí pro standardní barvy.

5.2 Nadokenní rolety

CENÍK			
KOMPONENT	STANDARDNÍ BARVA	OSTATNÍ RAL	POLEP FÓLIÍ
Vodicí lišta jednoduchá plastová	150 Kč/mb	-----	280 Kč/mb
Vodicí lišta dvojitá plastová	170 Kč/mb	-----	300 Kč/mb
Vodicí lišta hliníková (včetně gumové vložky a kartáčku)	640 Kč/mb	1 040 Kč/mb	-----
Odsazovací profil	150 Kč/mb	-----	300 Kč/mb

5.3 Rolety do překladu HELUZ

CENÍK			
KOMPONENT	STANDARDNÍ BARVA	OSTATNÍ RAL	POLEP FÓLIÍ
Vodicí lišta (přiznaná)	190 Kč/mb	330 Kč/mb	630 Kč/mb
Vodicí lišta (zapuštěná)	170 Kč/mb	310 Kč/mb	-----
Revizní klapka 55 mm	300 Kč/mb	580 Kč/mb	650 Kč/mb
Revizní klapka 110 mm	380 Kč/mb	780 Kč/mb	780 Kč/mb
Hliníkové pouzdro (pro zapuštěnou vodicí lištu)	210 Kč/mb	-----	-----

CENÍK	
MANUÁLNÍ OVLÁDÁNÍ	CENA
Páska 22 mm	20 Kč/mb
Plastová průchodka	60 Kč/ks
Podomítkový navíječ (bez pouzdra do zdi a bez předního krytu)	110 Kč/ks
Pouzdro podomítkového navíječe (do zdi)	40 Kč/ks
Kryt podomítkového navíječe (přední)	15 Kč/ks
Plastová zarážka do koncové lamely	10 Kč/ks

5.4 Motory

Součástí ceny motoru je držák, adaptér a unašeč.

Typ motoru	Typ hřídele	Min. šířka rolety	Aretační závěsy	Nastavení koncových poloh	Délka kabelu	Příkon	Cena
ASA mechanický - Standard	OCTO 40	67 cm	ne	imbusovým klíčem	250 cm	65 - 100 W	3 300 Kč
Somfy LS 40 (mechanický)	OCTO 40	50 cm	ne	imbusovým klíčem	300 cm	65 - 100 W	3 550 Kč
Somfy LT 50-60 (mechanický)	OCTO 50-60	67 cm	ne	tlačítky na motoru	100 cm	90 - 160 W	3 600 Kč
Somfy LT 50-60 s NHK (mechanický)	OCTO 50-60	72 cm	ne	tlačítky na motoru	100 cm	90 - 160 W	9 000 Kč
Somfy ALTUS 40 RTS	OCTO 40	62 cm	ne	dálkovým ovladačem	300 cm	80 - 100 W	5 200 Kč
Somfy ALTUS 50/60 RTS	OCTO 50-60	77 cm	ne	dálkovým ovladačem	300 cm	90 - 160 W	5 350 Kč
Somfy OXIMO RTS	OCTO 50-60	43 cm	ano	dálkovým ovladačem	300 cm	90 - 160 W	5 950 Kč
Somfy OXIMO 50 io	OCTO 50-60	43 cm	ano	dálkovým ovladačem	300 cm	90 - 160 W	7 300 Kč
Somfy LT 50-60 NHK RTS	OCTO 50-60	92 cm	ne	tlačítky na motoru	100 cm	120 - 160 W	12 100 Kč
Somfy OXIMO WT (elektronický)	OCTO 50-60	77 cm	ano	nastavovacím kabelem	300 cm	90 - 160 W	5 200 Kč
Somfy ILMO 40 WT (elektronický)	OCTO 40	57 cm	ano	automaticky	250 cm	65 - 100 W	4 900 Kč
Somfy ILMO 50 WT (elektronický)	OCTO 50-60	43 cm	ano	automaticky	300 cm	90 - 140 W	4 900 Kč
BECKER M (mechanický)	OCTO 40	69 cm	ne	imbusovým klíčem	300 cm	115 W	3 900 Kč
BECKER PR+ (elektronický)	OCTO 40	60 cm	ano	nastavovacím kabelem	300 cm	115 W	5 400 Kč
BECKER PROF+	OCTO 40	60 cm	ano	dálkovým ovladačem	300 cm	110 W	6 200 Kč
Somfy OXIMO 40 WireFree RTS - součástí solární panel a baterie	OCTO 40	55 cm	ano	dálkovým ovladačem	bez kabelu	DC 12 V	14 000 Kč
AKKUROL (akumulátorový do bočnice)	OCTO 40	25 cm	ne	automaticky	200 cm	DC 14,4 V	3 300 Kč

5.5 Roletové pancíře

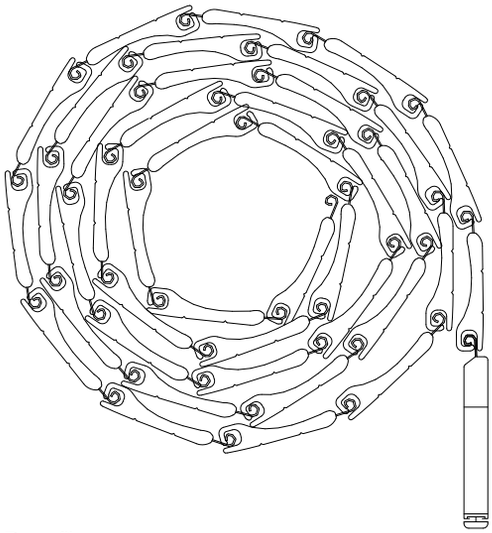

Pancíř

Standardní provedení rolety
✓ lamely dle tabulkového ceníku
✓ aretované lamely
✓ koncová lamela SL KU-N
✓ guma do koncové lamely
✓ otočné zarážky do koncové lamely

Barvy - hliníkové lamely

Číslo lamely dle vzorníku	M 328	M 317	M 337	MY 442	
01, 02, 03, 04, 06, 07	1 týden	3 týdny (příplatkové)	3 týdny	3 týdny	Standardní vzorník barev
09	-----	1 týden	-----	-----	
10	1 týden	-----		3 týdny	
11	-----	1 týden		-----	
12				3 týdny	
13	1 týden	3 týdny (příplatkové)			
14		-----			
15		3 týdny (příplatkové)	3 týdny		
23	-----	1 týden	-----		
38	1 týden	3 týdny (příplatkové)	3 týdny		
85	---	1 týden	-----		
113 - příplatkové	3 týdny	3 týdny	-----	3 týdny	Rozšířený vzorník barev
114 - příplatkové	-----				
116 - příplatkové			3 týdny		
128 - příplatkové			-----		
187 - příplatkové			3 týdny	-----	

Barvy - plastové lamely

Číslo lamely dle vzorníku	PVC 37
01, 02, 04, 05, 06, 11, 23, 90	1 týden

Příplatky strana 90.

Ceník pancíře, **plastová lamela PVC 37**

Šířka / Výška	60 cm	70 cm	80 cm	90 cm	100 cm	110 cm	120 cm	130 cm	140 cm	150 cm	160 cm	170 cm	180 cm	190 cm	200 cm
60 cm	425	476	528	580	632	684	736	823	877	931	986	1 040	1 094	1 148	1 202
70 cm	478	537	595	654	713	772	831	930	992	1 053	1 115	1 176	1 238	1 299	1 361
80 cm	531	597	663	728	794	860	926	1 037	1 106	1 175	1 243	1 312	1 381	1 450	1 519
90 cm	579	652	725	798	871	944	1 016	1 139	1 215	1 291	1 367	1 444	1 520	1 596	1 672
100 cm	632	712	792	872	952	1 032	1 112	1 246	1 329	1 413	1 496	1 580	1 663	1 747	1 831
110 cm	685	772	859	946	1 033	1 120	1 207	1 353	1 444	1 534	1 625	1 716	1 807	1 898	1 989
120 cm	733	826	920	1 014	1 108	1 201	1 295	1 452	1 550	1 648	1 746	1 844	1 942	2 040	2 138
130 cm	786	886	987	1 088	1 189	1 289	1 390	1 559	1 664	1 769	1 875	1 980	2 086	2 191	2 296
140 cm	839	947	1 054	1 162	1 270	1 378	1 485	1 666	1 778	1 891	2 004	2 116	2 229	2 342	2 455
150 cm	886	1 001	1 115	1 230	1 345	1 459	1 574	1 765	1 885	2 005	2 125	2 244	2 364	2 484	
160 cm	982	1 109	1 236	1 363	1 490	1 618	1 745	1 872	1 999	2 126	2 254	2 381	2 508		
170 cm	1 037	1 172	1 306	1 441	1 575	1 710	1 844	1 979	2 113	2 248	2 382	2 517			
180 cm	1 088	1 230	1 372	1 513	1 655	1 797	1 939	2 081	2 223	2 365	2 506				
190 cm	1 143	1 293	1 442	1 591	1 740	1 889	2 039	2 188	2 337	2 486					
200 cm	1 197	1 354	1 510	1 666	1 823	1 979	2 135	2 292	2 448						
210 cm	1 248	1 412	1 575	1 739	1 903	2 066	2 230	2 393							
220 cm	1 304	1 475	1 645	1 816	1 987	2 158	2 329	2 500							
230 cm	1 359	1 537	1 716	1 894	2 072	2 251	2 429								
240 cm	1 408	1 594	1 779	1 964	2 150	2 335	2 521								
250 cm	1 464	1 656	1 849	2 042	2 235	2 427									
260 cm	1 519	1 719	1 919	2 119	2 320	2 520									
270 cm	1 570	1 777	1 985	2 192	2 400										
280 cm	1 625	1 840	2 055	2 270	2 484										
290 cm	1 681	1 903	2 125	2 347											
300 cm	1 736	1 966	2 195	2 425											

Ceník pancíře, **hliníková lamela M 328/M 317**

Šířka / Výška	60 cm	70 cm	80 cm	90 cm	100 cm	110 cm	120 cm	130 cm	140 cm	150 cm	160 cm	170 cm	180 cm	190 cm	200 cm	210 cm	220 cm	230 cm	240 cm	250 cm	260 cm	270 cm	280 cm	290 cm
60 cm	539	619	698	777	856	936	1 015	1 144	1 227	1 310	1 393	1 475	1 558	1 641	1 724	1 807	1 890	1 973	2 055	2 138	2 221	2 304	2 387	2 470
70 cm	614	705	797	888	980	1 071	1 163	1 311	1 407	1 503	1 598	1 694	1 790	1 885	1 981	2 077	2 173	2 268	2 364	2 460	2 555	2 651	2 747	2 842
80 cm	688	792	895	999	1 103	1 207	1 311	1 479	1 587	1 696	1 804	1 913	2 021	2 130	2 238	2 347	2 455	2 564	2 672	2 781	2 889	2 998	3 106	3 215
90 cm	760	876	992	1 108	1 224	1 340	1 456	1 644	1 765	1 886	2 008	2 129	2 250	2 372	2 493	2 614	2 736	2 857	2 978	3 100	3 221	3 342	3 464	3 585
100 cm	834	962	1 091	1 219	1 347	1 476	1 604	1 811	1 945	2 079	2 214	2 348	2 482	2 616	2 750	2 884	3 018	3 153	3 287	3 421	3 555	3 689	3 823	3 958
110 cm	908	1 049	1 189	1 330	1 471	1 611	1 752	1 978	2 125	2 272	2 419	2 566	2 713	2 860	3 007	3 154	3 301	3 448	3 595	3 742	3 889	4 036	4 183	4 330
120 cm	980	1 133	1 286	1 439	1 591	1 744	1 897	2 143	2 303	2 463	2 623	2 783	2 942	3 102	3 262	3 422	3 582	3 741	3 901	4 061	4 221	4 381	4 541	4 700
130 cm	1 054	1 219	1 385	1 550	1 715	1 880	2 045	2 311	2 483	2 656	2 829	3 001	3 174	3 347	3 519	3 692	3 864	4 037	4 210	4 382	4 555	4 728	4 900	5 073
140 cm	1 126	1 303	1 480	1 657	1 834	2 011	2 188	2 472	2 657	2 842	3 027	3 213	3 398	3 583	3 768	3 953	4 138	4 323	4 508	4 693	4 878	5 063	5 248	5 433
150 cm	1 198	1 387	1 576	1 766	1 955	2 144	2 333	2 637	2 835	3 033	3 231	3 429	3 626	3 824	4 022	4 220	4 418	4 616	4 813	5 011	5 209	5 407	5 605	5 803
160 cm	1 330	1 541	1 751	1 962	2 173	2 383	2 594	2 805	3 015	3 226	3 437	3 647	3 858	4 069	4 279	4 490	4 701	4 911	5 122	5 333	5 543	5 754	5 965	6 175
170 cm	1 405	1 629	1 852	2 075	2 298	2 521	2 744	2 967	3 190	3 413	3 636	3 859	4 082	4 305	4 528	4 751	4 975	5 198	5 421	5 644	5 867	6 090	6 313	6 536
180 cm	1 481	1 716	1 952	2 188	2 424	2 660	2 896	3 132	3 368	3 604	3 839	4 075	4 311	4 547	4 783	5 019	5 255	5 491	5 727	5 962	6 198	6 434	6 670	6 906
190 cm	1 558	1 807	2 056	2 304	2 553	2 802	3 050	3 299	3 548	3 797	4 045	4 294	4 543	4 791	5 040	5 289	5 538	5 786	6 035	6 284	6 532	6 781	7 030	7 279
200 cm	1 636	1 897	2 159	2 420	2 682	2 944	3 205	3 467	3 728	3 990	4 251	4 513	4 774	5 036	5 297	5 559	5 820	6 082	6 344	6 605	6 867	7 128	7 390	7 651
210 cm	1 711	1 985	2 260	2 534	2 808	3 083	3 357	3 631	3 906	4 180	4 455	4 729	5 003	5 278	5 552	5 826	6 101	6 375	6 649	6 924	7 198	7 473	7 747	8 021
220 cm	1 786	2 072	2 359	2 646	2 932	3 219	3 506	3 792	4 079	4 366	4 652	4 939	5 226	5 512	5 799	6 086	6 372	6 659	6 946	7 232	7 519	7 806	8 092	8 379
230 cm	1 863	2 163	2 462	2 762	3 061	3 361	3 660	3 960	4 259	4 559	4 858	5 158	5 457	5 757	6 056	6 356	6 655	6 955	7 254	7 554	7 853	8 153	8 452	
240 cm	1 938	2 251	2 563	2 875	3 188	3 500	3 812	4 125	4 437	4 749	5 062	5 374	5 686	5 998	6 311	6 623	6 935	7 248	7 560	7 872	8 185	8 497		
250 cm	2 016	2 341	2 666	2 991	3 317	3 642	3 967	4 292	4 617	4 942	5 267	5 593	5 918	6 243	6 568	6 893	7 218	7 543	7 869	8 194	13 643			
260 cm	2 091	2 428	2 766	3 103	3 441	3 778	4 116	4 453	4 790	5 128	5 465	5 803	6 140	6 478	6 815	7 152	7 490	7 827	8 165	8 502				
270 cm	2 166	2 516	2 866	3 217	3 567	3 917	4 268	4 618	4 968	5 318	5 669	6 019	6 369	6 719	7 070	7 420	7 770	8 120	8 471					
280 cm	2 244	2 607	2 970	3 333	3 696	4 059	4 422	4 785	5 148	5 511	5 874	6 238	6 601	6 964	7 327	7 690	8 053	8 416						
290 cm	2 321	2 697	3 073	3 449	3 825	4 201	4 577	4 953	5 329	5 704	6 080	6 456	6 832	7 208	7 584	7 960	8 336							
300 cm	2 399	2 788	3 176	3 565	3 954	4 343	4 731	5 120	5 509	5 898	6 286	6 675	7 064	7 452	7 841	8 230								
310 cm	2 474	2 876	3 277	3 679	4 080	4 482	4 883	5 285	5 686	6 088	6 490	6 891	7 293	7 694	8 096									
320 cm	2 552	2 966	3 380	3 795	4 209	4 624	5 038	5 452	5 867	6 281	6 695	7 110	7 524	7 939	8 353									
330 cm	2 622	3 048	3 475	3 901	4 327	4 754	5 180	5 606	6 033	6 459	6 885	7 312	7 738	8 164										
340 cm	2 700	3 139	3 578	4 017	4 456	4 895	5 335	5 774	6 213	6 652	7 091	7 530	7 970	8 409										
350 cm	2 777	3 229	3 681	4 133	4 585	5 037	5 489	5 941	6 393	6 845	7 297	7 749	8 201											
360 cm	2 855	3 320	3 785	4 249	4 714	5 179	5 644	6 109	6 573	7 038	7 503	7 968	8 433											
370 cm	2 930	3 408	3 885	4 363	4 840	5 318	5 796	6 273	6 751	7 229	7 706	8 184												
380 cm	3 008	3 498	3 989	4 479	4 969	5 460	5 950	6 441	6 931	7 422	7 912	8 403												
390 cm	3 085	3 589	4 092	4 595	5 098	5 602	6 105	6 608	7 112	7 615	8 118													
400 cm	3 160	3 676	4 193	4 709	5 225	5 741	6 257	6 773	7 289	7 805	8 321													

platí pouze pro lamelu M 317, která umožňuje větší mezní rozměry

Ceny v Kč bez DPH. Cena obsahuje standardní provedení výrobku včetně balení, bez dopravy a montáže.

Ceník pancíře, **hliníková lamela M 337**

Šířka / Výška	60 cm	70 cm	80 cm	90 cm	100 cm	110 cm	120 cm	130 cm	140 cm	150 cm	160 cm	170 cm	180 cm	190 cm	200 cm	210 cm	220 cm	230 cm	240 cm	250 cm	260 cm	270 cm	280 cm	290 cm	300 cm	310 cm	320 cm
60 cm	671	775	878	982	1 086	1 190	1 294	1 462	1 570	1 679	1 787	1 896	2 005	2 113	2 222	2 331	2 439	2 548	2 656	2 765	2 874	2 982	3 091	3 200	3 308	3 417	3 525
70 cm	770	891	1 012	1 133	1 254	1 374	1 495	1 690	1 816	1 942	2 069	2 195	2 322	2 448	2 574	2 701	2 827	2 953	3 080	3 206	3 333	3 459	3 585	3 712	3 838	3 964	4 091
80 cm	869	1 007	1 145	1 283	1 421	1 559	1 697	1 918	2 062	2 206	2 350	2 494	2 638	2 783	2 927	3 071	3 215	3 359	3 503	3 647	3 791	3 936	4 080	4 224	4 368	4 512	4 656
90 cm	966	1 121	1 276	1 431	1 586	1 740	1 895	2 143	2 305	2 467	2 629	2 791	2 953	3 115	3 276	3 438	3 600	3 762	3 924	4 086	4 248	4 410	4 571	4 733	4 895	5 057	5 219
100 cm	1 066	1 237	1 409	1 581	1 753	1 925	2 097	2 371	2 551	2 731	2 910	3 090	3 270	3 449	3 629	3 808	3 988	4 168	4 347	4 527	4 706	4 886	5 066	5 245	5 425	5 605	5 784
110 cm	1 162	1 350	1 538	1 726	1 914	2 102	2 290	2 591	2 788	2 985	3 181	3 378	3 575	3 771	3 968	4 165	4 362	4 558	4 755	4 952	5 148	5 345	5 542	5 738	5 935	6 132	6 329
120 cm	1 259	1 464	1 669	1 874	2 079	2 284	2 489	2 817	3 031	3 246	3 460	3 675	3 889	4 104	4 318	4 532	4 747	4 961	5 176	5 390	5 605	5 819	6 034	6 248	6 462	6 677	6 891
130 cm	1 355	1 576	1 798	2 019	2 241	2 462	2 684	3 037	3 269	3 500	3 732	3 964	4 195	4 427	4 658	4 890	5 121	5 353	5 585	5 816	6 048	6 279	6 511	6 743	6 974	7 206	7 437
140 cm	1 454	1 693	1 931	2 170	2 408	2 647	2 885	3 265	3 515	3 764	4 013	4 263	4 512	4 761	5 011	5 260	5 509	5 759	6 008	6 257	6 507	6 756	7 005	7 255	7 504	7 753	8 003
150 cm	1 551	1 806	2 062	2 317	2 573	2 828	3 084	3 491	3 758	4 025	4 292	4 559	4 826	5 093	5 360	5 628	5 895	6 162	6 429	6 696	6 963	7 230	7 497	7 764	8 031	8 298	8 565
160 cm	1 725	2 010	2 295	2 580	2 865	3 149	3 434	3 719	4 004	4 289	4 574	4 858	5 143	5 428	5 713	5 998	6 282	6 567	6 852	7 137	7 422	7 707	7 991	8 276	8 561	8 846	9 131
170 cm	1 825	2 127	2 429	2 731	3 032	3 334	3 636	3 938	4 239	4 541	4 843	5 145	5 447	5 748	6 050	6 352	6 654	6 956	7 257	7 559	7 861	8 163	8 465	8 766	9 068	9 370	9 672
180 cm	1 926	2 246	2 566	2 885	3 205	3 524	3 844	4 163	4 483	4 802	5 122	5 441	5 761	6 080	6 400	6 720	7 039	7 359	7 678	7 998	8 317	8 637	8 956	9 276	9 595	9 915	10 234
190 cm	2 030	2 368	2 705	3 042	3 379	3 717	4 054	4 391	4 729	5 066	5 403	5 740	6 078	6 415	6 752	7 090	7 427	7 764	8 102	8 439	8 776	9 113	9 451	9 788	10 125	10 463	10 800
200 cm	2 134	2 489	2 844	3 199	3 554	3 909	4 264	4 619	4 974	5 330	5 685	6 040	6 395	6 750	7 105	7 460	7 815	8 170	8 525	8 880	9 235	9 590	9 945	10 300	10 655	11 010	11 365
210 cm	2 235	2 608	2 981	3 354	3 727	4 099	4 472	4 845	5 218	5 591	5 963	6 336	6 709	7 082	7 454	7 827	8 200	8 573	8 946	9 318	9 691	10 064	10 437	10 810	11 182	11 555	11 928
220 cm	2 335	2 725	3 115	3 505	3 894	4 284	4 674	5 064	5 453	5 843	6 233	6 623	7 012	7 402	7 792	8 182	8 571	8 961	9 351	9 741	10 130	10 520	10 910	11 300	11 689	12 079	
230 cm	2 439	2 847	3 254	3 662	4 069	4 477	4 884	5 292	5 699	6 107	6 514	6 922	7 329	7 737	8 144	8 552	8 959	9 367	9 774	10 182	10 589	10 997	11 404	11 812	12 219		
240 cm	2 540	2 966	3 391	3 816	4 241	4 667	5 092	5 517	5 942	6 368	6 793	7 218	7 643	8 069	8 494	8 919	9 345	9 770	10 195	10 620	11 046	11 471	11 896	12 321			
250 cm	2 644	3 087	3 530	3 973	4 416	4 859	5 302	5 745	6 188	6 631	7 074	7 517	7 960	8 403	8 846	9 289	9 732	10 175	10 618	11 061	11 504	11 947					
260 cm	2 739	3 198	3 658	4 117	4 577	5 036	5 495	5 955	6 414	6 874	7 333	7 793	8 252	8 712	9 171	9 631	10 090	10 550	11 009	11 469	11 928						
270 cm	2 843	3 320	3 797	4 274	4 751	5 229	5 706	6 183	6 660	7 137	7 615	8 092	8 569	9 046	9 524	10 001	10 478	10 955	11 432	11 910							
280 cm	2 946	3 441	3 936	4 431	4 926	5 421	5 916	6 411	6 906	7 401	7 896	8 391	8 886	9 381	9 876	10 371	10 866	11 361	11 856								
290 cm	3 050	3 563	4 076	4 588	5 101	5 614	6 127	6 639	7 152	7 665	8 177	8 690	9 203	9 716	10 228	10 741	11 254	11 766	12 279								
300 cm	3 152	3 682	4 213	4 743	5 273	5 804	6 334	6 865	7 395	7 926	8 456	8 987	9 517	10 048	10 578	11 108	11 639	12 169									
310 cm	3 256	3 804	4 352	4 900	5 448	5 997	6 545	7 093	7 641	8 189	8 738	9 286	9 834	10 382	10 930	11 479	12 027										
320 cm	3 359	3 925	4 491	5 057	5 623	6 189	6 755	7 321	7 887	8 453	9 019	9 585	10 151	10 717	11 283	11 849											
330 cm	3 461	4 044	4 628	5 212	5 796	6 379	6 963	7 547	8 130	8 714	9 298	9 881	10 465	11 049	11 633	12 216											
340 cm	3 565	4 166	4 768	5 369	5 970	6 572	7 173	7 775	8 376	8 978	9 579	10 181	10 782	11 383	11 985												

Ceny v Kč bez DPH. Cena obsahuje standardní provedení výrobku včetně balení, bez dopravy a montáže.

Ceník pancíře, **hliníková lamela MY 442**

Šířka / Výška	60 cm	70 cm	80 cm	90 cm	100 cm	110 cm	120 cm	130 cm	140 cm	150 cm	160 cm	170 cm	180 cm	190 cm	200 cm	210 cm	220 cm	230 cm	240 cm	250 cm	260 cm	270 cm	280 cm	290 cm	300 cm	310 cm	320 cm	330 cm	340 cm	350 cm	360 cm	370 cm	380 cm	390 cm	400 cm
60 cm	647	747	848	948	1 048	1 149	1 249	1 411	1 516	1 621	1 726	1 830	1 935	2 040	2 145	2 250	2 355	2 460	2 565	2 670	2 775	2 880	2 985	3 090	3 195	3 300	3 404	3 509	3 614	3 719	3 824	3 929	4 034	4 139	4 244
70 cm	743	859	976	1 093	1 209	1 326	1 443	1 630	1 752	1 874	1 996	2 118	2 240	2 362	2 484	2 606	2 728	2 850	2 972	3 094	3 216	3 338	3 460	3 582	3 704	3 826	3 948	4 070	4 192	4 314	4 436	4 558	4 679	4 801	4 923
80 cm	833	965	1 097	1 230	1 362	1 494	1 627	1 839	1 977	2 116	2 254	2 393	2 531	2 669	2 808	2 946	3 084	3 223	3 361	3 500	3 638	3 776	3 915	4 053	4 191	4 330	4 468	4 607	4 745	4 883	5 022	5 160	5 298	5 437	5 575
90 cm	928	1 077	1 226	1 374	1 523	1 672	1 820	2 058	2 214	2 369	2 525	2 680	2 836	2 991	3 146	3 302	3 457	3 613	3 768	3 923	4 079	4 234	4 390	4 545	4 701	4 856	5 011	5 167	5 322	5 478	5 633	5 788	5 944	6 099	6 255
100 cm	1 022	1 187	1 352	1 516	1 681	1 846	2 011	2 275	2 448	2 620	2 793	2 965	3 138	3 310	3 482	3 655	3 827	4 000	4 172	4 345	4 517	4 690	4 862	5 035	5 207	5 380	5 552	5 724	5 897	6 069	6 242	6 414	6 587	6 759	6 932
110 cm	1 112	1 293	1 473	1 654	1 835	2 015	2 196	2 485	2 674	2 863	3 052	3 240	3 429	3 618	3 807	3 996	4 185	4 374	4 563	4 752	4 941	5 130	5 318	5 507	5 696	5 885	6 074	6 263	6 452	6 641	6 830	7 019	7 208	7 396	7 585
120 cm	1 208	1 405	1 602	1 799	1 996	2 193	2 390	2 704	2 910	3 116	3 322	3 528	3 734	3 940	4 146	4 352	4 558	4 764	4 970	5 176	5 382	5 588	5 793	5 999	6 205	6 411	6 617	6 823	7 029	7 235	7 441	7 647	7 853	8 059	8 265
130 cm	1 297	1 510	1 722	1 935	2 147	2 360	2 573	2 912	3 134	3 356	3 579	3 801	4 023	4 245	4 468	4 690	4 912	5 134	5 357	5 579	5 801	6 023	6 246	6 468	6 690	6 913	7 135	7 357	7 579	7 802	8 024	8 246	8 468	8 691	8 913
140 cm	1 390	1 619	1 848	2 077	2 306	2 535	2 764	3 129	3 368	3 607	3 847	4 086	4 325	4 564	4 804	5 043	5 282	5 522	5 761	6 000	6 240	6 479	6 718	6 957	7 197	7 436	7 675	7 915	8 154	8 393	8 633	8 872	9 111	9 350	9 590
150 cm	1 486	1 731	1 977	2 222	2 467	2 712	2 957	3 348	3 604	3 861	4 117	4 373	4 630	4 886	5 142	5 399	5 655	5 911	6 168	6 424	6 681	6 937	7 193	7 450	7 706	7 962	8 219	8 475	8 731	8 988	9 244	9 500	9 757	10 013	10 269
160 cm	1 651	1 925	2 198	2 471	2 745	3 018	3 292	3 565	3 838	4 112	4 385	4 658	4 932	5 205	5 479	5 752	6 025	6 299	6 572	6 845	7 119	7 392	7 666	7 939	8 212	8 486	8 759	9 033	9 306	9 579	9 853	10 126	10 399	10 673	10 946
170 cm	1 749	2 039	2 330	2 620	2 910	3 201	3 491	3 782	4 072	4 363	4 653	4 943	5 234	5 524	5 815	6 105	6 396	6 686	6 976	7 267	7 557	7 848	8 138	8 429	8 719	9 009	9 300	9 590	9 881	10 171	10 461	10 752	11 042	11 333	11 623
180 cm	1 849	2 156	2 464	2 771	3 079	3 386	3 694	4 001	4 309	4 616	4 923	5 231	5 538	5 846	6 153	6 461	6 768	7 076	7 383	7 691	7 998	8 306	8 613	8 921	9 228	9 536	9 843	10 150	10 458	10 765	11 073	11 380	11 688	11 995	12 303
190 cm	1 942	2 266	2 590	2 914	3 237	3 561	3 885	4 209	4 533	4 856	5 180	5 504	5 828	6 151	6 475	6 799	7 123	7 447	7 770	8 094	8 418	8 742	9 065	9 389	9 713	10 037	10 360	10 684	11 008	11 332	11 656	11 979	12 303	12 627	12 951
200 cm	2 040	2 381	2 722	3 062	3 403	3 744	4 085	4 426	4 766	5 107	5 448	5 789	6 130	6 470	6 811	7 152	7 493	7 834	8 175	8 515	8 856	9 197	9 538	9 879	10 219	10 560	10 901	11 242	11 583	11 923	12 264	12 605	12 946	13 287	13 628
210 cm	2 140	2 498	2 856	3 214	3 571	3 929	4 287	4 645	5 003	5 361	5 719	6 076	6 434	6 792	7 150	7 508	7 866	8 224	8 581	8 939	9 297	9 655	10 013	10 371	10 729	11 086	11 444	11 802	12 160	12 518	12 876	13 234	13 591	13 949	14 307
220 cm	2 238	2 612	2 987	3 362	3 737	4 112	4 487	4 862	5 237	5 612	5 987	6 361	6 736	7 111	7 486	7 861	8 236	8 611	8 986	9 361	9 735	10 110	10 485	10 860	11 235	11 610	11 985	12 360	12 735	13 110	13 484	13 859	14 234		
230 cm	2 338	2 730	3 122	3 513	3 905	4 297	4 689	5 081	5 473	5 865	6 257	6 649	7 041	7 433	7 825	8 217	8 609	9 001	9 393	9 784	10 176	10 568	10 960	11 352	11 744	12 136	12 528	12 920	13 312	13 704	14 096				
240 cm	2 429	2 836	3 244	3 652	4 060	4 467	4 875	5 283	5 691	6 098	6 506	6 914	7 322	7 729	8 137	8 545	8 953	9 360	9 768	10 176	10 584	10 991	11 399	11 807	12 215	12 622	13 030	13 438	13 846	14 253					
250 cm	2 526	2 951	3 376	3 800	4 225	4 650	5 075	5 500	5 924	6 349	6 774	7 199	7 624	8 048	8 473	8 898	9 323	9 748	10 172	10 597	11 022	11 447	11 872	12 296	12 721	13 146	13 571	13 996							
260 cm	2 624	3 065	3 507	3 949	4 391	4 833	5 275	5 716	6 158	6 600	7 042	7 484	7 926	8 367	8 809	9 251	9 693	10 135	10 577	11 018	11 460	11 902	12 344	12 786	13 228	13 669	14 111								
270 cm	2 724	3 183	3 641	4 100	4 559	5 018	5 477	5 936	6 395	6 854	7 312	7 771	8 230	8 689	9 148	9 607	10 066	10 525	10 983	11 442	11 901	12 360	12 819	13 278	13 737	14 196									
280 cm	2 821	3 297	3 773	4 249	4 725	5 201	5 677	6 153	6 629	7 105	7 580	8 056	8 532	9 008	9 484	9 960	10 436	10 912	11 388	11 864	12 340	12 816	13 291	13 767	14 243										
290 cm	2 921	3 414	3 907	4 400	4 893	5 386	5 879	6 372	6 865	7 358	7 851	8 344	8 837	9 330	9 823	10 316	10 809	11 302	11 795	12 288	12 781	13 274	13 766	14 259											
300 cm	2 970	3 472	3 973	4 475	4 976	5 477	5 979	6 480	6 982	7 483	7 985	8 486	8 988	9 489	9 991	10 492	10 994	11 495	11 997	12 498	13 000	13 501	14 003												

Ceny v Kč bez DPH. Cena obsahuje standardní provedení výrobku včetně balení, bez dopravy a montáže.

5.5.1 Příplatky

PŘÍPLATKY	
NESTANDARDNÍ LAMELA	**CENA**
Lamela s_onro (barvy RAL 7016, 9006, 9007, 9016; viz strana 7) - příplatek k ceně M 317/M 328	4 500 Kč/m²
Lamely M 317 s termínem dodání 3 týdny (ze standardního vzorníku barev; viz strana 7)	200 Kč/m²
Rozšířená barevná škála (pro M 328, M 317, M 337, MY 442; viz strana 7)	550 Kč/m²
PROVEDENÍ V RAL	**CENA**
RAL hliníkových lamel - jednostranné lakování (pouze neperforované)	900 Kč/m²
RAL hliníkových lamel - oboustranné lakování	1 800 Kč/m²
RAL koncové lamely - příplatkové barvy s termínem dodání 3 týdny	50 Kč/mb
RAL koncové lamely	100 Kč/mb
POLEP FÓLIÍ	**CENA**
Polep fólií koncové lamely	360 Kč/mb

5.5.2 Typy koncových lamel

SL KU-N

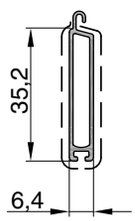

Barvy - koncové lamely SL KU-N		
Barva	Termín dodání	Příplatek
bílá (RAL 9003), hnědá (RAL 8014), stříbrná (RAL 9006), antracit (RAL 7016)	1 týden	ne
zlatý dub (polep fólií)	1 týden	ano
bílá (RAL 9016 mat)	3 týdny	ne
hnědá (RAL 8019), béžová (RAL 1015), stříbrný elox EV1, zelená (RAL 6009)	3 týdny	ano
hnědá (RAL 8003)	4 týdny	ne
jiná RAL, polep fólií	4 týdny	ano

Upozornění: uvedené číslo RAL vyjadřuje nejbližší odstín barvy, nejedná se přímo o barevné tóny dle RAL.

- - - polep fólií

5.5.3 Popis výrobku

Pancíř - aretované lamely - detail

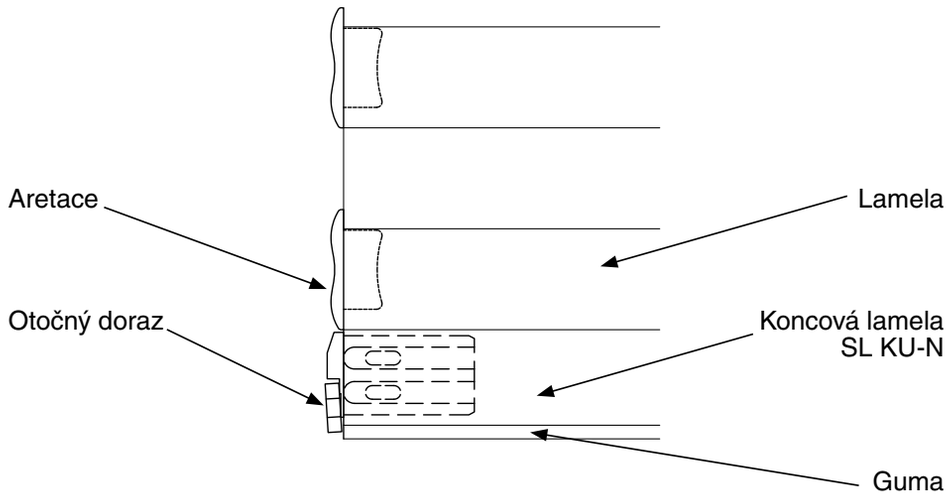

Určení velikosti pancíře

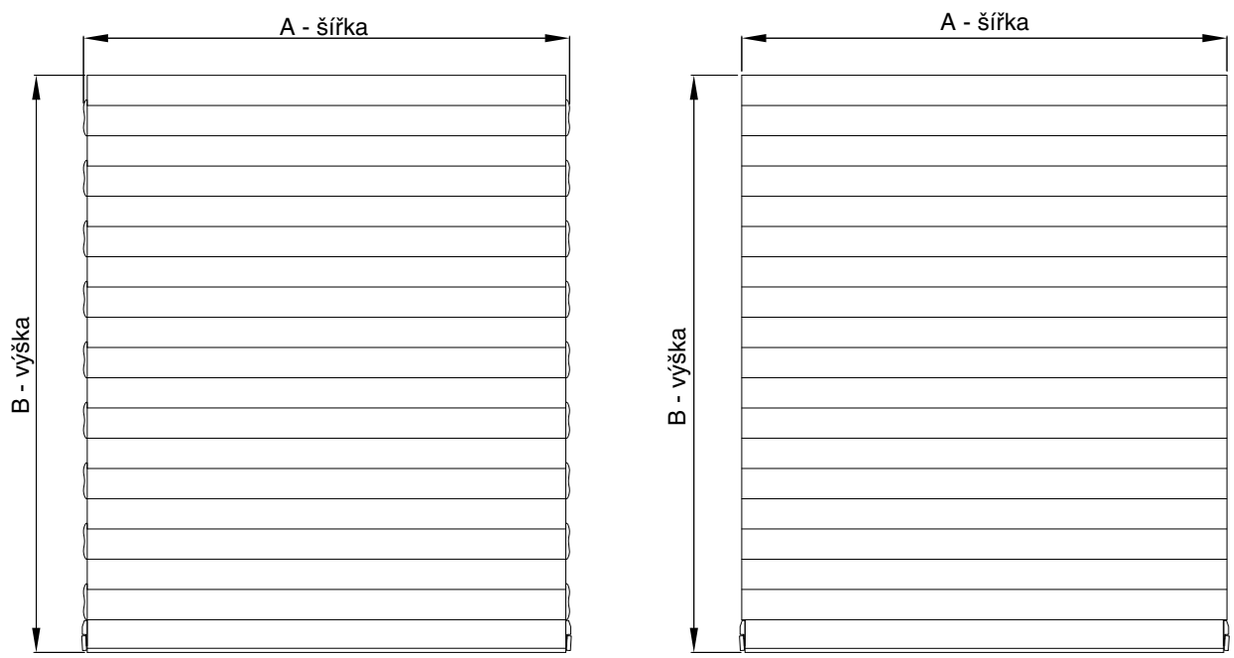

Aretované lamely

Nearetované lamely

6. Dodací termíny

6.1 Předokenní rolety

Termíny dodání pro jednotlivé typy boxů

Barva	Přiznané boxy							Podomítkové boxy			
	Box 20°, válcovaný	Box 45°, válcovaný	Box 90°, válcovaný	Box kulatý, válcovaný	Box čtvrtkulatý, válcovaný	Box 20°, extrudovaný	Box kulatý, extrudovaný	Box 90°, válcovaný	Box 20°, válcovaný	Box 90°, extrudovaný	Box 20°, extrudovaný
bílá (RAL 9003)	1 týden	1 týden	3 týdny	1 týden	3 týdny	1 týden	3 týdny	1 týden	3 týdny	3 týdny	3 týdny
hnědá (RAL 8014)	1 týden	3 týdny	-----	-----	-----	3 týdny	3 týdny	1 týden	3 týdny	3 týdny	3 týdny
stříbrná (RAL 9006)	1 týden	3 týdny	-----	1 týden	3 týdny	-----	-----	1 týden	-----	-----	-----
antracit (RAL 7016)	1 týden	3 týdny	-----	-----	-----	-----	-----	1 týden	-----	-----	-----
bílá (RAL 9016 mat)	3 týdny	3 týdny	-----	3 týdny	-----	3 týdny	3 týdny	1 týden	3 týdny	3 týdny	3 týdny
hnědá (RAL 8019)	3 týdny	3 týdny	3 týdny	3 týdny	3 týdny	3 týdny	3 týdny	-----	3 týdny	3 týdny	3 týdny
béžová (RAL 1015)	3 týdny	3 týdny	-----	-----	-----	-----	-----	-----	-----	-----	-----
šedá (RAL 7038)	3 týdny	3 týdny	-----	-----	-----	-----	-----	-----	-----	-----	-----
hnědá (RAL 8003)	4 týdny	-----	-----	-----	-----	-----	-----	4 týdny	-----	-----	-----
krémově bílá (RAL 9001)	-----	3 týdny	-----	3 týdny	-----	-----	-----	-----	-----	-----	-----
zelená (RAL 6009)	-----	3 týdny	-----	-----	-----	-----	-----	-----	-----	-----	-----
bílá (RAL 9016 lesk)	-----	-----	-----	-----	3 týdny	-----	-----	-----	-----	-----	-----
stříbrný elox EV1	-----	-----	-----	-----	-----	3 týdny	3 týdny	-----	3 týdny	3 týdny	3 týdny
zlatý dub (polep fólií)	-----	-----	-----	-----	-----	-----	-----	1 týden	-----	-----	-----
jiná RAL	4 týdny							4 týdny			
polep fólií	4 týdny	4 týdny	4 týdny	4 týdny	4 týdny	-----	-----	4 týdny	4 týdny	-----	-----

Barvy - vodicí lišty

Barva	Termín dodání	Příplatek
bílá (RAL 9003), hnědá (RAL 8014), stříbrná (RAL 9006), antracit (RAL 7016) - A3, A4, A5, A13, A8 - 12, A8 - 20, A15, A20, DF A3, DF A5, DF A15, DF A3 - 12	1 týden	ne
zlatý dub (polep fólií) - A3, A20 s gumou	1 týden	ano
bílá (RAL 9016 mat) - A3, A4, A5, A8 - 12, A15, A20, DF A3, DF A5, DF A15, DF A3 - 12	3 týdny	ne
hnědá (RAL 8019) - A3, A4, A5, A13, A8 - 12, A8 - 20, A15, A20, DF A3, DF A5, DF A15, DF A3 - 12 béžová (RAL 1015) - A3, A4, A5, A13, A8 - 12, A15, A20, DF A3, DF A15 stříbrný elox EV1 - A3, A4, A5, A13, A8 - 12, A8 - 20, A15, A20, DF A3, DF A5, DF A15, DF A3 - 12 zelená (RAL 6009) - A3, A4, A5, A8 - 12	3 týdny	ano
hnědá (RAL 8003) - A3, A4, A5, A13, A8 - 12, A8 - 20, A15, A20, DF A3, DF A5, DF A15, DF A3 - 12	4 týdny	ne
jiná RAL, polep fólií	4 týdny	ano

Upozornění: uvedené číslo RAL vyjadřuje nejbližší odstín barvy, nejedná se přímo o barevné tóny dle RAL.

6.2 Nadokenní rolety

Barvy - box plastový

Barva	Termín dodání	Příplatek
bílá	1 týden	ne
jiná RAL (vnější část boxu) polep fólií	4 týdny	ano

Barvy - vodicí lišty, odsazovací profil

Barva	Termín dodání	Příplatek
bílá - plastová vodicí lišta a plastový odsazovací profil	1 týden	ne
jiná RAL - hliníková vodicí lišta polep fólií - plastová vodicí lišta a plastový odsazovací profil	4 týdny	ano

6.3 Rolety do překladu HELUZ

Barvy - vodicí lišty, revizní klapka, omítková lišta		
Barva	Termín dodání	Příplatek
bílá	2 týdny	ne
jiná RAL polep fólií	4 týdny	ano

6.4 Společná sekce

Barvy - hliníkové lamely					
Číslo lamely dle vzorníku	M 328	M 317	M 337	MY 442	
01, 02, 03, 04, 06, 07	1 týden	3 týdny (příplatkové)	3 týdny	3 týdny	Standardní vzorník barev
09	-----	1 týden	-----	-----	
10	1 týden	-----		3 týdny	
11	-----	1 týden		-----	
12				3 týdny	
13	1 týden	3 týdny (příplatkové)			
14		-----			
15		3 týdny (příplatkové)	3 týdny		
23	-----	1 týden	-----		
38	1 týden	3 týdny (příplatkové)	3 týdny		
85	---	1 týden	-----		
113 - příplatkové	3 týdny	3 týdny	-----	3 týdny	Rozšířený vzorník barev
114 - příplatkové	-----				
116 - příplatkové			3 týdny		
128 - příplatkové			-----		
187 - příplatkové			3 týdny	-----	
jiná RAL	4 týdny				

Barvy - plastové lamely	
Číslo lamely dle vzorníku	PVC 37
01, 02, 04, 05, 06, 11, 23, 90	1 týden

Barvy - lamely s_onro	
Barvy lamely dle vzorníku	s_onro
7016, 9006, 9007, 9016	6 týdnů

Barvy - koncové lamely SL KU-N nebo SL-I		
Barva	Termín dodání	Příplatek
bílá (RAL 9003), hnědá (RAL 8014), stříbrná (RAL 9006), antracit (RAL 7016)	1 týden	ne
zlatý dub (polep fólií)	1 týden	ano
bílá (RAL 9016 mat)	3 týdny	ne
hnědá (RAL 8019), béžová (RAL 1015), stříbrný elox EV1 zelená (RAL 6009) - není standard pro koncovou lamelu SL-I	3 týdny	ano
hnědá (RAL 8003)	4 týdny	ne
jiná RAL, polep fólií	4 týdny	ano

Upozornění: uvedené číslo RAL vyjadřuje nejbližší odstín barvy, nejedná se přímo o barevné tóny dle RAL.

7. Manuál

7.1 Určení velikosti předokenní rolety

Roleta s přiznaným boxem

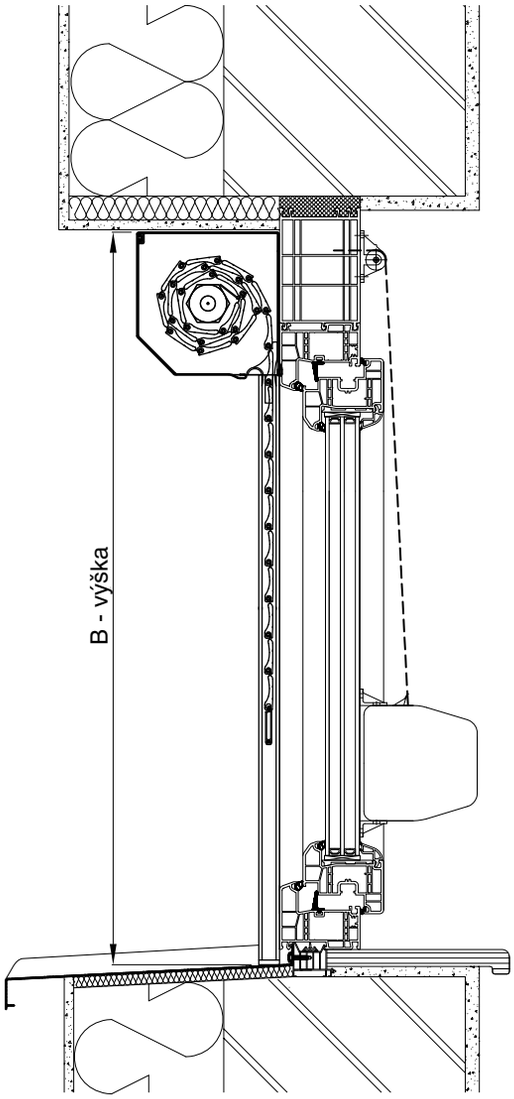

Svislý řez

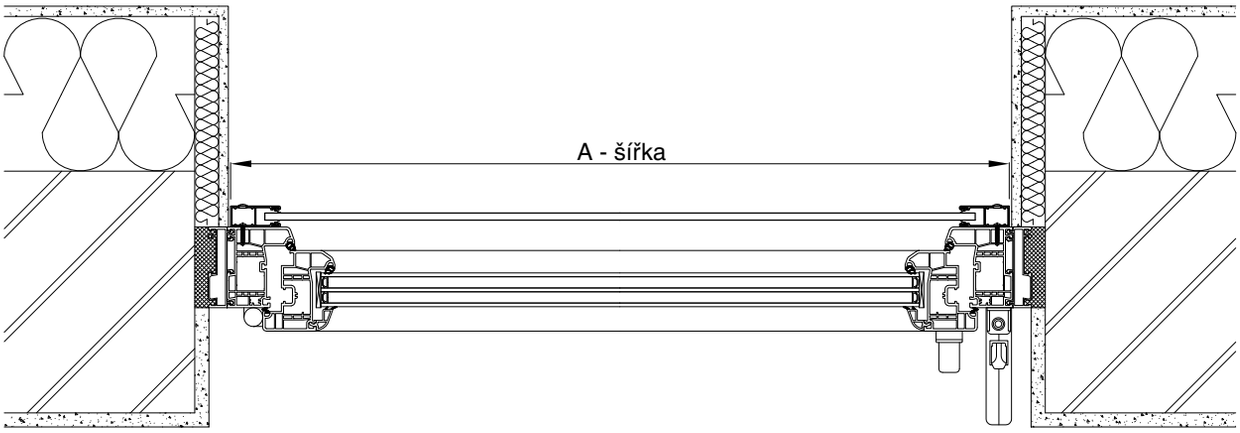

Vodorovný řez

Roleta s podomítkovým boxem

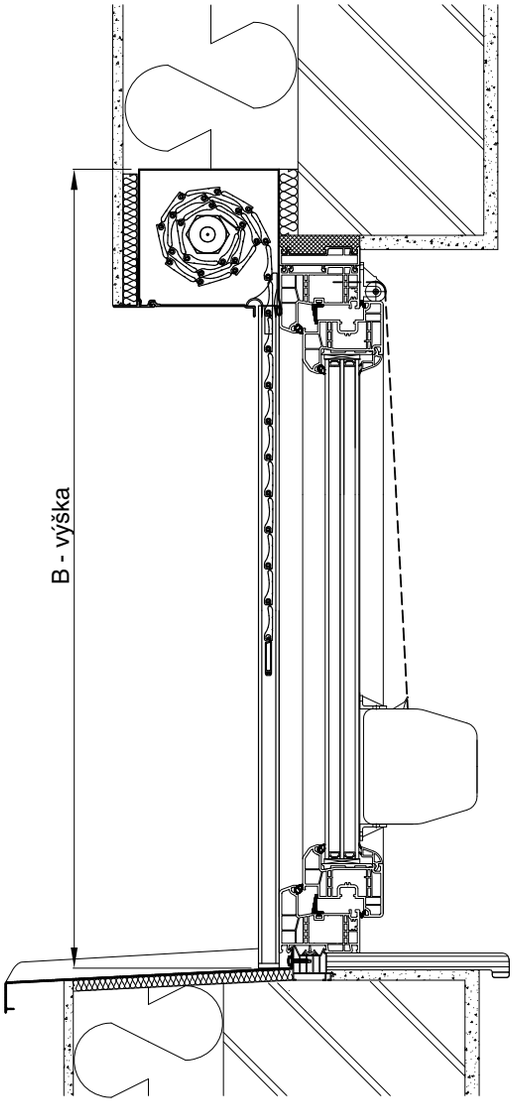

Svislý řez

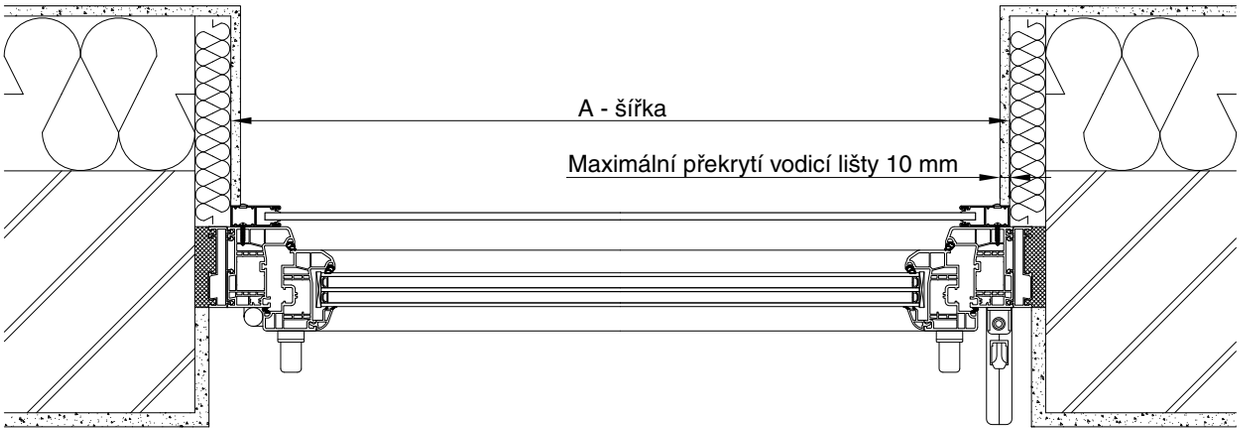

Vodorovný řez

7.2 Spojené rolety - dvojrolety

Dvojitá roleta předokenní

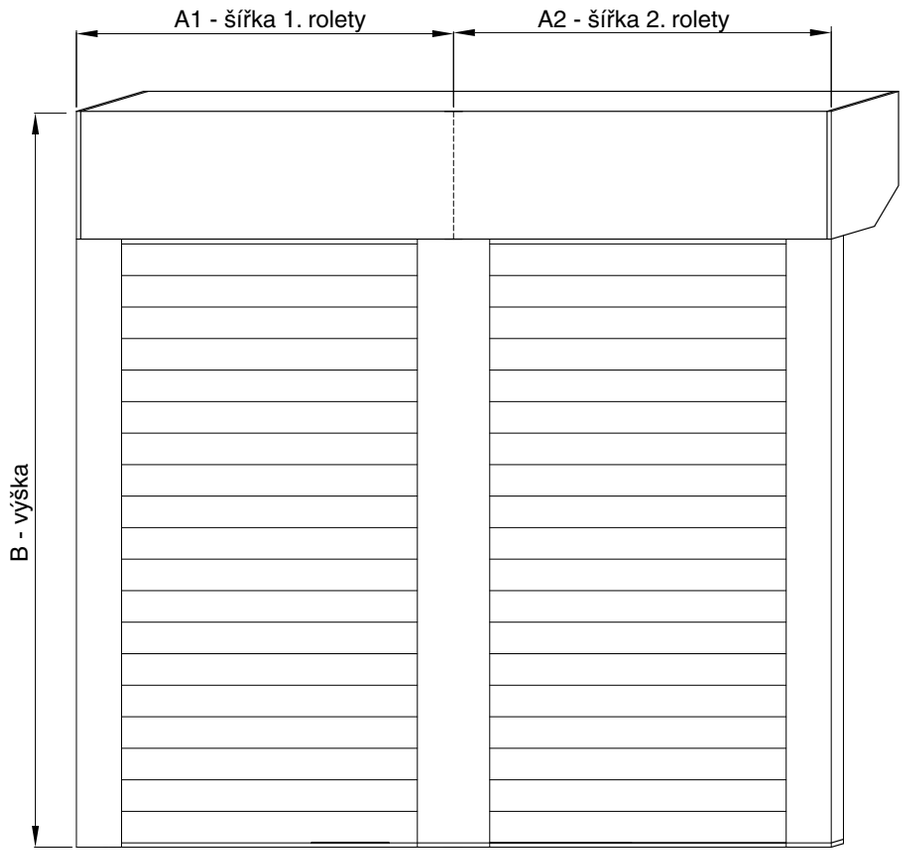

EXT

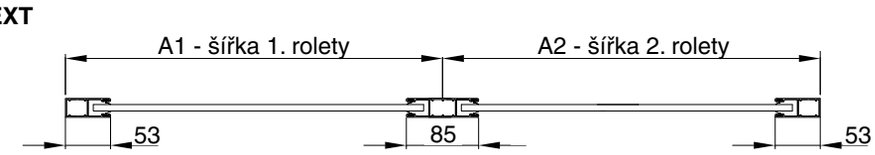

INT

Maximální celková šířka spojených rolet je 595 cm.
Nelze umístit dvě ovládání vedle sebe.

Dvojitá roleta nadokenní

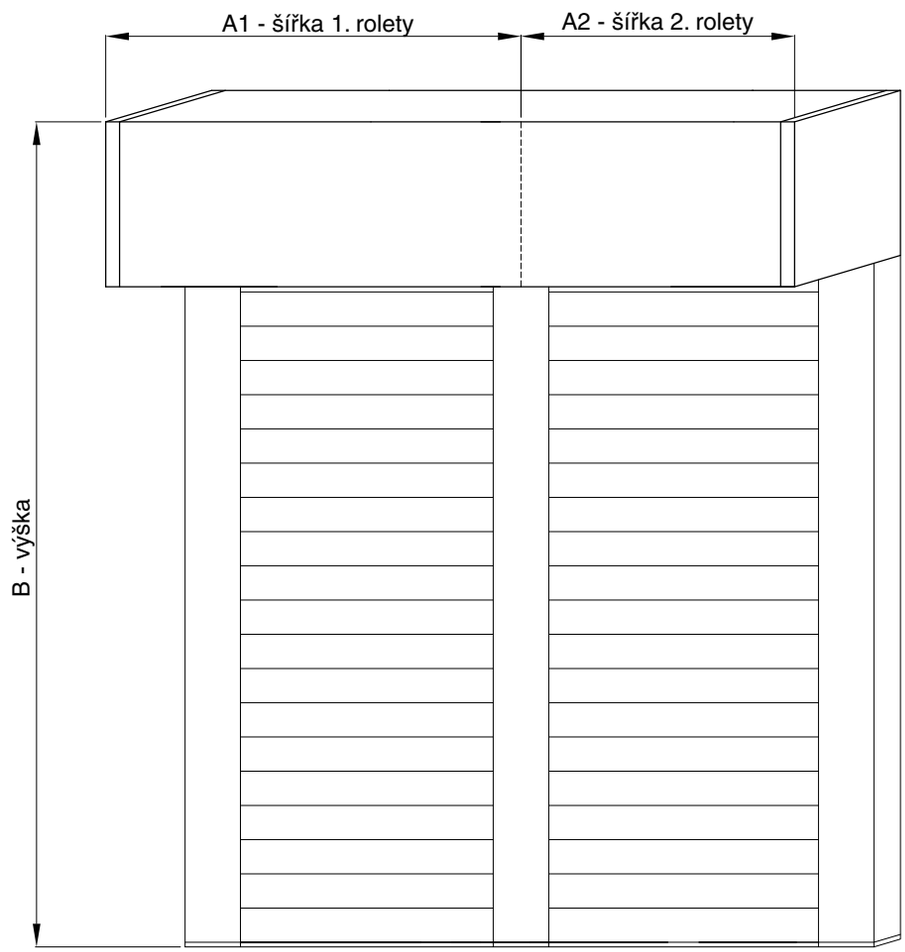

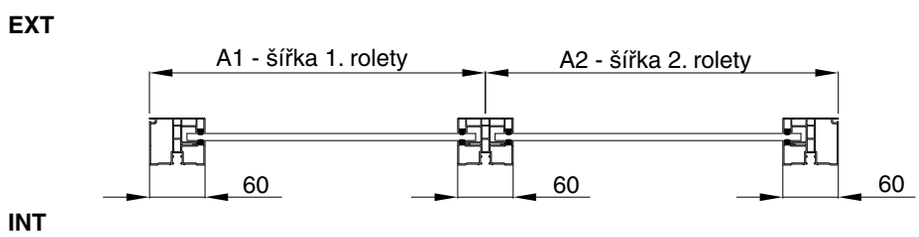

Maximální celková šířka spojených rolet je 595 cm.
Ovládání možno umístit pouze na stranu.

7.3 Spojené rolety - trojrolety

Trojitá roleta předokenní

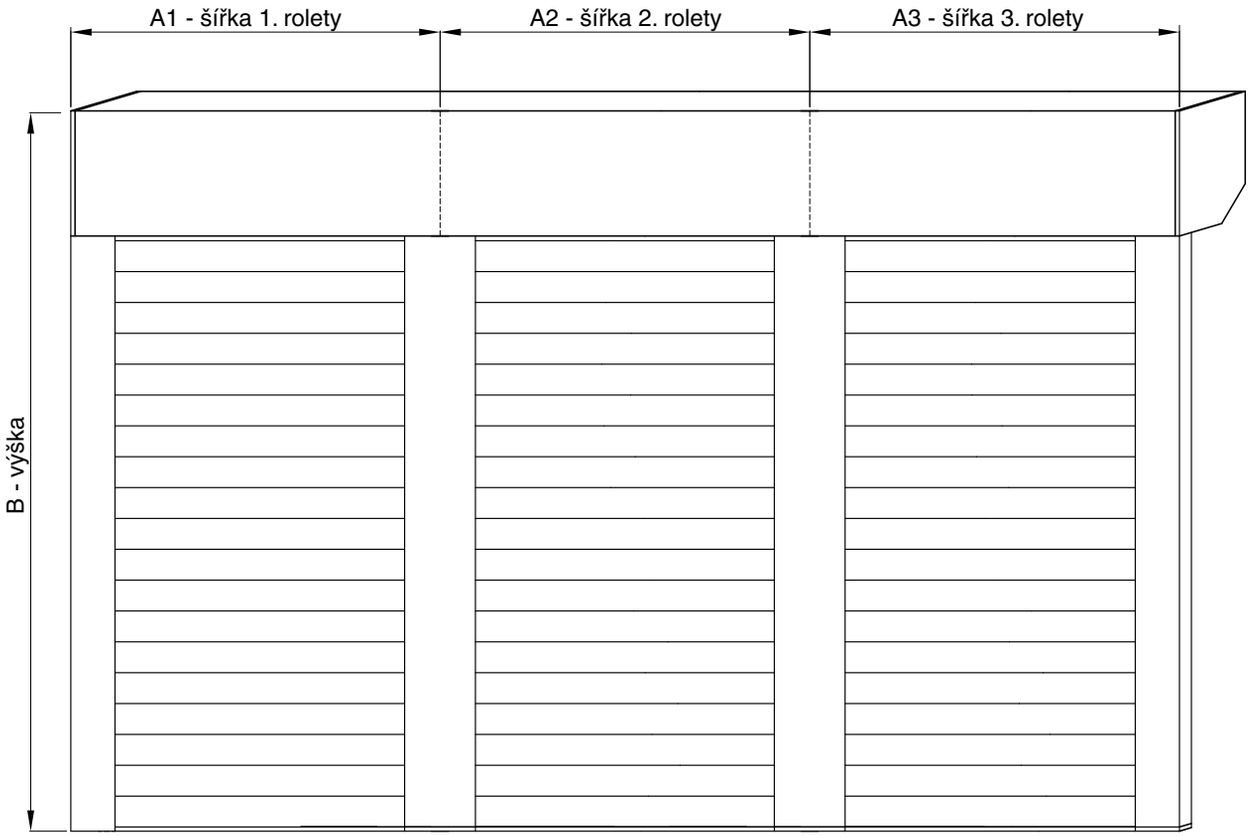

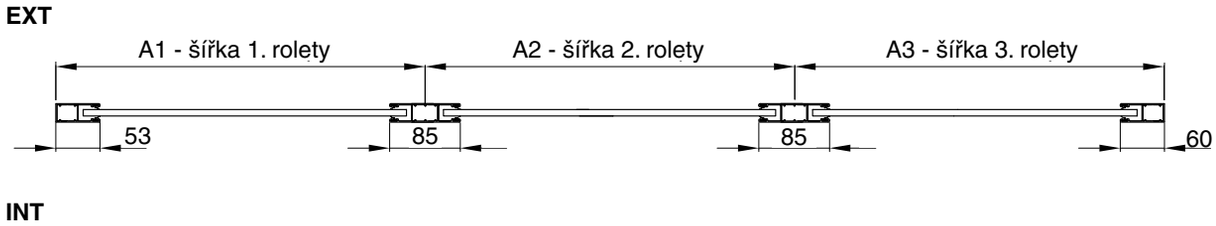

Maximální celková šířka spojených rolet je 595 cm.
Nelze umístit dvě ovládání vedle sebe.

Trojitá roleta nadokenní

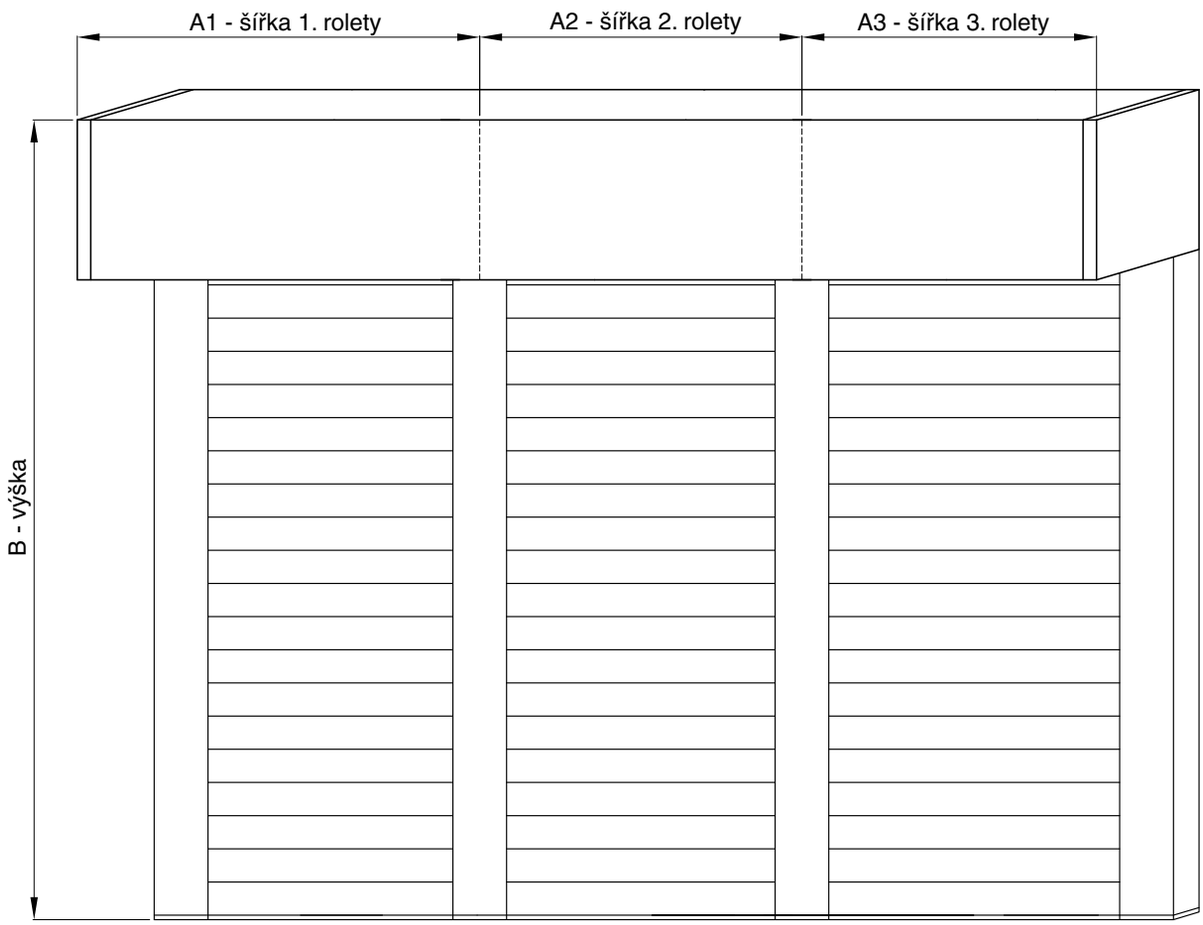

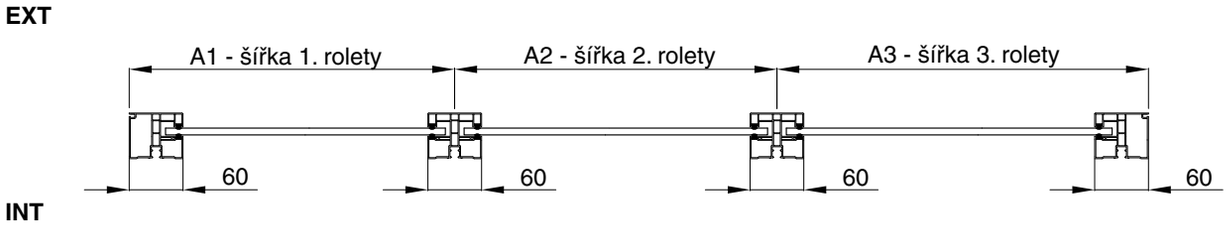

Maximální celková šířka spojených rolet je 595 cm.
Ovládání možno umístit pouze na stranu. U trojité rolety musí mít vždy minimálně dvě rolety společné ovládání.

7.4 Výklopná roleta

Výklopná roleta

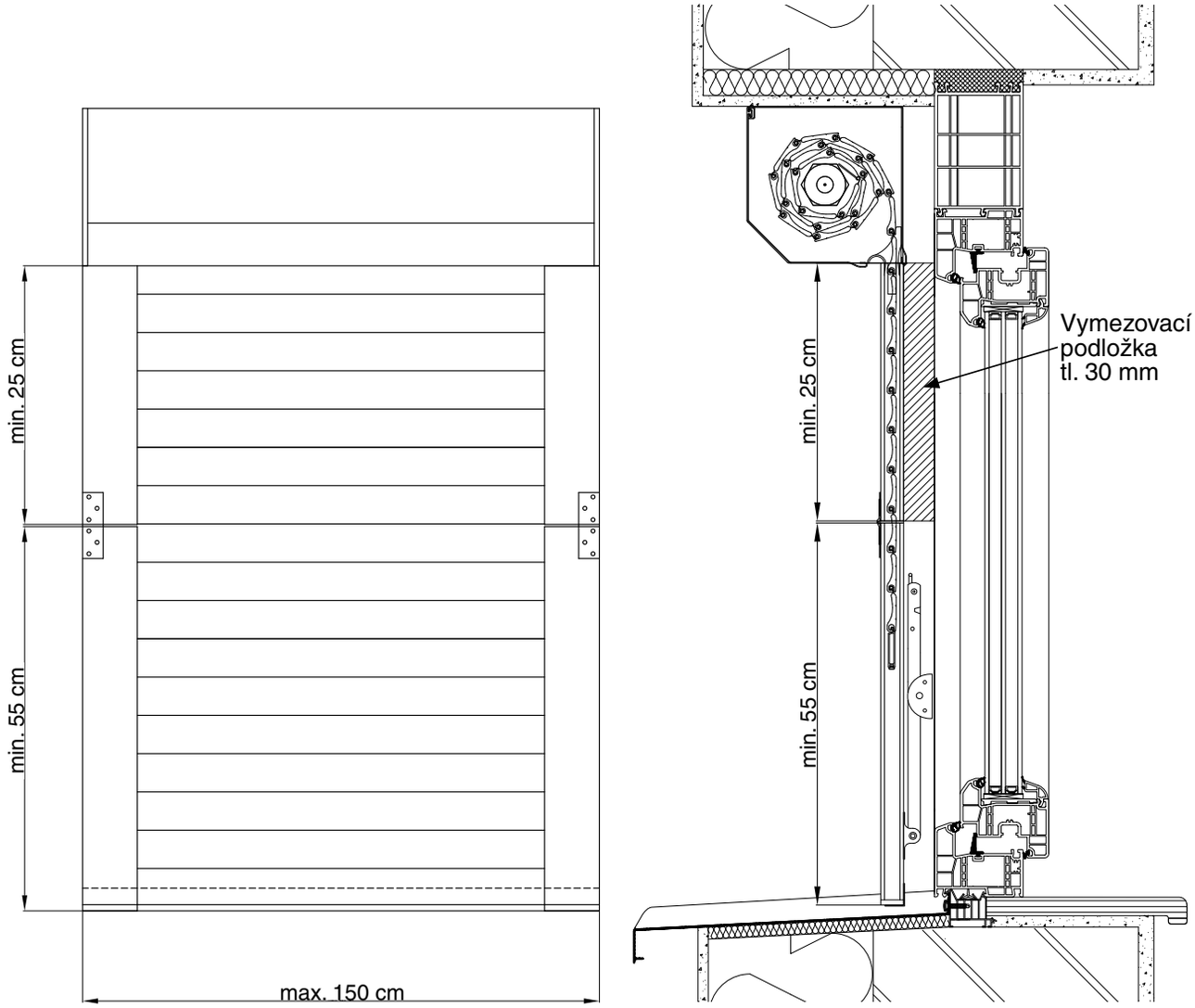

Výklopná roleta otevřená

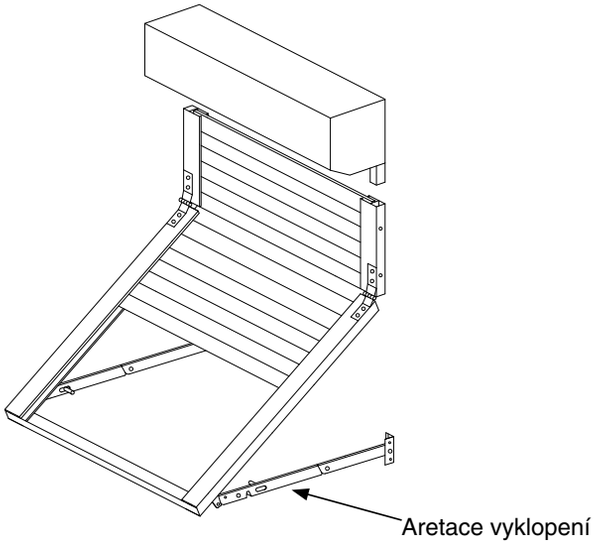

7.5 Přesazený box

Přesazený box včetně ovládání

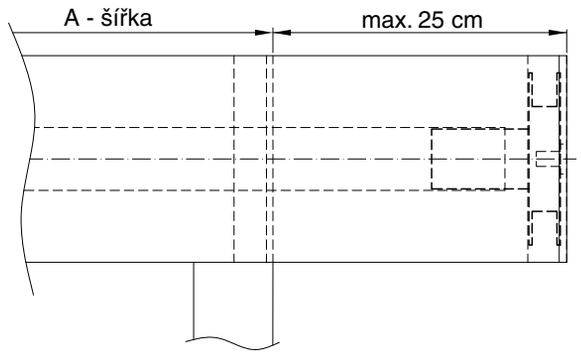

Přesazený box bez ovládání s bočnicí

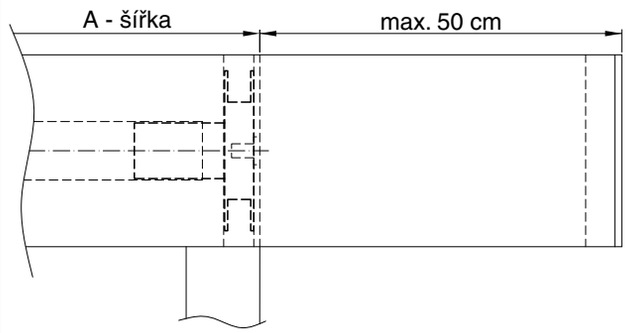

Přesazený box bez ovládání a bez bočnice

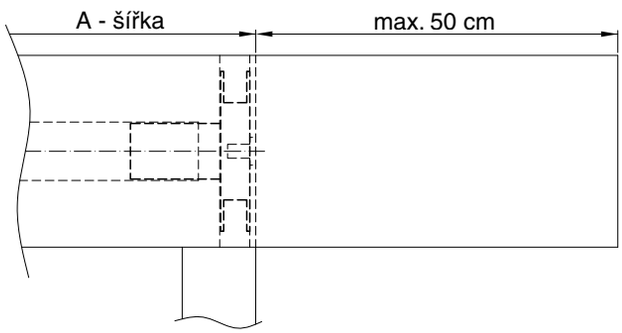

Přesazené ovládání (řemenice mimo box)

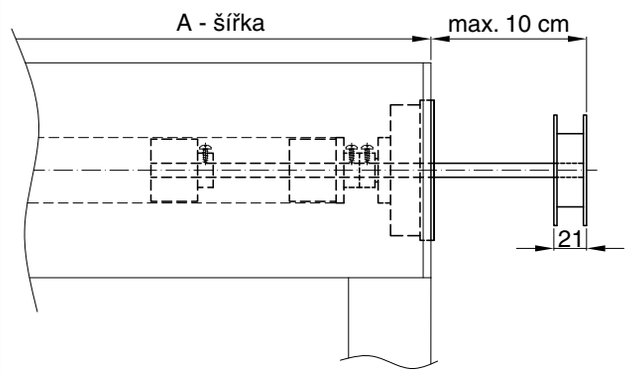

Maximální výška rolety je 230 cm, pouze páska.

7.6 Kombi roleta s dělenou sítí

Kombi roleta s dělenou sítí

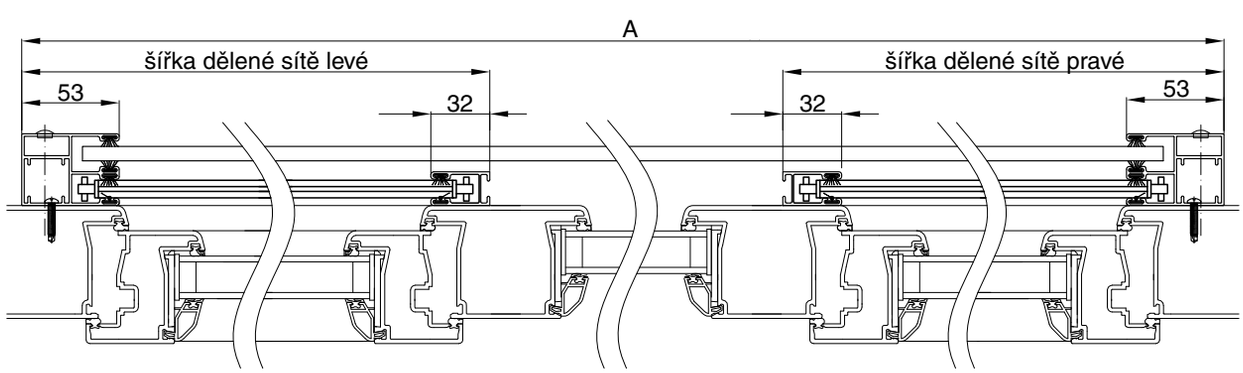

7.7 Převodovka s klikou

Převodovka na kliku

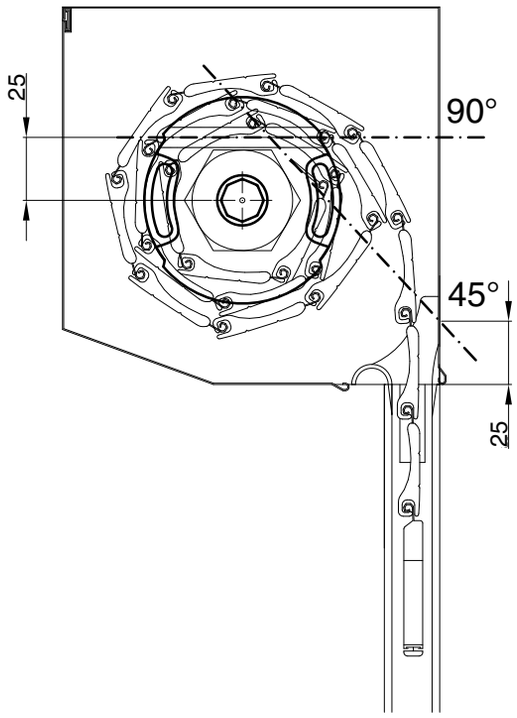

Neplatí pro nadokenní rolety

Klika

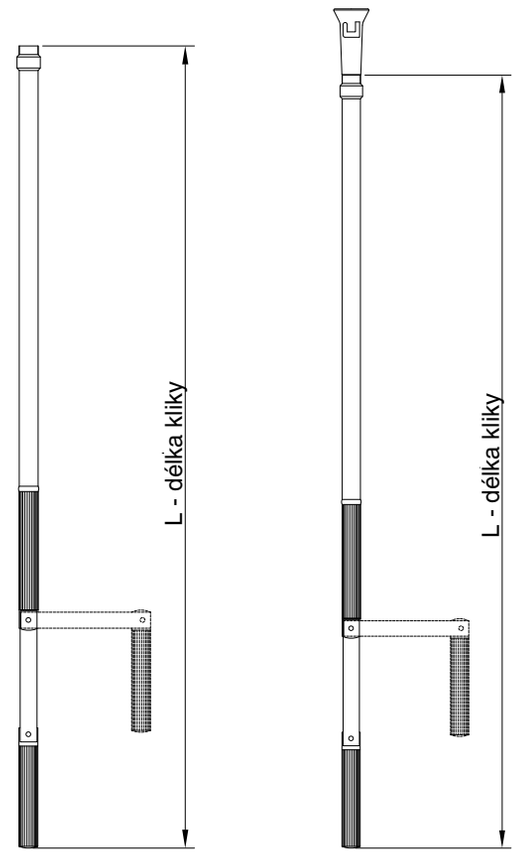

Pevná Odnímatelná

Průchodky

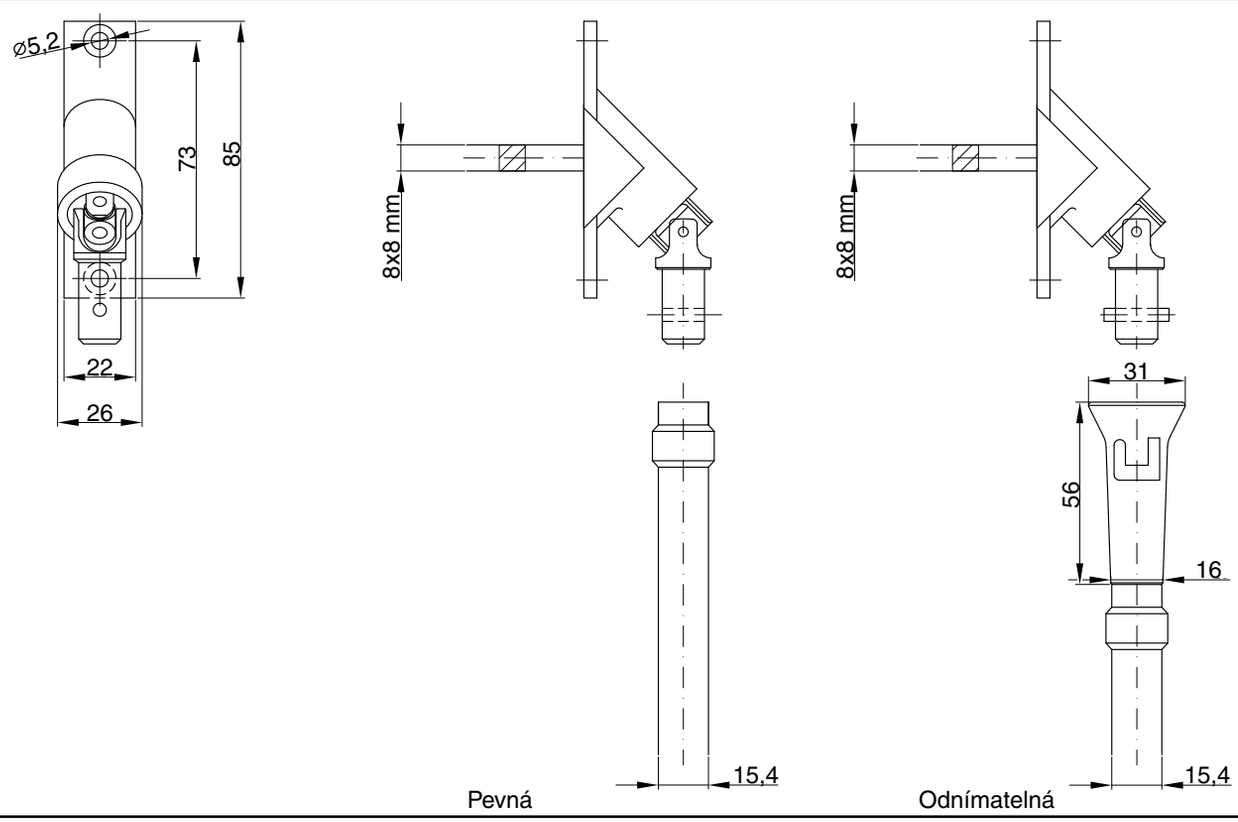

Pevná Odnímatelná

7.8 Navíjecí zásobník s klikou

Klikový navíječ

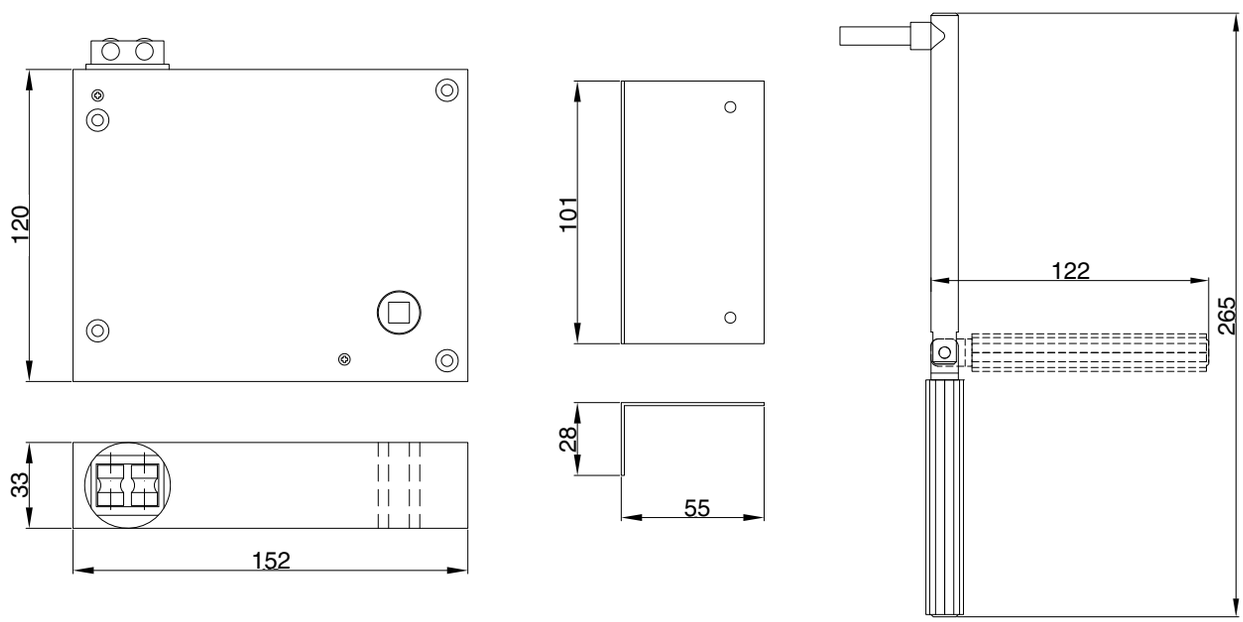

7.9 Kladky pro šňůru a pásku

Kladka šňůry standard

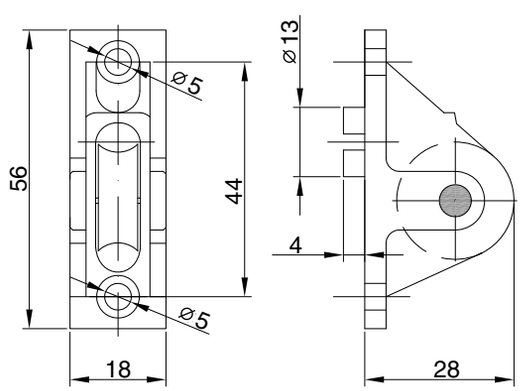

Kladka šňůry kovová

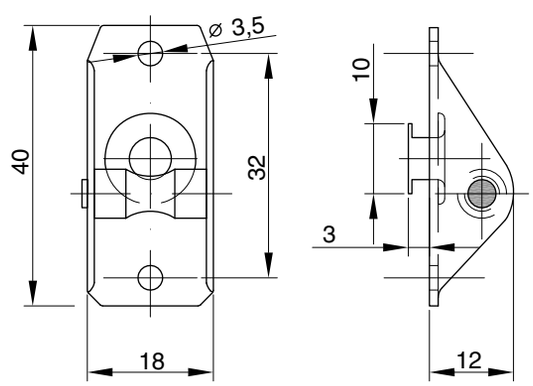

Kladka šňůry nízká

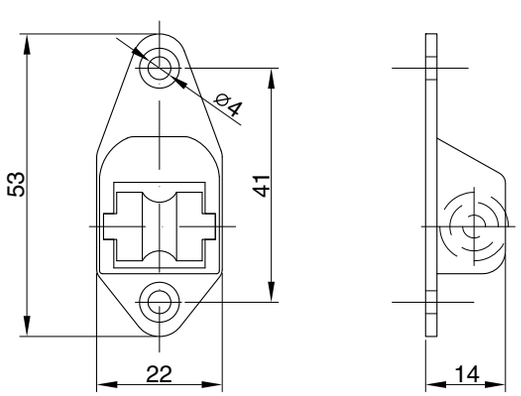

Kladka pásky standard

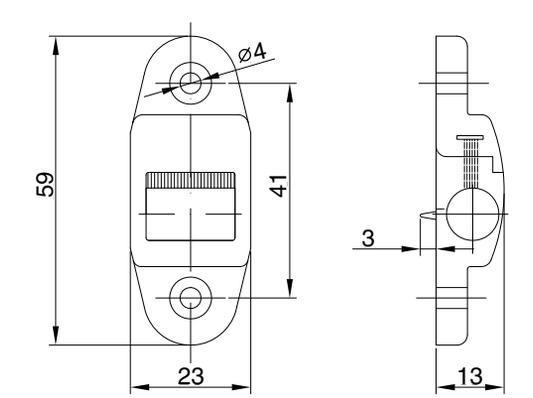

7.10 Zamykání

Zámek v koncové lamele (krytka přední)

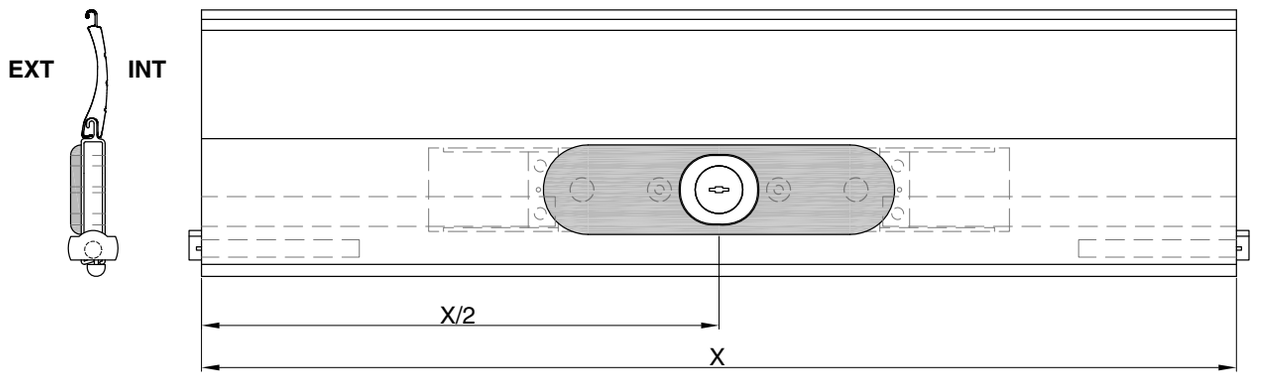

Zámek v 2. lamele odspodu (krytka přední)

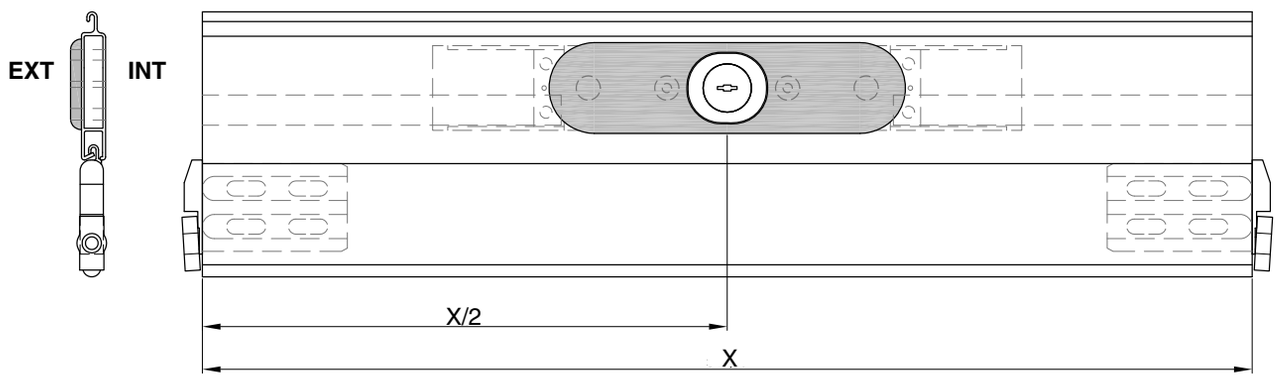

Zámek v koncové lamele (krytka zadní)

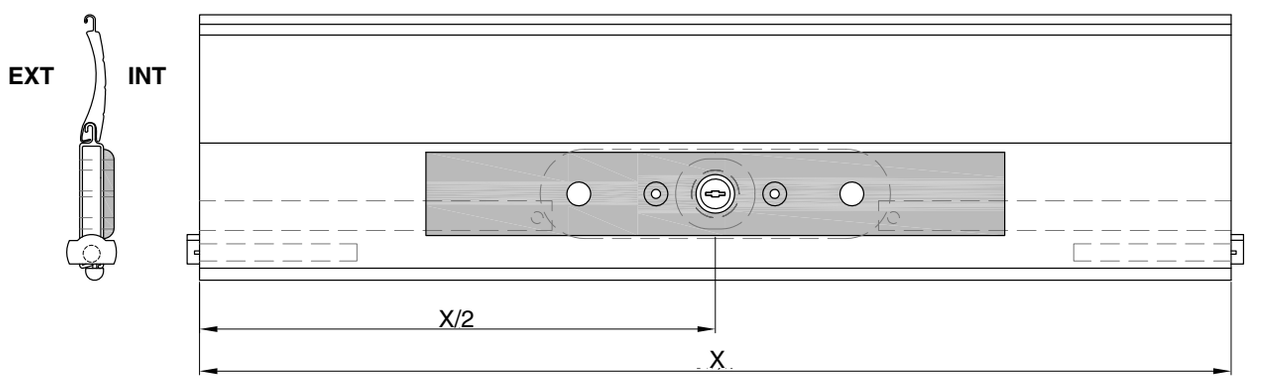

Zámek v 2. lamele odspodu (krytka zadní)

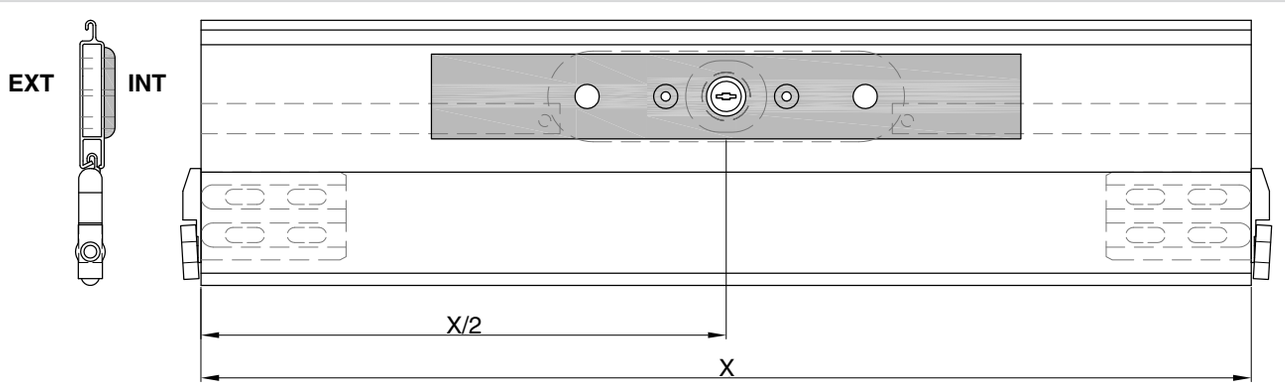

Posuvné zarážky do koncové lamely

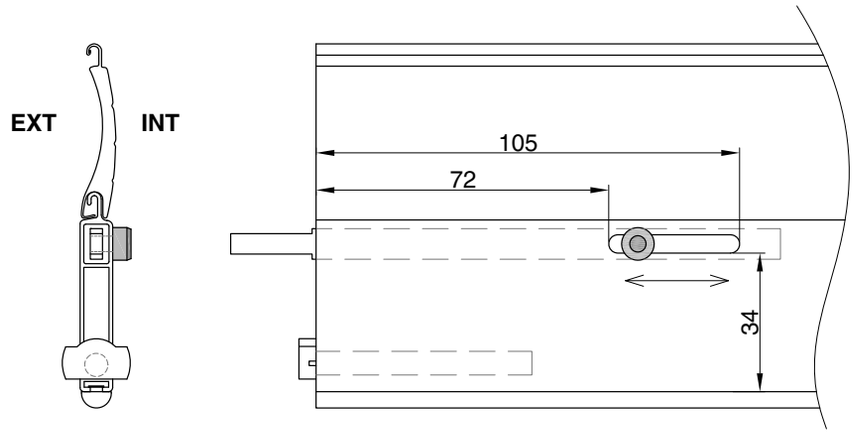

Posuvné zarážky do 2. lamely odspodu

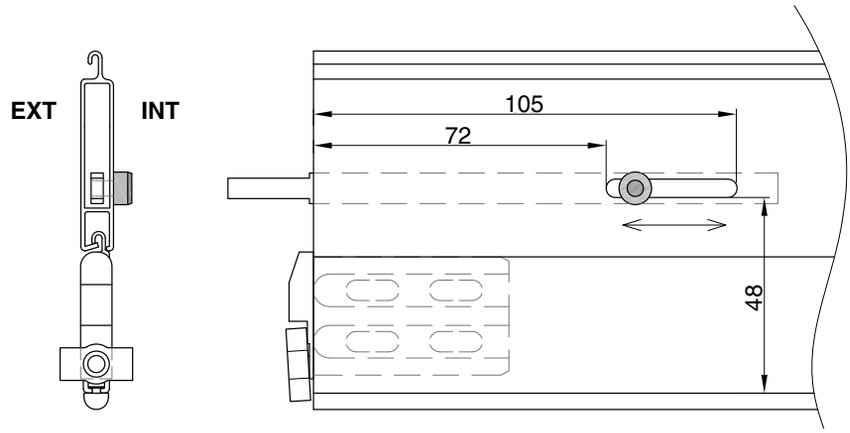

7.11 Lakování hliníkových lamel dle RAL

Předokenní roleta

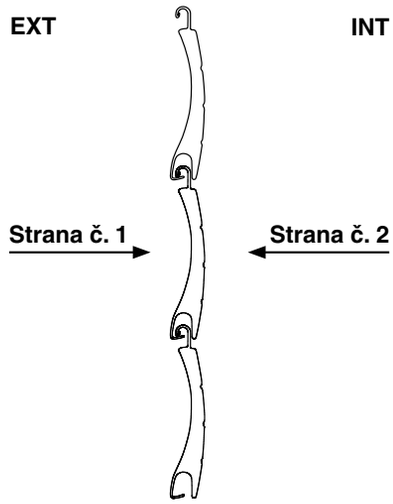

HELUZ; Nadokenní roleta

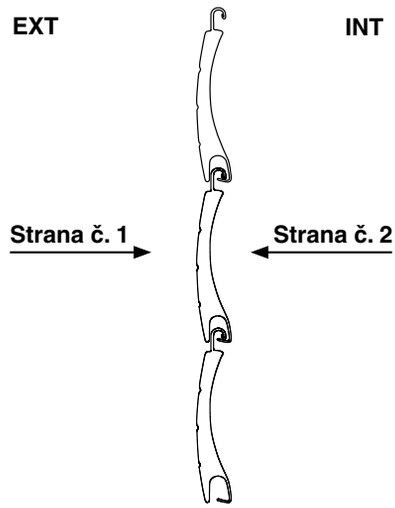

Jednostranné lakování RAL lze dodat pouze u hliníkových lamel NEPERFOROVANÝCH.

7.12 Možnosti osazení okna u HELUZ překladu

HELUZ typ 220

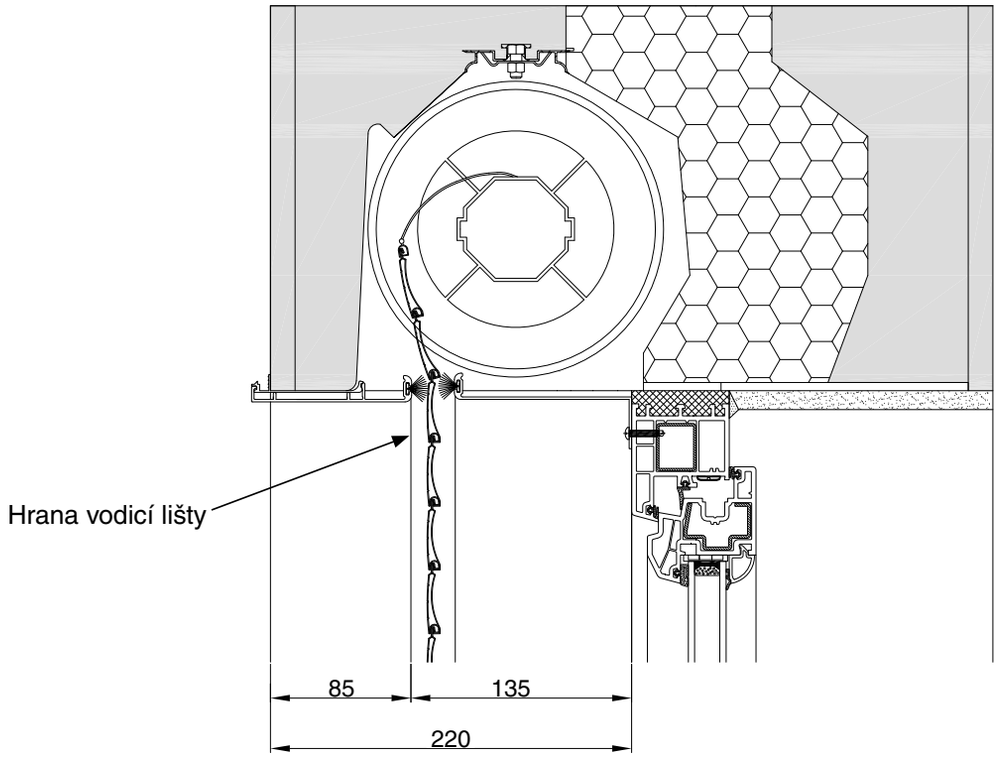

Vnitřní prostor překladu - 18 cm

HELUZ typ 165

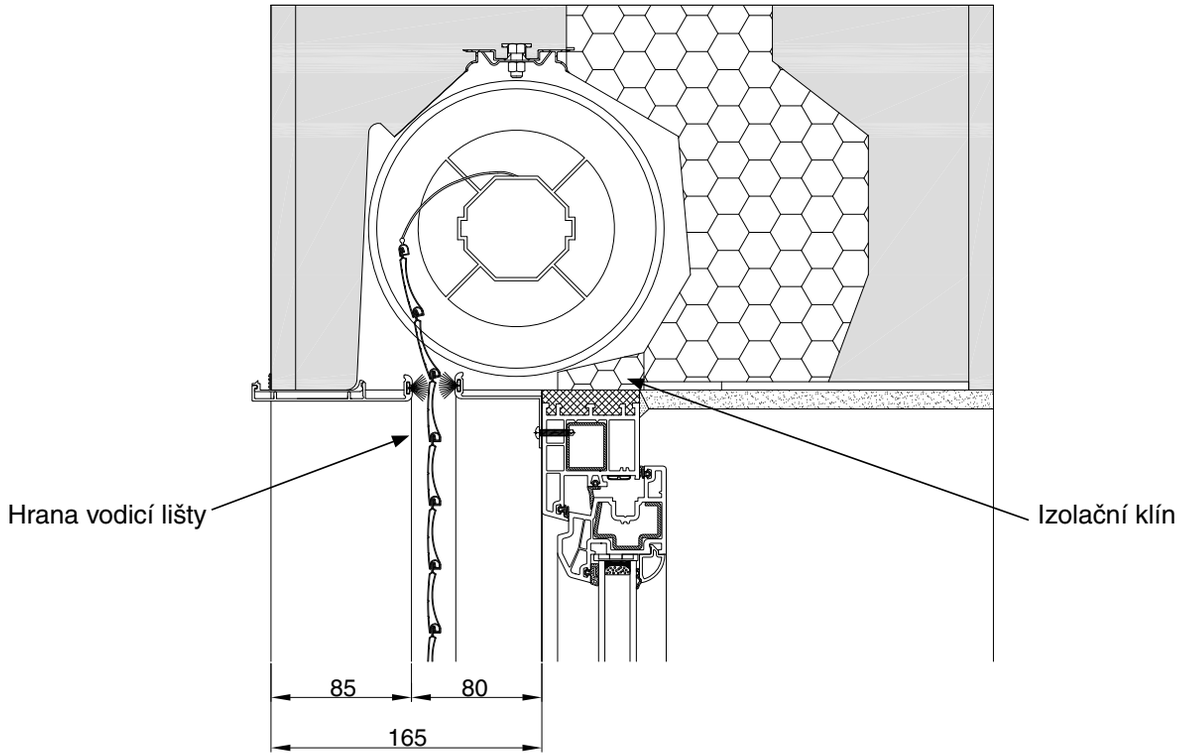

Vnitřní prostor překladu - 18 cm

HELUZ typ 220 s vloženou izolací

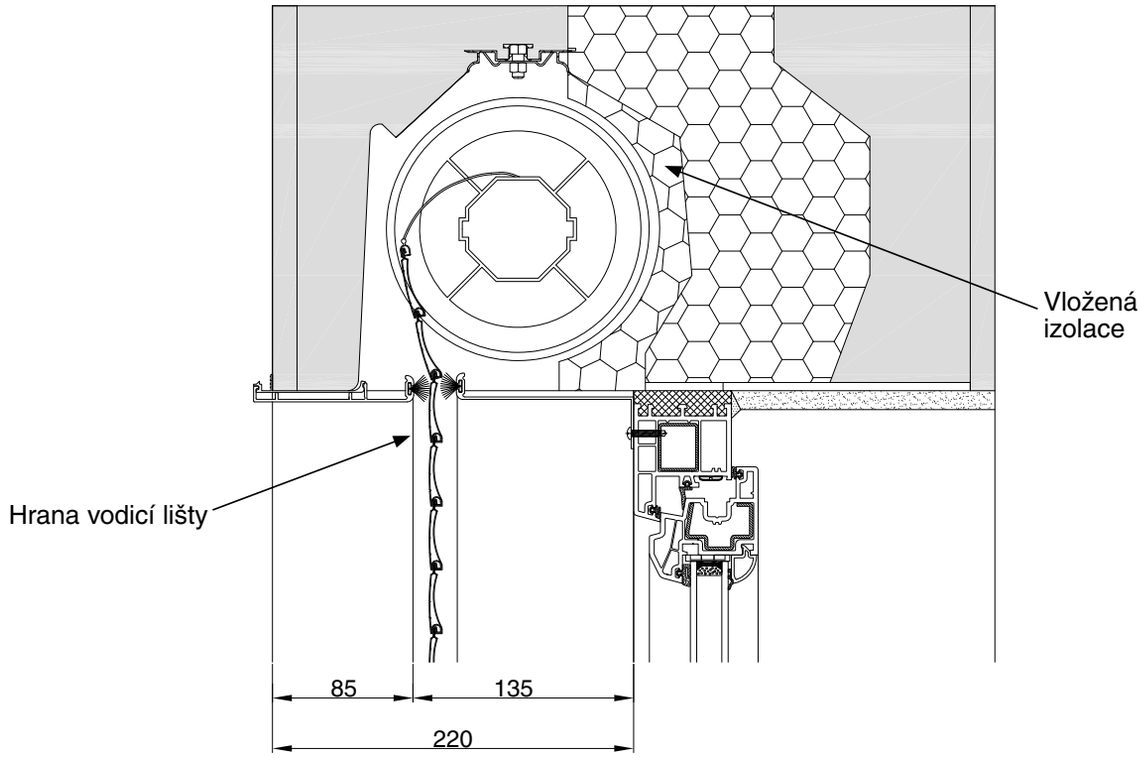

Vnitřní prostor překladu - 16 cm

HELUZ typ 165 s vloženou izolací

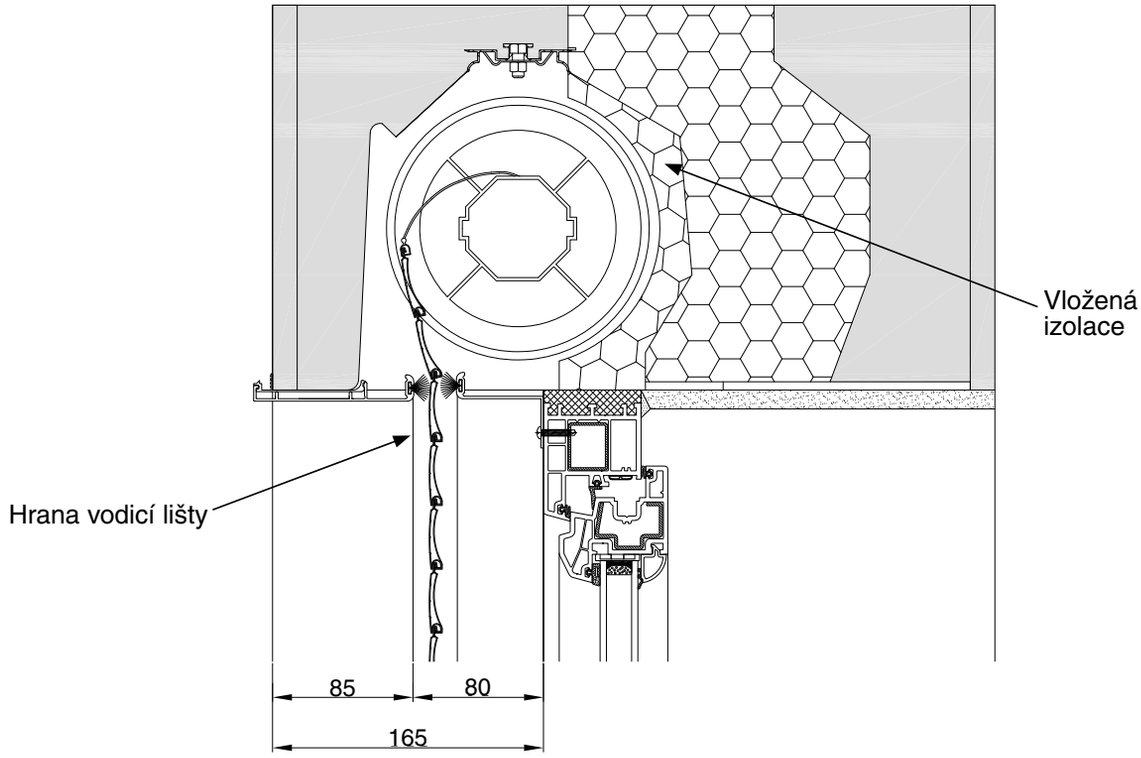

Vnitřní prostor překladu - 16 cm

7.13 Spojené rolety - HELUZ

HELUZ typ 220 - společné ovládání

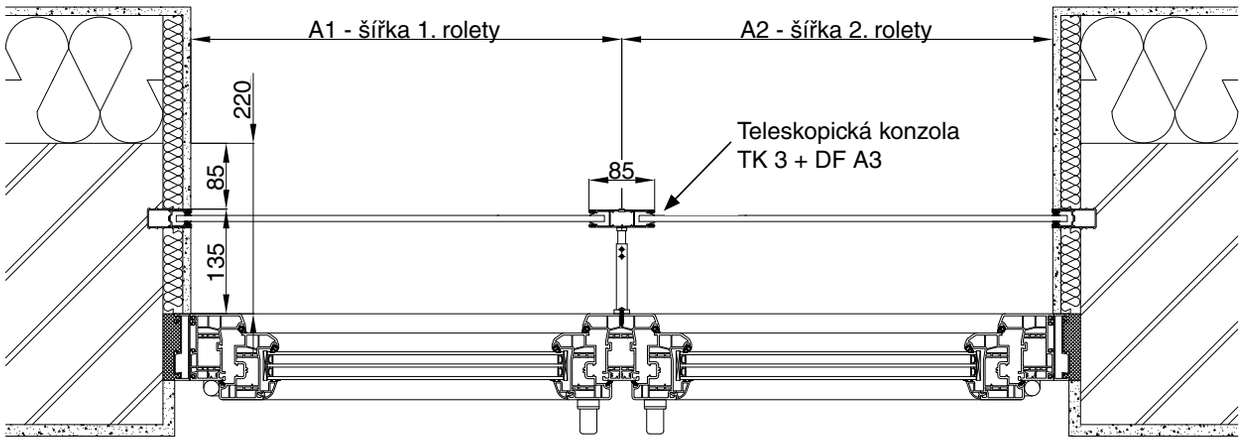

V případě společného ovládání lze použít dvojitou vodicí lištu DF A3.

HELUZ typ 220 - samostatné ovládání

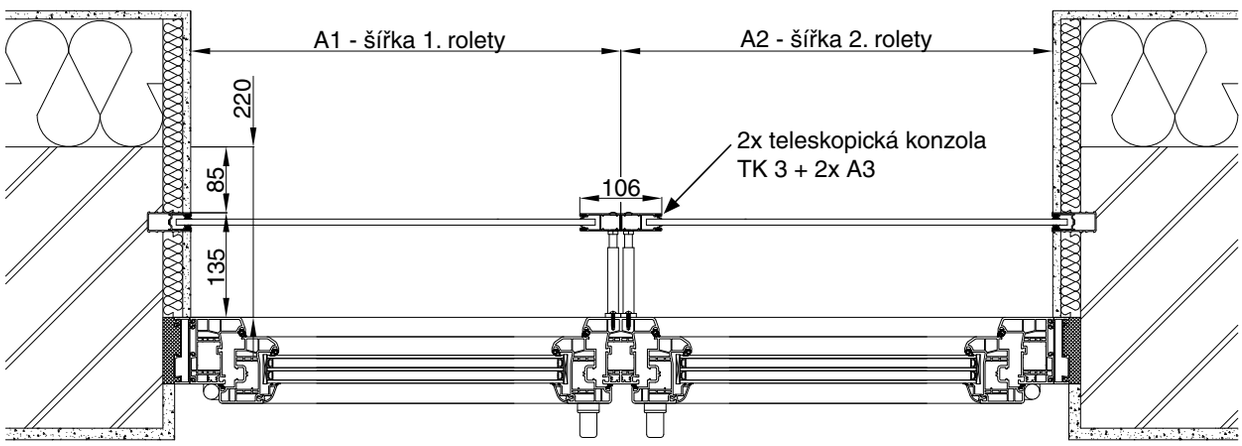

V případě samostatného ovládání je nutné použít dvě vodicí lišty A3 vedle sebe.

Teleskopická konzola TK 3, HELUZ typ 220

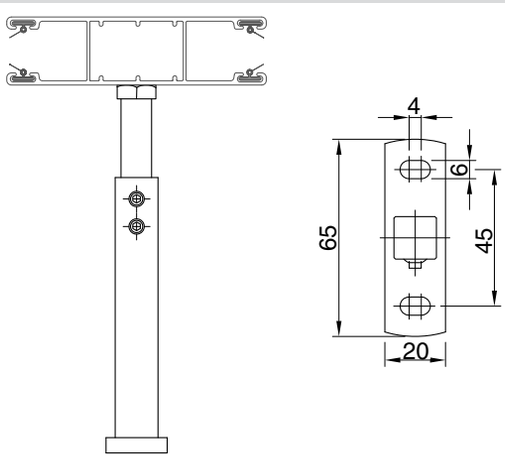

Teleskopická konzola TK 1/2, HELUZ typ 165

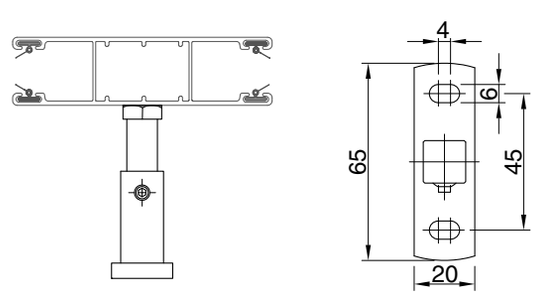

Teleskopické konzoly pro DF A3 - doporučené množství					
Výška rolety [cm]	0 - 75	76 - 125	126 - 175	176 - 225	226 - 290
Počet konzol	2	3	4	5	6

Poznámka: součástí dodávky není spojovací materiál pro spojení teleskopické konzoly a vodicí lišty DF A3.

7.14 Možnosti umístění předokenních rolet

Přiznaný box 20° (45°, 90°)

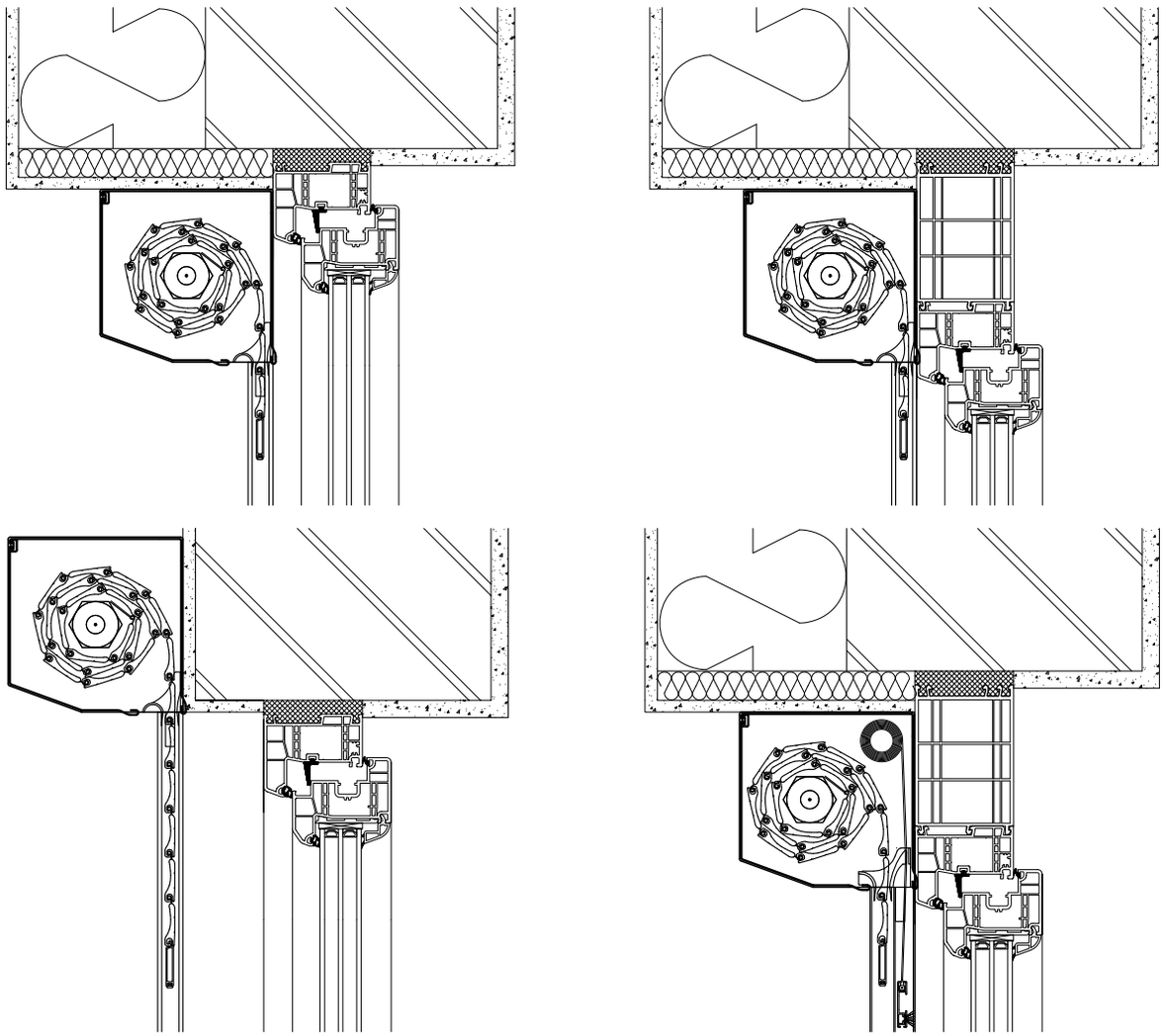

Přiznaný box čtvrtkulatý

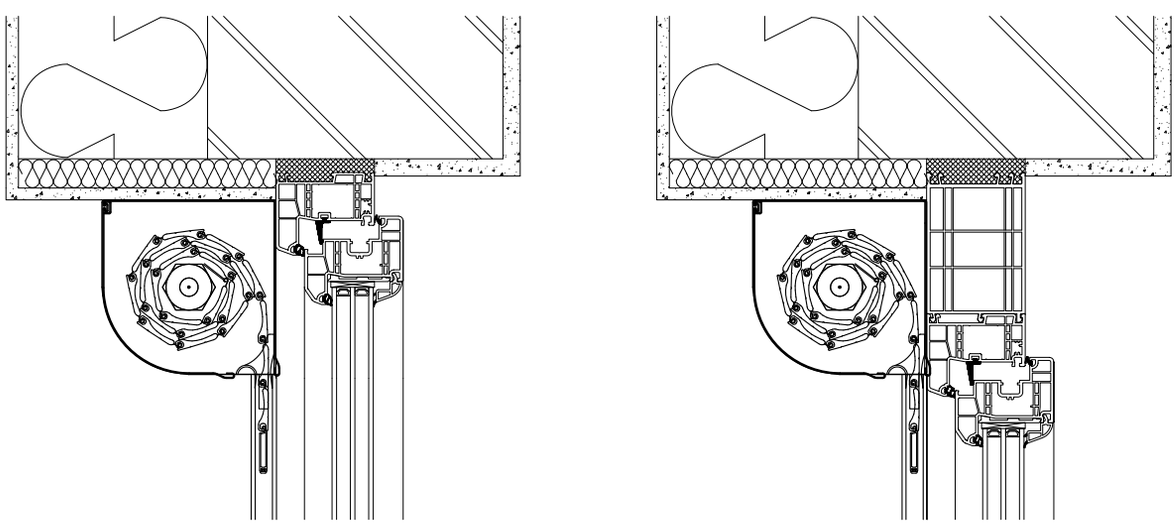

7.14 Možnosti umístění předokenních rolet

Přiznaný box čtvrtkulatý

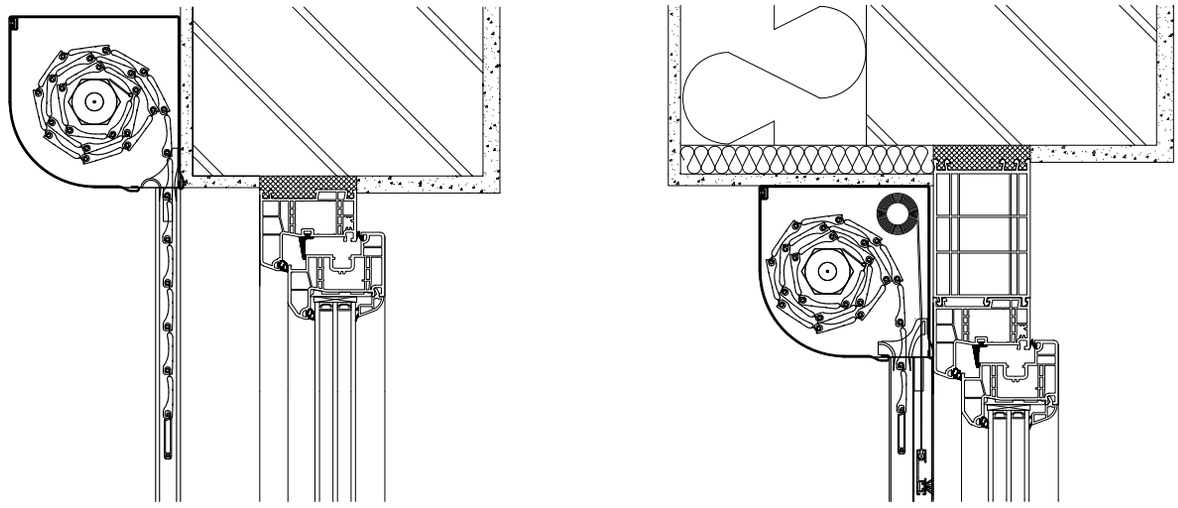

Přiznaný box kulatý

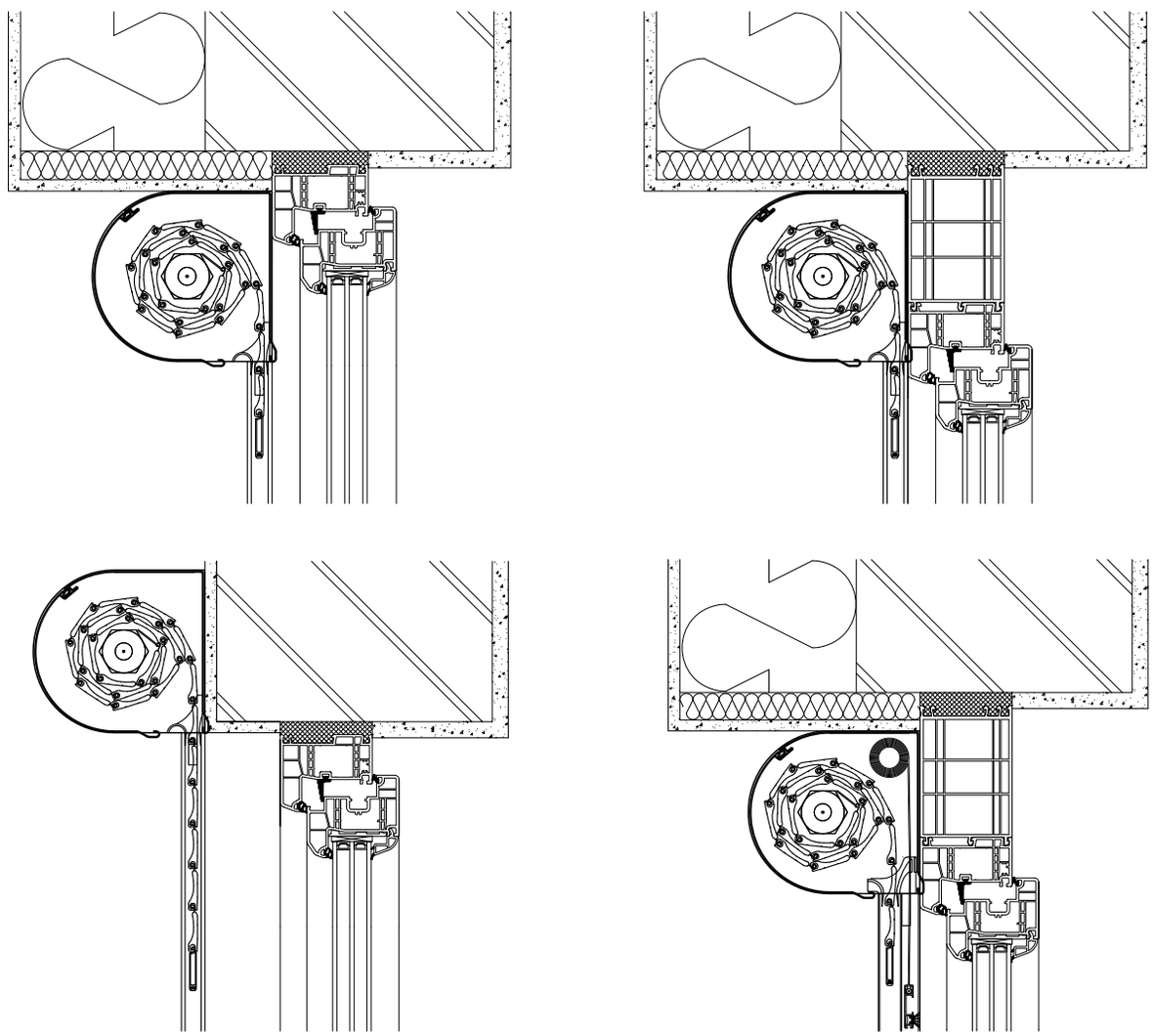

Podomítkový box 90°

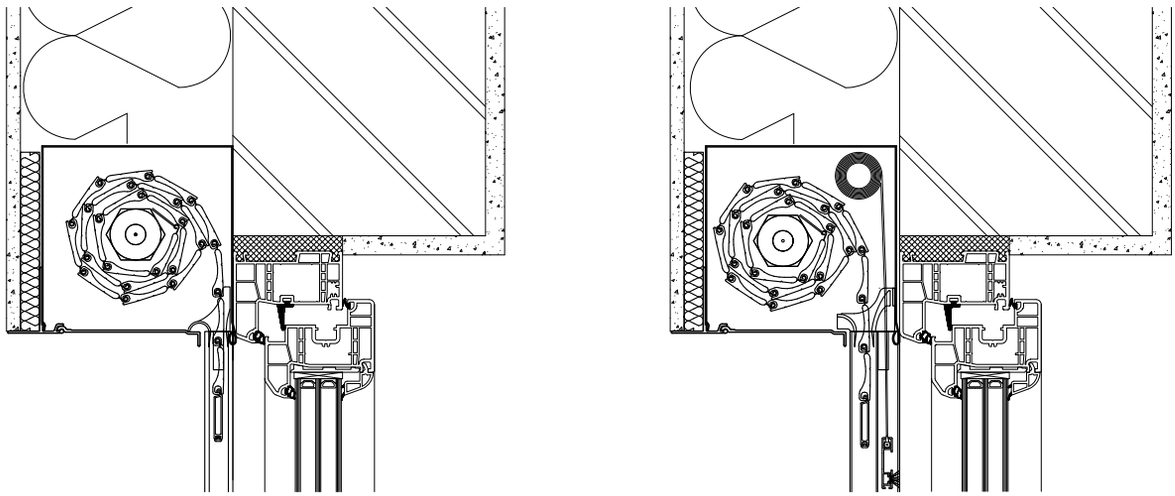

Podomítkový box 20°

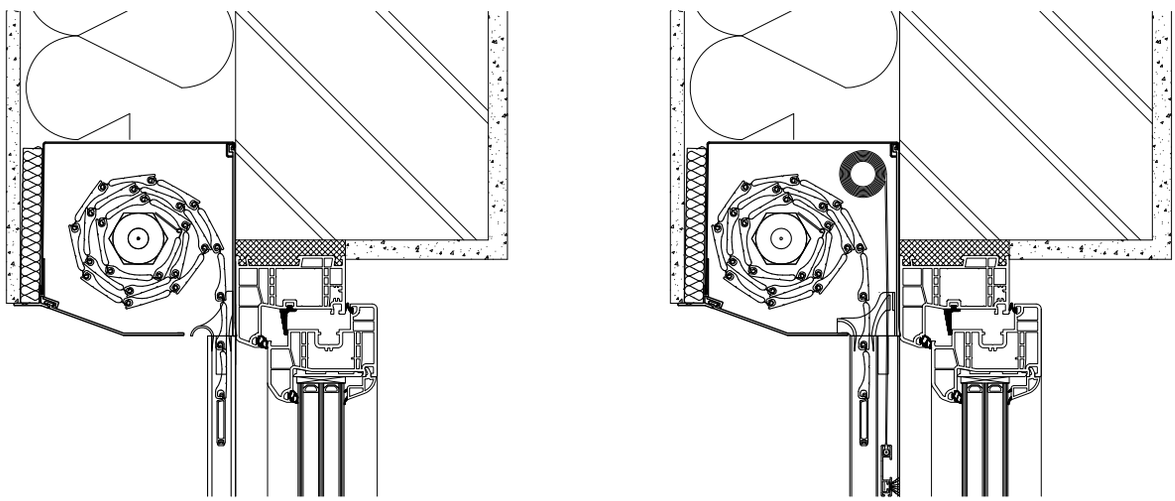

7.15 Odolnost rolet vůči větru

Všechny venkovní rolety společnosti SERVIS CLIMAX a. s. jsou vyráběny v souladu s normou ČSN EN 13659+A1 a jsou označeny značkou CE.

Odolnost rolety proti větru určuje norma ČSN EN 13659+A1 Okenice - Funkční a bezpečnostní požadavky.

Určení třídy odolnosti proti větru dle ČSN EN 13659+A1

Postup:

1. Určete Kategorii terénu
2. Na základě Mapy větrných oblastí dané země stanovte Třídu větru
3. Zvolte montážní výšku rolety od terénu
4. Po určení všech kritérií zjistíte doporučenou hodnotu Odolnosti vůči větru
5. Na straně 113 naleznete Odolnost vůči větru pro jednotlivé lamely a typy vodicích lišt na základě zkoušek dle EN 13659

Kategorie terénu	Popis kategorie	
Kategorie I.	Rozbouřené otevřené moře; jezera do vzdálenosti nejméně 5 km proti směru větru; rovná plochá krajina bez překážek	
Kategorie II.	Zemědělská půda s hraničními živými ploty; náhodné malé zemědělské stavby, domy a stromy	

Kategorie terénu	Popis kategorie	
Kategorie III.	Předměstské nebo průmyslové oblasti a souvislé lesy	
Kategorie IV.	Urbanizované oblasti, ve kterých je nejméně 15% pokryto pozemními stavbami, jejichž průměrná výška je větší než 15 m	

Třída větru	Rychlost větru
1	22,5 m/s
2	25,0 m/s
3	27,5 m/s
4	30,0 m/s

Kritéria		Určení třídy odolnosti proti větru na základě montážní výšky rolety (doporučené hodnoty)											
		0 - 8 m				8 - 20 m				20 - 100 m			
Kategorie terénu	Požadavky	Třída větru				Třída větru				Třída větru			
		1	2	3	4	1	2	3	4	1	2	3	4
I.	Třída odolnosti proti větru	3	4	4	4	4	4	5	5	4	5	5	6
II.		3	3	4	4	3	4	4	5	4	5	5	5
III.		2	3	3	4	3	3	4	4	4	5	5	5
IV.		2	3	3	3	3	3	3	4	4	4	4	5

Třída odolnosti proti větru	0	1	2	3	4	5	6
Nominální tlak p [N/m²]	< 50	50	70	100	170	270	400
Zkušební tlak p = 1,5 [N/m²]	< 75	75	100	150	250	400	600
Rychlost větru [km/h]	< 30	30	35	45	60	75	90

Deklarované hodnoty třídy odolnosti proti větru na základě zkoušek dle EN 13659

Typ lamely	Typ vodicí lišty	Třída odolnosti proti větru na základě šířky rolety [cm], část 1																
		60	70	80	90	100	110	120	130	140	150	160	170	180	190	200	210	220
M 328	A3	6	6	6	6	6	6	6	6	5	5	5	4	4	4	4	3	3
	A5	6	6	6	6	6	6	6	5	5	4	4	4	4	3	3	3	3
	A13	6	6	6	6	6	6	6	6	6	6	5	5	5	5	4	4	4
M 317	A3	6	6	6	6	6	6	6	6	6	6	5	5	5	4	4	4	4
	A5	6	6	6	6	6	6	6	6	6	5	5	5	4	4	4	4	3
	A13	6	6	6	6	6	6	6	6	6	6	6	6	6	5	5	5	5
M 337	A3	6	6	6	6	6	6	6	6	6	6	6	6	6	5	5	5	4
	A5	6	6	6	6	6	6	6	6	6	6	6	5	5	5	4	4	4
	A13	6	6	6	6	6	6	6	6	6	6	6	6	6	6	6	5	5
MY 442	A3	6	6	6	6	6	6	6	6	6	6	6	6	6	6	5	5	5
	A5	6	6	6	6	6	6	6	6	6	6	6	6	5	5	5	5	4
	A13	6	6	6	6	6	6	6	6	6	6	6	6	6	6	6	5	5
PVC 37	A3	6	6	5	4	4	3	3	3	2	2	2	1	1	1	0		
	A5	6	5	5	4	4	3	3	2	2	2	1	1	0	0	0		
	A13	6	6	6	6	6	6	5	5	4	4	4	3	3	3	3		

Typ lamely	Typ vodicí lišty	Třída odolnosti proti větru na základě šířky rolety [cm], část 2																	
		230	240	250	260	270	280	290	300	310	320	330	340	350	360	370	380	390	400
M 328	A3	3	3	3	3	2													
	A5	3	2	2	2	2													
	A13	4	3	3	3	3													
M 317	A3	4	3	3	3	3	3	3											
	A5	3	3	3	3	3	2	2											
	A13	4	4	4	4	4	3	3											
M 337	A3	4	4	4	4	4	4	3	3	3	3								
	A5	4	4	3	3	3	3	3	3	3	3								
	A13	5	5	4	4	4	4	4	4	3	3								
MY 442	A3	4	4	4	4	4	4	3	3	3	3	3	3	3	3	3	2	2	2
	A5	4	4	4	4	3	3	3	3	3	3	3	3	2	2	2	2	2	2
	A13	5	5	4	4	4	4	4	4	3	3	3	3	3	3	3	3	3	2
PVC 37	nelze																		

7.16 Omezení velikosti pancíře pro manuální ovládání

Všechny venkovní rolety společnosti SERVIS CLIMAX a. s. jsou vyráběny v souladu s normou ČSN EN 13659+A1 a jsou označeny značkou CE.

Hmotnost roletového pancíře je pro manuální ovládání omezena normou ČSN EN 13659+A1 Okenice - Funkční a bezpečnostní požadavky.

Maximální doporučená plocha pancíře dle ČSN EN 13659+A1 [m²]						
Typ manuálního ovládání	Typ lamely					
	M 328	M 317	M 337	MY 442	PVC 37	s_onro
Šňůra	2,7	2,5	2,4	1,8	1,9	1,1
Páska 14 a 22 mm	4,6	4,3	4,1	3,5	3,3	1,9
Navíjecí zásobník s klikou 3:1	5,8	6,5	8,6	8,8	2,9	4,0
Převodovka planetová 2:1 (páska)	5,8	6,5	6,9	7,0	2,9	3,2
Převodovka s pevnou / odnímatelnou klikou	5,8	6,5	7,0	7,7	2,9	3,5

Pro motoricky ovládané rolety omezení hmotnosti dle ČSN EN 13659+A1 není.

7.17 Specifikace pancíře

7.17.1 Druh lamel v pancíři

Počet neperforovaných lamel v roletě		
Typ lamely	Do výšky 85 cm	Nad výšku 85 cm
Hliníkové lamely	5 ks	10 ks
Plastové lamely	4 ks	8 ks

Poznámka: U plastové lamely č. 90 ze standardního vzorníku jsou všechny lamely perforované.

7.17.2 Počet závěsů pancíře

Pružinové závěsy			
Výška rolety do 200 cm		Výška rolety nad 200 cm	
Šířka rolety [cm]	Počet závěsů	Šířka rolety [cm]	Počet závěsů
0 - 90	2	0 - 80	2
91 - 140	3	81 - 130	3
141 - 190	4	131 - 180	4
191 - 240	5	181 - 230	5
241 - 290	6	231 - 280	6
291 - 340	7	281 - 330	7
341 - 390	8	331 - 380	8
391 - 400	9	381 - 400	9

Aretační závěsy			
Výška rolety do 200 cm		Výška rolety nad 200 cm	
Šířka rolety [cm]	Počet závěsů	Šířka rolety [cm]	Počet závěsů
0 - 100	2	0 - 90	2
101 - 170	3	91 - 140	3
171 - 240	4	141 - 190	4
241 - 310	5	191 - 240	5
311 - 380	6	241 - 290	6
381 - 400	7	291 - 340	7
---	---	341 - 390	8
---	---	391 - 400	9

7.18 Způsob výpočtu cen z tabulek

Při výpočtu ceny výrobku se zaokrouhlování rozměru provádí **matematicky**.

Tzn.: **0 – 4,9 cm** – sloupec či řádek nejbližší nižší
5 – 10 cm – sloupec či řádek nejbližší vyšší

Příklad: rozměr rolety je 113 x 136 cm – cenu určíme ve sloupci 110 cm a v řádku 140 cm
rozměr rolety je 114,5 x 134 cm – cenu určíme ve sloupci 110 cm a v řádku 130 cm.

7.19 Reklamační podmínky

Záruka na tento výrobek je 4 roky.
Na produkty značky Somfy a Becker je záruka 5 let.

Oprávněné reklamace:
- rozměry rolet mimo toleranci oproti zadanému výrobnímu rozměru

Venkovní rolety - výrobní tolerance	
Celková šířka	Celková výška
+0/-2 mm	+0/-2 mm

- poškozené (poškrábané,odřené) zboží
- dodávka není shodná s objednávkou

Neoprávněné reklamace:
- vady zboží způsobené jiným používáním výrobku, než ke kterému je výrobek určen
- vady způsobené mechanickým poškozením ze strany uživatele (včetně poškození vzniklých umístěním překážky pod lamely, poškození vlivem námrazy na lamelách apod.)
- vady způsobené chybnou montáží, popř. montáží do nevhodného prostředí
- vady způsobené překročením mezních rozměrů jednotlivých výrobků dle ČSN EN 13659+A1 (mezní rozměry jednotlivých typů výrobků - max. šířka, výška, plocha, hmotnost)
- vady, na které byl kupující předem upozorněn (zvláště pak vady vzniklé z důvodu atypického provedení)
- odchylky v typu a množství zboží způsobené chybnou objednávkou
- odlišné odstíny lamel, profilů a jiných komponentů u zakázek (obj. zboží), které jsou vyráběny na dvě nebo více částí (nebo ve dvou či více termínech)
- špatné dovírání lamel vlivem nečistot v zámcích lamel
- špatně zvolený motor nebo příslušenství, které není určeno pro daný druh výrobku
- vzhledem k technologii výroby nelze zaručit stejnou kresbu a barevnost u imitací dřeva
- při venkovních teplotách pod 0°C je důležité nevytahovat roletu až nahoru, ale nechat ji z boxu částečně vysunutou a to cca 10 cm, jinak může dojít k zajetí koncové lamely do boxu a poškození rolety
- v případě reklamace motoru je nutné vrátit motor s přívodním kabelem v délce min. 15 cm
- rolety neslouží k úplnému zatemnění, tato skutečnost není předmětem reklamace (vodicími lištami, v prosvětlovacích otvorech u lamel a v oblasti schránky může prostupovat světlo)
- u plastové koncovky vodicí lišty může dojít k prohnutí vlivem váhy pancíře, pokud není koncovka podepřená v celé své šířce
- uvedené číslo RAL vyjadřuje nejbližší odstín barvy, nejedná se přímo o barevné tóny dle RAL (neplatí pro rolety objednané v barvě „Jiná RAL“).

Váš partner

www.climax.cz