# PERGOLY A STÍNĚNÍ ZIMNÍCH ZAHRAD

## Ceník a manuál

CLIMAX ŽALUZIE

03/2016

Aktualizace: 07/2016

VENKOVNÍ ŽALUZIE

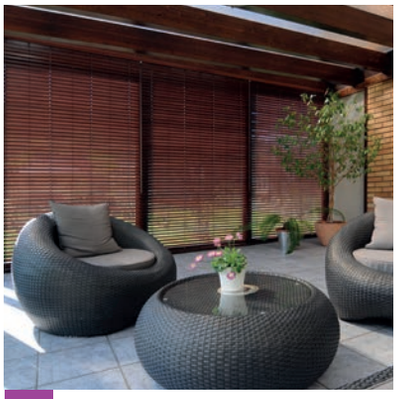

VNITŘNÍ ŽALUZIE

VNITŘNÍ LÁTKOVÉ STÍNĚNÍ

MARKÝZY

VENKOVNÍ ROLETY

SÍTĚ PROTI HMYZU

PERGOLY A STÍNĚNÍ ZIMNÍCH ZAHRAD

SVISLÉ FASÁDNÍ CLONY

„náš sortiment, Vaše výrobky“

CLIMAX® ŽALUZIE

# Obsah

## PERGOLY A STÍNĚNÍ ZIMNÍCH ZAHRAD – CENÍK


| | | |
|---|---|---|
| | **Vyměření a určení strany ovládání** | 4 |
| | **Přehled** | 6 |
| **1.** | **Stínění zimních zahrad** | |
| 1.1 | **GARDENA 200** | 8 |
| 1.2 | **GARDENA 300** | 10 |
| 1.3 | **GARDENA 500** | 14 |
| 1.4 | **WENGA** | 22 |
| **2.** | **Pergoly** | |
| 2.1 | **PANORAMA** | 24 |
| 2.2 | **BOGA** | 26 |
| 2.3 | **KUBUS WALL** | 28 |
| 2.4 | **KUBUS** | 30 |
| **3.** | **Společná sekce** | |
| 3.1 | **Společné příplatky** | 32 |
| | 3.1.1 Konzoly pro GARDENA 200 | 32 |
| | 3.1.2 Konzoly pro GARDENA 300 | 33 |
| | 3.1.3 Konzoly pro GARDENA 500 | 34 |
| | 3.1.4 Konzoly pro WENGA | 35 |
| | 3.1.5 Příplatky, odpočty a ceny potahů | 36 |
| | 3.1.6 Příplatky za potisk potahů | 37 |
| | 3.1.7 Způsob výpočtu cen z tabulek | 38 |
| 3.2 | **Potahy** | 38 |
| | 3.2.1 Vlastnosti markýzové látky | 38 |
| **4.** | **Dodací termíny** | |
| 4.1 | **Termíny dodání dle jednotlivých výrobků** | 40 |
| **5.** | **Reklamační podmínky** | |
| 5.1 | **Reklamační podmínky** | 42 |

# Vyměření a určení strany ovládání

## PERGOLY A STÍNĚNÍ ZIMNÍCH ZAHRAD

**GARDENA 200, 300, 500**
**Strana ovládání se určuje z čelní strany**

| Ovládání levé | Ovládání pravé |
|---|---|
| 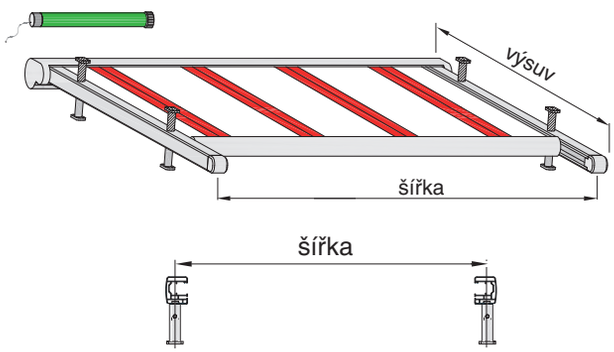 | 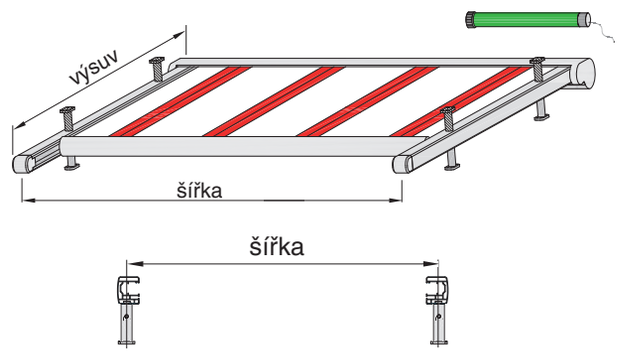 |





**WENGA, BOGA**
**Strana ovládání se určuje z čelní strany**

| Ovládání levé | Ovládání pravé |
|---|---|
| 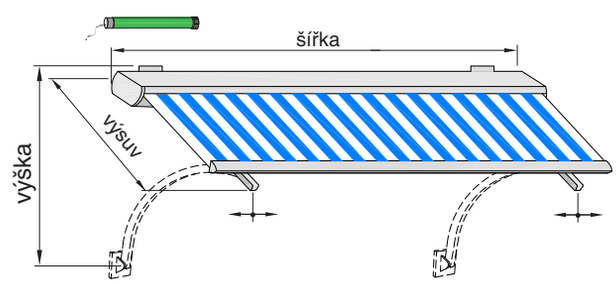 | 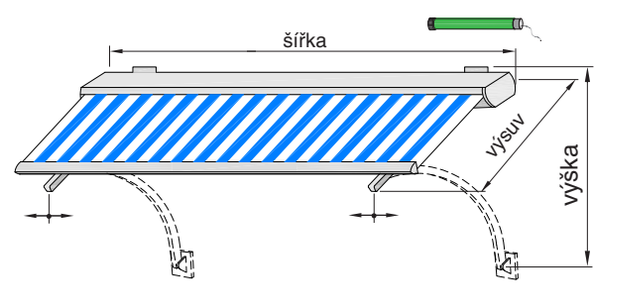 |





**PANORAMA**
**Strana ovládání se určuje z čelní strany**

| Ovládání levé | Ovládání pravé |
|---|---|
| 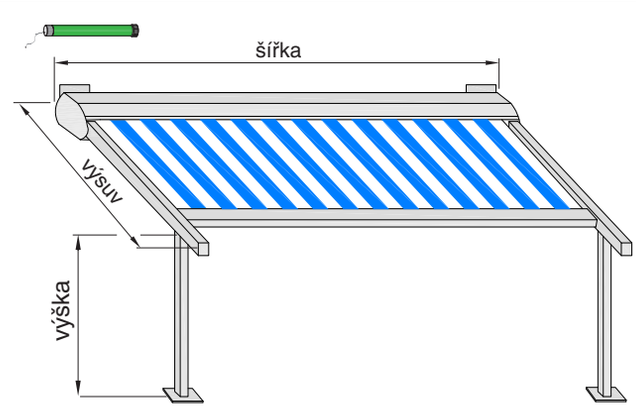 | 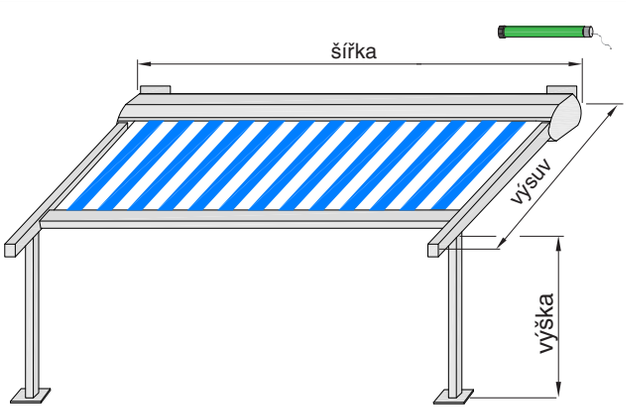 |

# PERGOLY A STÍNĚNÍ ZIMNÍCH ZAHRAD

**KUBUS WALL**
**Strana ovládání se určuje z čelní strany**

| Ovládání levé | Ovládání pravé |
|---|---|
| 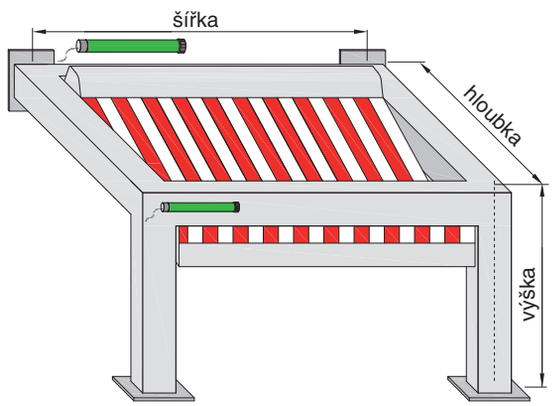  | 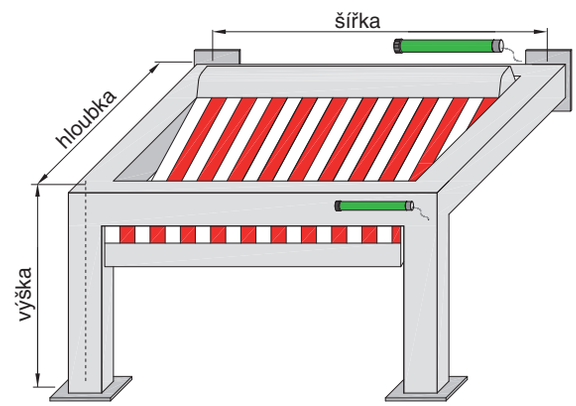  |

**KUBUS**
**Strana ovládání se určuje z čelní strany**

| Ovládání levé | Ovládání pravé |
|---|---|
| 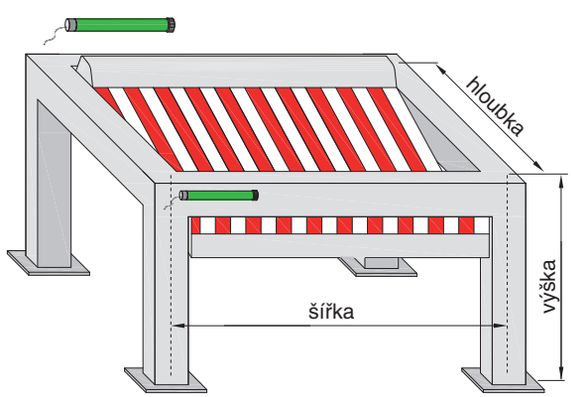  | 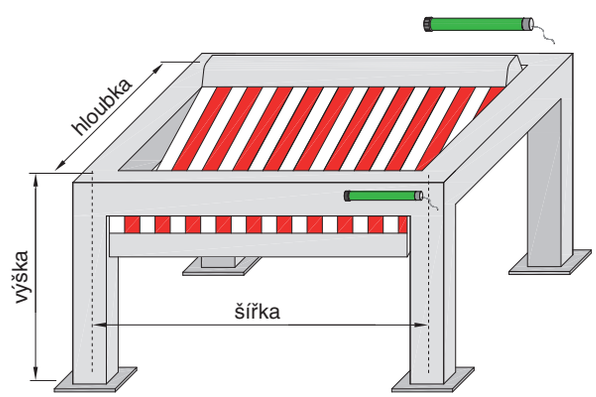  |

# Přehled

## PERGOLY A STÍNĚNÍ ZIMNÍCH ZAHRAD

### 1.1 GARDENA 200 — PROVEDENÍ — str. 8

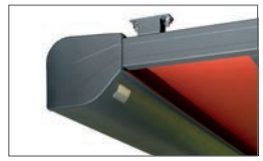

osazená pod nosnou konstrukcí

### 1.2 GARDENA 300 — PROVEDENÍ — str. 10

osazená na nosnou konstrukci

### 1.3 GARDENA 500 — PROVEDENÍ — str. 14

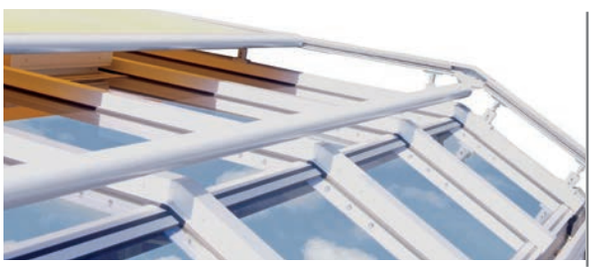

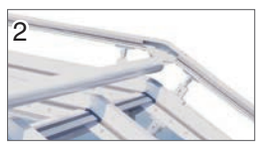


1. osazená na nosnou konstrukci
2. osazená na nosnou konstrukci s ohybem vodicích lišt

### 1.4 WENGA — PROVEDENÍ — str. 22

osazená na nosnou konstrukci

### 2.1 PANORAMA — PROVEDENÍ — str. 24

pergola s podpěrnými profily

# Přehled

## PERGOLY A STÍNĚNÍ ZIMNÍCH ZAHRAD


2.2 **BOGA** PROVEDENÍ str. 26

pergola
s podpěrnými
obloukovými
profily

2.3 **KUBUS WALL** PROVEDENÍ str. 28

pergola
s podpěrnými
profily

2.4 **KUBUS** PROVEDENÍ str. 30

samostatně
stojící

STÍNĚNÍ ZIMNÍCH ZAHRAD
PERGOLY
SPOLEČNÁ SEKCE
DODACÍ TERMÍNY
REKLAMAČNÍ PODMÍNKY

# 1. STÍNĚNÍ ZIMNÍCH ZAHRAD
# 1.1 GARDENA 200

## Osazená pod nosnou konstrukcí

### Vyobrazení výrobku

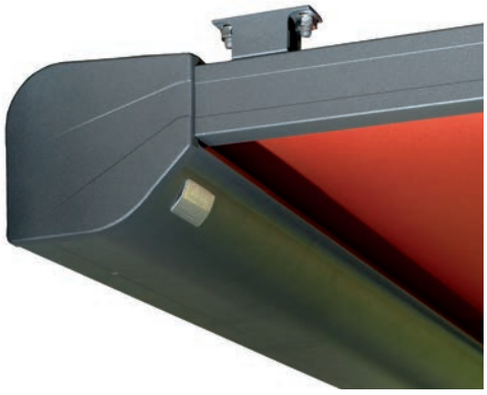

| Standardní provedení |
|---|
| ✓ elektronický motor |
| ✓ držáky lišt - kotvení na strop, typ: G2-30 mm / G2.2-30 mm |
| ✓ strunová podpěra látky (dle rozměru) |
| ✓ držáky boxu - kotvení na strop (jednodílné provedení - 2 ks, dvoudílné provedení - 4 ks) |
| ✓ barva konstrukce RAL 9016, 9006, antracit strukturovaný |
| ✓ akrylová látka z kolekce Climax |

| Mezní rozměry | | | | |
|---|---|---|---|---|
| Provedení | Min. šířka | Max. šířka | Min. výsuv | Max. výsuv |
| jednodílné | 143 cm | 600 cm | 150 cm | 450 cm |
| dvoudílné | 400 cm | 1000 cm | 150 cm | 400 cm |

| Možnost montáže |
|---|
| osazená pod nosnou konstrukcí<br>**použít pouze pro montáž pod ochrannou střechou!** |

### Způsob provedení

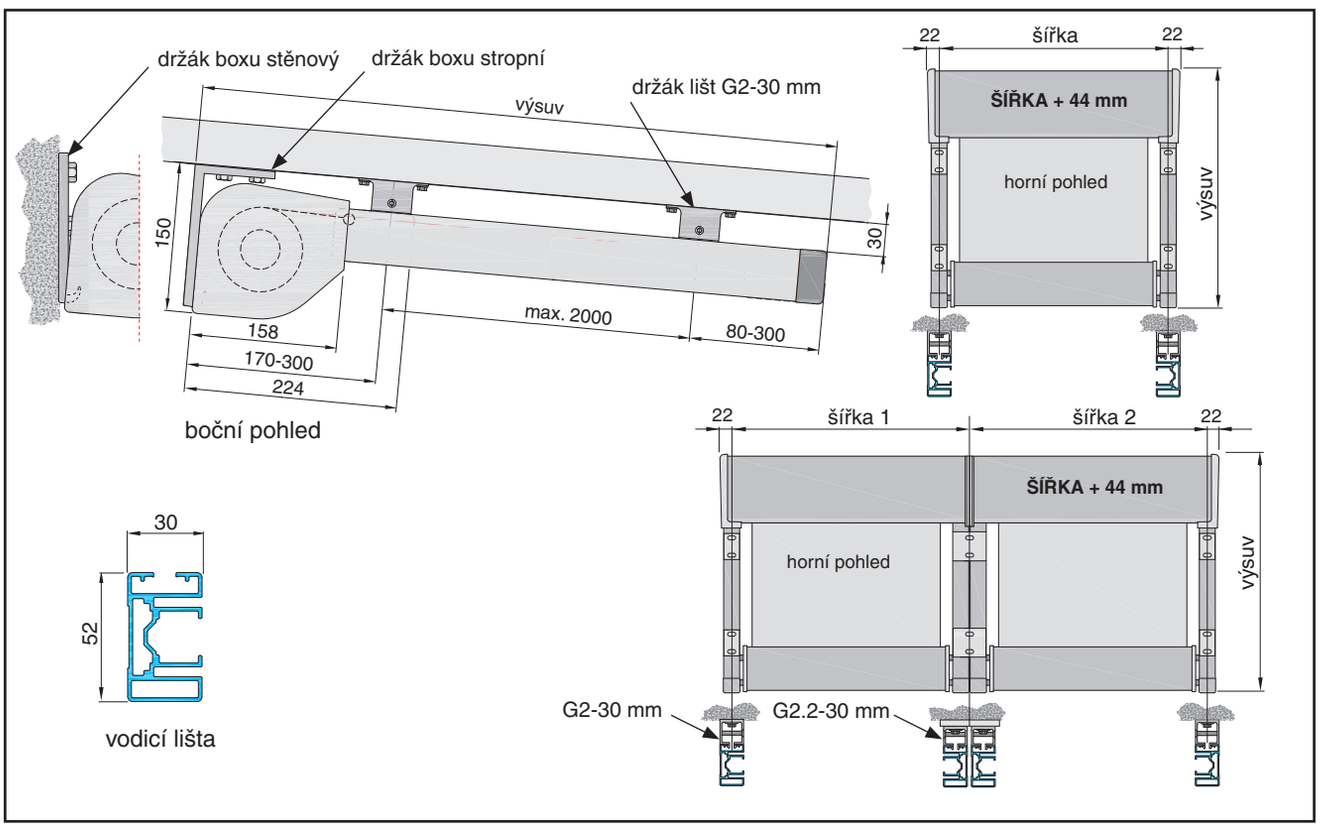

# Ceník **GARDENA 200**

| Typ motoru | Výsuv | Šířka - jednodílné provedení (POUZE MOTOR) | | | | | | | | | | Držáky lišt G2-30 mm (ks) |
|---|---|---|---|---|---|---|---|---|---|---|---|---|
| | | 150 cm | 200 cm | 250 cm | 300 cm | 350 cm | 400 cm | 450 cm | 500 cm | 550 cm | 600 cm | |
| 30 Nm | 150 cm | 42 900 | 43 700 | 46 100 | 49 200 | 50 700 | 52 500 | 53 900 | 55 800 | 57 500 | 60 200 | 4 |
| | 200 cm | 44 200 | 45 300 | 48 500 | 50 900 | 52 500 | 53 900 | 57 700 | 59 300 | 60 900 | 64 000 | 4 |
| | 250 cm | 45 500 | 47 000 | 49 700 | 51 700 | 53 900 | 56 400 | 59 700 | 61 400 | 63 200 | 68 100 | 6 |
| | 300 cm | 46 900 | 48 600 | 52 300 | 54 900 | 57 100 | 59 600 | 62 200 | 64 200 | 66 700 | 71 900 | 6 |
| | 350 cm | 48 600 | 50 600 | 53 300 | 56 000 | 58 700 | 61 600 | 67 500 | 70 300 | 72 900 | 79 700 | 6 |
| | 400 cm | 49 900 | 52 200 | 55 100 | 58 000 | 61 500 | 63 800 | 70 700 | 74 500 | 77 900 | 83 900 | 8 |
| | 450 cm | 51 300 | 53 800 | 57 000 | 60 000 | 63 900 | 67 000 | 73 000 | 77 700 | 81 400 | 87 700 | 8 |

| Typ motoru | Výsuv | Šířka - dvoudílné provedení (POUZE MOTOR) | | | | | | | | | | | | | Držáky lišt G2/G2.2-30 mm (ks) |
|---|---|---|---|---|---|---|---|---|---|---|---|---|---|---|---|
| | | 400 cm | 450 cm | 500 cm | 550 cm | 600 cm | 650 cm | 700 cm | 750 cm | 800 cm | 850 cm | 900 cm | 950 cm | 1000 cm | |
| 35 Nm | 150 cm | 78 800 | 81 300 | 83 700 | 86 800 | 89 900 | 91 500 | 92 800 | 94 700 | 96 500 | 98 000 | 99 400 | 101 300 | 103 200 | 4/2 |
| | 200 cm | 82 100 | 85 200 | 88 500 | 90 800 | 93 300 | 95 100 | 96 700 | 98 100 | 99 500 | 103 300 | 107 000 | 108 700 | 110 400 | 4/2 |
| | 250 cm | 85 400 | 88 100 | 90 700 | 92 900 | 95 100 | 97 200 | 99 400 | 101 900 | 104 500 | 107 700 | 111 000 | 112 700 | 114 500 | 6/3 |
| | 300 cm | 88 700 | 92 400 | 96 100 | 98 800 | 101 400 | 103 600 | 105 800 | 108 300 | 110 800 | 113 500 | 116 100 | 118 100 | 120 100 | 6/3 |
| | 350 cm | 92 800 | 95 500 | 98 300 | 101 000 | 103 600 | 106 400 | 109 200 | 112 200 | 115 100 | 121 000 | 126 800 | 129 700 | 132 600 | 6/3 |
| | 400 cm | 96 000 | 99 000 | 101 900 | 104 900 | 107 800 | 111 300 | 114 800 | 117 000 | 119 300 | 126 400 | 133 300 | 137 100 | 141 000 | 8/4 |

- s podpěrnou strunou v ceně

## Ceny komponentů

| | |
|---|---|
| Držák lišt, kotvení na strop, typ **G2-30 mm** navíc | 290 Kč/ks |
| Držák lišt, kotvení na strop, typ **G2-80 mm** | 700 Kč/ks |
| Držák lišt, kotvení na strop, typ **G2-130 mm** | 750 Kč/ks |
| Držák lišt, kotvení na strop, typ **G2.2-30 mm** navíc (pro dvoudílné provedení) | 1 150 Kč/ks |
| Držák lišt, kotvení na strop, typ **G2.2-80 mm** (pro dvoudílné provedení) | 1 750 Kč/ks |
| Držák lišt, kotvení na strop, typ **G2.2-130 mm** (pro dvoudílné provedení) | 1 850 Kč/ks |
| Držák boxu **stropní** navíc | 670 Kč/ks |
| Držák boxu **stěnový** navíc | 670 Kč/ks |
| Dodatečná strunová podpěra pro jednodílné provedení | 3 000 Kč/ks |
| Dodatečná strunová podpěra pro dvoudílné provedení | 6 000 Kč/ks |
| Držák lišt **L-50 mm profil** pro kotvení do ostění | 670 Kč/ks |

## Příplatky

| | |
|---|---|
| Držák lišt, kotvení na strop, typ **G2-80 mm** | 410 Kč/ks |
| Držák lišt, kotvení na strop, typ **G2-130 mm** | 460 Kč/ks |
| Držák lišt, kotvení na strop, typ **G2.2-80 mm** (pro dvoudílné provedení) | 600 Kč/ks |
| Držák lišt, kotvení na strop, typ **G2.2-130 mm** (pro dvoudílné provedení) | 700 Kč/ks |
| Lakování dle RAL / NOVACOLOR (jednodílné provedení) | 7 500 Kč/ks |
| Soltis 86/92 (max. rozměr 1 dílu - šířka 450 cm x výsuv 400 cm) | 900 Kč/m$^2$ |
| Další příplatky za potahy | viz str. 36 |

## Příplatek za elektromotor

| Krouticí moment | Provedení | Počet motorů | Elektronické motory | Rádiové motory | |
|---|---|---|---|---|---|
| | | | SOMFY | SOMFY – RTS | SOMFY – io |
| 30 Nm | jednodílné provedení | 1 | v ceně | 2 250 Kč | 4 900 Kč |
| 35 Nm | dvoudílné provedení | 1 | v ceně | 2 450 Kč | 4 900 Kč |
| | | 2 (pro jednotlivé ovládání) | 12 200 Kč | 16 650 Kč | 22 000 Kč |

# 1.2 GARDENA 300

## Osazená na nosnou konstrukci

### Vyobrazení výrobku

| Standardní provedení |
|---|
| ✓ elektronický motor |
| ✓ držáky lišt, typ: G3-80 mm |
| ✓ barva konstrukce RAL 9016, 9006, antracit strukturovaný |
| ✓ akrylová látka z kolekce Climax |
| **Možnost montáže** |
| osazená na nosnou konstrukci |
| **Doporučení** |
| u konstrukce širší než 450 cm se doporučují vyšší držáky vodicích lišt |

| Mezní rozměry | | | | |
|---|---|---|---|---|
| Provedení | Min. šířka | Max. šířka | Min. výsuv | Max. výsuv |
| jednodílné | 145 cm | 600 cm | 150 cm | 450 cm |
| dvoudílné | 2x145 cm | 1200 cm | 150 cm | 450 cm |
| třídílné | 3x145 cm | 1500 cm | 150 cm | 450 cm |
| čtyřdílné | 4x145 cm | 2000 cm | 150 cm | 450 cm |

### Způsob provedení

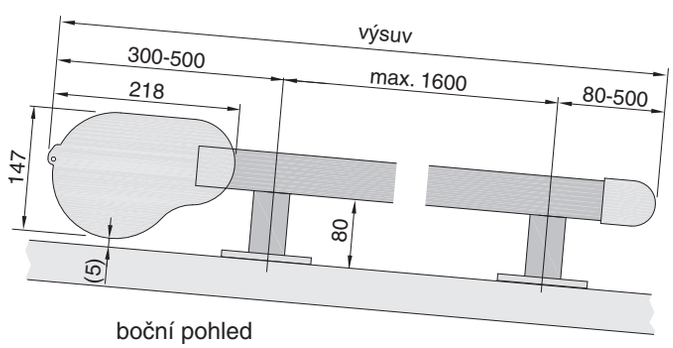


boční pohled

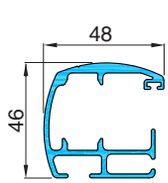


jednoduchá lišta

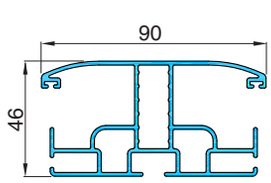


dvojitá lišta (vícedílné provedení)

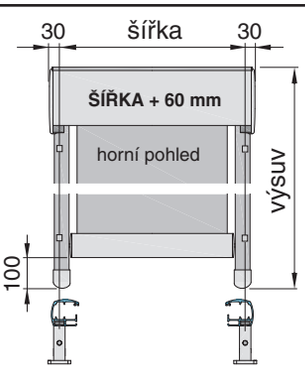


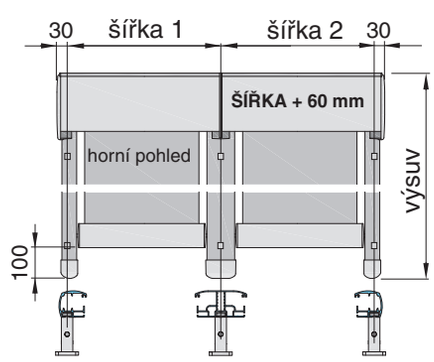

# Ceník **GARDENA 300**

| Typ motoru | Výsuv | **Šířka** - jednodílné provedení (**1 motor**) | | | | | | | | | | Držáky lišt (ks) |
|---|---|---|---|---|---|---|---|---|---|---|---|---|
| | | 150 cm | 200 cm | 250 cm | 300 cm | 350 cm | 400 cm | 450 cm | 500 cm | 550 cm | 600 cm | |
| 30 Nm 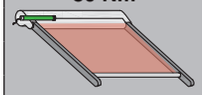 | 150 cm | 43 700 | 46 900 | 50 100 | 53 100 | 55 600 | 58 100 | 61 900 | 64 900 | 69 100 | 72 000 | 4 |
| | 200 cm | 45 700 | 48 800 | 51 800 | 55 200 | 58 400 | 61 100 | 65 100 | 68 300 | 72 600 | 75 900 | 4 |
| | 250 cm | 46 700 | 50 200 | 53 600 | 56 800 | 60 100 | 63 500 | 67 700 | 71 100 | 75 600 | 79 000 | 6 |
| | 300 cm | 47 800 | 51 400 | 55 000 | 58 800 | 62 400 | 66 000 | 70 400 | 74 000 | 78 500 | 82 200 | 6 |
| | 350 cm | 49 400 | 53 300 | 56 900 | 61 500 | 65 200 | 69 000 | 73 600 | 77 200 | 82 100 | 90 400 | 6 |
| | 400 cm | 51 000 | 55 000 | 58 800 | 63 600 | 67 600 | 71 400 | 76 300 | 80 100 | 89 400 | 93 600 | 8 |
| | 450 cm | 52 600 | 56 800 | 60 700 | 65 700 | 69 800 | 73 900 | 82 300 | 86 900 | 92 400 | 96 800 | 8 |

| Typ motoru | Výsuv | **Šířka** - dvoudílné provedení (**1 motor**) - část 1 | | | | | | | | | Držáky lišt (ks) |
|---|---|---|---|---|---|---|---|---|---|---|---|
| | | 400 cm | 450 cm | 500 cm | 550 cm | 600 cm | 650 cm | 700 cm | 750 cm | 800 cm | |
| 50 Nm 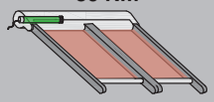 | 150 cm | 76 900 | 80 000 | 83 500 | 86 500 | 90 100 | 92 300 | 95 100 | 98 300 | 100 600 | 6 |
| | 200 cm | 80 500 | 83 800 | 86 600 | 91 400 | 93 900 | 97 200 | 100 500 | 103 900 | 106 100 | 6 |
| | 250 cm | 83 200 | 86 500 | 90 000 | 95 600 | 97 200 | 100 700 | 104 100 | 107 500 | 111 000 | 9 |
| | 300 cm | 85 900 | 89 400 | 93 000 | 97 700 | 101 300 | 105 000 | 108 600 | 112 200 | 115 900 | 9 |
| | 350 cm | 89 200 | 92 900 | 96 800 | 102 300 | 106 200 | 110 000 | 113 800 | 117 700 | 121 600 | 9 |
| | 400 cm | 92 500 | 96 500 | 100 600 | 106 300 | 110 400 | 114 300 | 118 400 | 122 300 | 126 400 | 12 |
| | 450 cm | 95 900 | 100 100 | 104 300 | 110 300 | 114 400 | 118 600 | 122 900 | 127 000 | 131 200 | 12 |

| Typ motoru | Výsuv | **Šířka** - dvoudílné provedení (**1 motor**) - část 2 | | | | | | | | Držáky lišt (ks) |
|---|---|---|---|---|---|---|---|---|---|---|
| | | 850 cm | 900 cm | 950 cm | 1000 cm | 1050 cm | 1100 cm | 1150 cm | 1200 cm | |
| 50 Nm 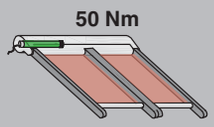 | 150 cm | 109 100 | 112 200 | 115 600 | 118 800 | 122 200 | 125 500 | 128 800 | 132 200 | 6 |
| | 200 cm | 115 100 | 118 400 | 121 800 | 125 200 | 128 500 | 131 900 | 135 300 | 138 600 | 6 |
| | 250 cm | 118 400 | 123 700 | 129 000 | 134 400 | 139 700 | 143 000 | 148 400 | 151 700 | 9 |
| | 300 cm | 125 200 | 128 900 | 133 100 | 137 300 | 141 500 | 145 800 | 150 000 | 154 200 | 9 |
| | 350 cm | 131 100 | 135 000 | 139 300 | 143 500 | 147 700 | 151 900 | 156 100 | 160 300 | 9 |
| | 400 cm | 136 200 | 140 400 | 144 600 | 148 800 | 153 000 | 157 300 | 161 500 | 165 800 | 12 |

- příčná vzpěra v ceně

## Příplatek za elektromotor

| Krouticí moment | Provedení | Elektronické motory | Rádiové motory | |
|---|---|---|---|---|
| | | **SOMFY** | **SOMFY** – RTS | **SOMFY** – io |
| **1 x 30 Nm** | jednodílné | v ceně | 2 350 Kč | 5 300 Kč |
| **1 x 50 Nm** | dvoudílné s jedním motorem | v ceně | 1 500 Kč | 5 600 Kč |

# Ceník **GARDENA 300**

| Typ motoru | Výsuv | **Šířka** - dvoudílné provedení (**2 motory**) - část 1 | | | | | | | | | Držáky lišt (ks) |
|---|---|---|---|---|---|---|---|---|---|---|---|
| | | 400 cm | 450 cm | 500 cm | 550 cm | 600 cm | 650 cm | 700 cm | 750 cm | 800 cm | |
| 2 X 30 Nm 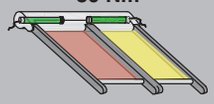 | 150 cm | 92 300 | 95 500 | 98 900 | 101 900 | 104 900 | 107 400 | 109 900 | 113 600 | 115 300 | 6 |
| | 200 cm | 95 600 | 99 300 | 102 000 | 106 500 | 108 600 | 112 400 | 115 500 | 118 600 | 120 900 | 6 |
| | 250 cm | 98 100 | 102 000 | 105 500 | 110 600 | 111 900 | 115 400 | 118 800 | 122 300 | 125 700 | 9 |
| | 300 cm | 100 700 | 104 200 | 108 300 | 113 400 | 116 100 | 119 700 | 123 300 | 126 900 | 130 700 | 9 |
| | 350 cm | 103 800 | 107 600 | 111 500 | 117 100 | 121 000 | 124 800 | 128 600 | 132 400 | 136 200 | 9 |
| | 400 cm | 107 300 | 111 200 | 115 300 | 121 000 | 125 100 | 129 100 | 133 100 | 137 000 | 141 200 | 12 |
| | 450 cm | 110 700 | 114 800 | 119 000 | 125 000 | 129 200 | 133 400 | 137 600 | 141 800 | 146 000 | 12 |

| Typ motoru | Výsuv | **Šířka** - dvoudílné provedení (**2 motory**) - část 2 | | | | | | | | Držáky lišt (ks) |
|---|---|---|---|---|---|---|---|---|---|---|
| | | 850 cm | 900 cm | 950 cm | 1000 cm | 1050 cm | 1100 cm | 1150 cm | 1200 cm | |
| 2 X 30 Nm 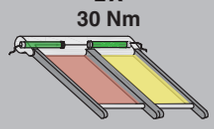 | 150 cm | 123 800 | 126 900 | 130 300 | 133 700 | 137 100 | 140 600 | 144 000 | 147 500 | 6 |
| | 200 cm | 129 800 | 133 200 | 136 600 | 140 000 | 143 500 | 146 900 | 150 400 | 154 000 | 6 |
| | 250 cm | 134 800 | 138 400 | 142 000 | 145 600 | 149 200 | 154 000 | 156 500 | 160 200 | 9 |
| | 300 cm | 139 900 | 143 700 | 147 400 | 151 100 | 154 900 | 158 700 | 162 500 | 166 400 | 9 |
| | 350 cm | 145 900 | 149 800 | 153 700 | 157 500 | 161 500 | 165 400 | 169 400 | 173 500 | 9 |
| | 400 cm | 151 000 | 155 100 | 159 200 | 163 200 | 167 400 | 171 500 | 175 700 | 179 800 | 12 |
| | 450 cm | 157 700 | 162 000 | 166 300 | 170 600 | 175 000 | 179 300 | 183 700 | 188 000 | 12 |

| Typ motoru | Výsuv | **Šířka** - třídílné provedení (**2 motory**) - část 1 | | | | | | | | | Držáky lišt (ks) |
|---|---|---|---|---|---|---|---|---|---|---|---|
| | | 600 cm | 650 cm | 700 cm | 750 cm | 800 cm | 850 cm | 900 cm | 950 cm | 1000 cm | |
| 1 x 30 Nm 1 x 50 Nm 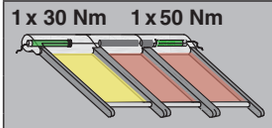 1 x 50 Nm 1 x 30 Nm 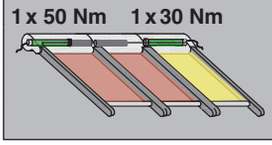 | 150 cm | 123 700 | 126 900 | 130 000 | 133 100 | 136 700 | 139 500 | 143 300 | 145 400 | 148 000 | 8 |
| | 200 cm | 129 200 | 132 500 | 137 100 | 138 900 | 141 800 | 146 600 | 149 100 | 152 400 | 155 600 | 8 |
| | 250 cm | 133 400 | 136 800 | 140 100 | 143 400 | 146 800 | 152 300 | 154 000 | 157 400 | 160 800 | 12 |
| | 300 cm | 137 200 | 140 800 | 144 500 | 148 200 | 151 900 | 156 600 | 160 200 | 163 800 | 167 500 | 12 |
| | 350 cm | 142 400 | 146 200 | 149 800 | 154 500 | 158 300 | 163 800 | 167 800 | 171 400 | 175 300 | 12 |
| | 400 cm | 147 500 | 151 500 | 155 400 | 160 200 | 164 200 | 169 900 | 174 000 | 178 000 | 181 900 | 16 |
| | 450 cm | 152 600 | 156 800 | 160 800 | 165 800 | 169 900 | 176 000 | 180 200 | 184 200 | 188 400 | 16 |

| Typ motoru | Výsuv | **Šířka** - třídílné provedení (**2 motory**) - část 2 | | | | | | | | | | Držáky lišt (ks) |
|---|---|---|---|---|---|---|---|---|---|---|---|---|
| | | 1050 cm | 1100 cm | 1150 cm | 1200 cm | 1250 cm | 1300 cm | 1350 cm | 1400 cm | 1450 cm | 1500 cm | |
| 1 x 30 Nm 1 x 50 Nm 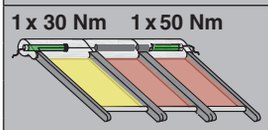 1 x 50 Nm 1 x 30 Nm 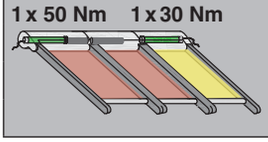 | 150 cm | 150 700 | 153 100 | 156 300 | 158 600 | 167 100 | 171 000 | 174 200 | 177 400 | 180 700 | 184 000 | 8 |
| | 200 cm | 158 900 | 161 500 | 164 900 | 167 200 | 176 000 | 180 200 | 183 500 | 186 900 | 190 200 | 193 600 | 8 |
| | 250 cm | 164 200 | 167 600 | 171 100 | 174 500 | 183 600 | 187 900 | 191 500 | 195 000 | 198 500 | 202 100 | 12 |
| | 300 cm | 171 000 | 174 600 | 178 200 | 181 900 | 191 200 | 195 600 | 199 400 | 203 100 | 206 900 | 210 800 | 12 |
| | 350 cm | 179 200 | 182 900 | 186 800 | 190 600 | 200 100 | 204 700 | 208 600 | 212 500 | 216 400 | 220 400 | 12 |
| | 400 cm | 185 800 | 189 800 | 193 900 | 197 900 | 207 700 | 212 500 | 216 700 | 220 900 | 224 900 | 229 100 | 16 |
| | 450 cm | 192 800 | 196 700 | 201 000 | 205 200 | - | - | - | - | - | - | 16 |

- příčná vzpěra v ceně

## Příplatek za elektromotor

| Krouticí moment | Provedení | Elektronické motory | Rádiové motory | |
|---|---|---|---|---|
| | | **SOMFY** | **SOMFY** – RTS | **SOMFY** – io |
| **2 x 30 Nm** | dvoudílné | v ceně | 4 700 Kč | 10 600 Kč |
| **1 x 30 Nm + 1 x 50 Nm** | třídílné | v ceně | 3 350 Kč | 10 900 Kč |
| **2 x 50 Nm** | čtyřdílné | v ceně | 3 000 Kč | 11 200 Kč |



Ceny v Kč bez DPH. Cena obsahuje standardní provedení výrobku včetně balení, bez dopravy a montáže.

# Ceník **GARDENA 300**

| Typ motoru | Výsuv | **Šířka** - čtyřdílné provedení (**2 motory**) - část 1 | | | | | | | | | Držáky lišt (ks) |
|---|---|---|---|---|---|---|---|---|---|---|---|
| | | 800 cm | 850 cm | 900 cm | 950 cm | 1000 cm | 1050 cm | 1100 cm | 1150 cm | 1200 cm | |
| 2 X 50 Nm 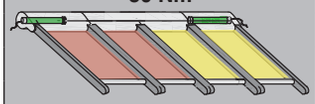 | 150 cm | 153 900 | 156 900 | 160 000 | 164 551 | 169 077 | 173 603 | 178 128 | 180 296 | 181 516 | 10 |
| | 200 cm | 160 900 | 164 200 | 167 500 | 171 462 | 175 391 | 179 321 | 183 250 | 187 180 | 189 077 | 10 |
| | 250 cm | 166 400 | 169 800 | 173 300 | 177 342 | 181 435 | 185 527 | 189 619 | 193 711 | 195 743 | 15 |
| | 300 cm | 171 700 | 175 300 | 178 800 | 182 500 | 186 000 | 190 700 | 195 400 | 199 000 | 202 700 | 15 |
| | 350 cm | 178 300 | 182 200 | 186 000 | 189 700 | 193 500 | 199 200 | 204 700 | 208 500 | 212 400 | 15 |
| | 400 cm | 185 100 | 189 100 | 193 100 | 197 100 | 201 100 | 204 100 | 206 900 | 212 600 | 216 600 | 20 |
| | 450 cm | 191 900 | 196 100 | 200 200 | 204 400 | 208 500 | 214 600 | 220 600 | 224 700 | 228 900 | 20 |

| Typ motoru | Výsuv | **Šířka** - čtyřdílné provedení (**2 motory**) - část 2 | | | | | | | | | Držáky lišt (ks) |
|---|---|---|---|---|---|---|---|---|---|---|---|
| | | 1250 cm | 1300 cm | 1350 cm | 1400 cm | 1450 cm | 1500 cm | 1550 cm | 1600 cm | 1650 cm | |
| 2 X 50 Nm 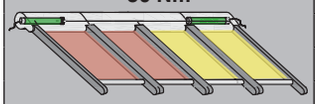 | 150 cm | 182 600 | 184 800 | 187 400 | 190 200 | 193 300 | 196 600 | 198 900 | 201 100 | 209 700 | 10 |
| | 200 cm | 191 100 | 194 400 | 197 800 | 201 000 | 204 400 | 207 900 | 210 100 | 212 300 | 221 100 | 10 |
| | 250 cm | 197 800 | 201 400 | 204 700 | 208 300 | 211 700 | 215 200 | 218 500 | 222 100 | 231 100 | 15 |
| | 300 cm | 206 300 | 210 000 | 213 600 | 217 200 | 220 900 | 224 500 | 228 100 | 231 900 | 241 100 | 15 |
| | 350 cm | 216 300 | 220 100 | 224 000 | 227 900 | 231 600 | 235 500 | 239 300 | 243 100 | 252 700 | 15 |
| | 400 cm | 220 700 | 224 700 | 228 800 | 232 700 | 236 800 | 240 800 | 244 800 | 248 800 | 262 700 | 20 |
| | 450 cm | 233 000 | 237 200 | 241 500 | 245 500 | 249 800 | 254 100 | 258 200 | 262 400 | - | 20 |

| Typ motoru | Výsuv | **Šířka** - čtyřdílné provedení (**2 motory**) - část 3 | | | | | | | Držáky lišt (ks) |
|---|---|---|---|---|---|---|---|---|---|
| | | 1700 cm | 1750 cm | 1800 cm | 1850 cm | 1900 cm | 1950 cm | 2000 cm | |
| 2 X 50 Nm 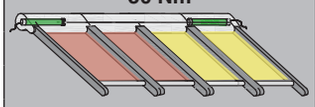 | 150 cm | 218 100 | 221 400 | 224 600 | 227 800 | 231 000 | 234 200 | 237 600 | 10 |
| | 200 cm | 230 000 | 233 500 | 236 900 | 240 300 | 243 700 | 247 100 | 250 600 | 10 |
| | 250 cm | 240 200 | 243 800 | 247 400 | 251 000 | 254 600 | 258 200 | 261 900 | 15 |
| | 300 cm | 250 400 | 254 200 | 257 900 | 261 500 | 265 200 | 269 000 | 272 900 | 15 |
| | 350 cm | 262 300 | 266 200 | 270 200 | 274 200 | 278 300 | 282 300 | 286 400 | 15 |
| | 400 cm | 272 600 | 276 600 | 280 800 | 285 000 | 289 100 | 293 200 | 297 200 | 20 |

## Ceny komponentů

| | |
|---|---|
| Držáky lišt, typ **G3-80 mm** navíc | 460 Kč/ks |
| Držák lišt, typ **G3D-80 mm** (dvojitá) | 360 Kč/ks |
| Držák lišt, typ **G3D-180 mm** (dvojitá) | 490 Kč/ks |
| Držák lišt, typ **G3D-280 mm** (dvojitá) | 590 Kč/ks |
| Držák lišt, typ **G3D-430 mm** (dvojitá) | 720 Kč/ks |

## Příplatky

| | |
|---|---|
| Držáky lišt, typ **G3-180 mm** | 40 Kč/ks |
| Držáky lišt, typ **G3-280 mm** | 130 Kč/ks |
| Držáky lišt, typ **G3-430 mm** | 220 Kč/ks |
| Držáky lišt s možností nastavení rozteče lišty, typ **G35-100 mm** | - 260 Kč/ks |
| Držáky lišt s možností nastavení rozteče lišty a úhlu, typ **GW35-150-160 mm** | 890 Kč/ks |
| Držáky lišt s možností nastavení rozteče lišty a úhlu, typ **GW35-200-250 mm** | 940 Kč/ks |
| Držáky lišt s možností nastavení rozteče lišty a úhlu, typ **GW35-250-350 mm** | 1 090 Kč/ks |
| Držáky lišt s možností nastavení rozteče lišty a úhlu, typ **GW35-350-500 mm** | 1 110 Kč/ks |
| Lakování dle RAL / NOVACOLOR (jednodílné provedení) | 7 500 Kč/ks |
| Soltis 86 / 92 (max. rozměr 1 dílu - max. šířka 500 cm x výsuv 400 cm) | 900 Kč/m² |
| Příčná vzpěra pro látku | 2 300 Kč/ks |
| Další příplatky za potahy | viz str. 36 |

# 1.3 GARDENA 500

## Osazená na nosnou konstrukci

### Vyobrazení výrobku

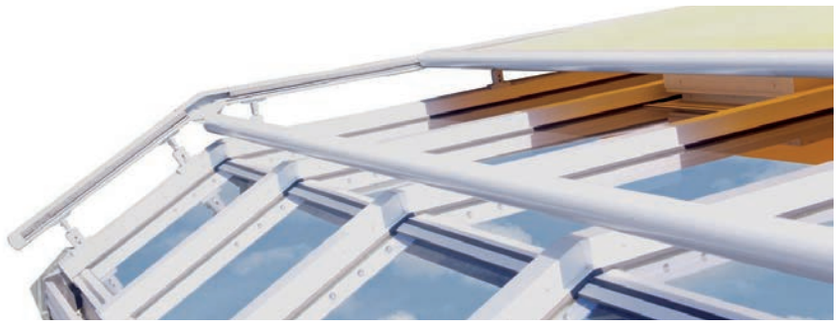

Provedení s ohybem bočních vodicích lišt

| Standardní provedení |
|---|
| ✓ elektronický motor |
| ✓ držáky lišt, typ: G5-100 mm (pro lomené provedení G5-135 mm) |
| ✓ příčná vzpěra látky (dle rozměru 0 až 2 ks) |
| ✓ barva konstrukce RAL 9016, 9006, antracit strukturovaný |
| ✓ akrylová látka z kolekce Climax |

| Možnost montáže |
|---|
| osazená na nosnou konstrukci |

| Mezní rozměry | | | | |
|---|---|---|---|---|
| Provedení | Min. šířka | Max. šířka | Min. výsuv | Max. výsuv |
| jednodílné | 145 cm | 650 cm | 150 cm | 650 cm |
| dvoudílné 1 motor | 2x145 cm | 2x600 cm (1200 cm) | 150 cm | 500 cm |
| dvoudílné 2 motory | 2x145 cm | 2x600 cm (1200 cm) | 150 cm | 650 cm |
| třídílné 2 motory | 3x145 cm | 3x600 cm (1800 cm) | 150 cm | 500 cm |
| čtyřdílné 2 motory | 4x145 cm | 4x600 cm (2400 cm) | 150 cm | 500 cm |

### Způsob provedení

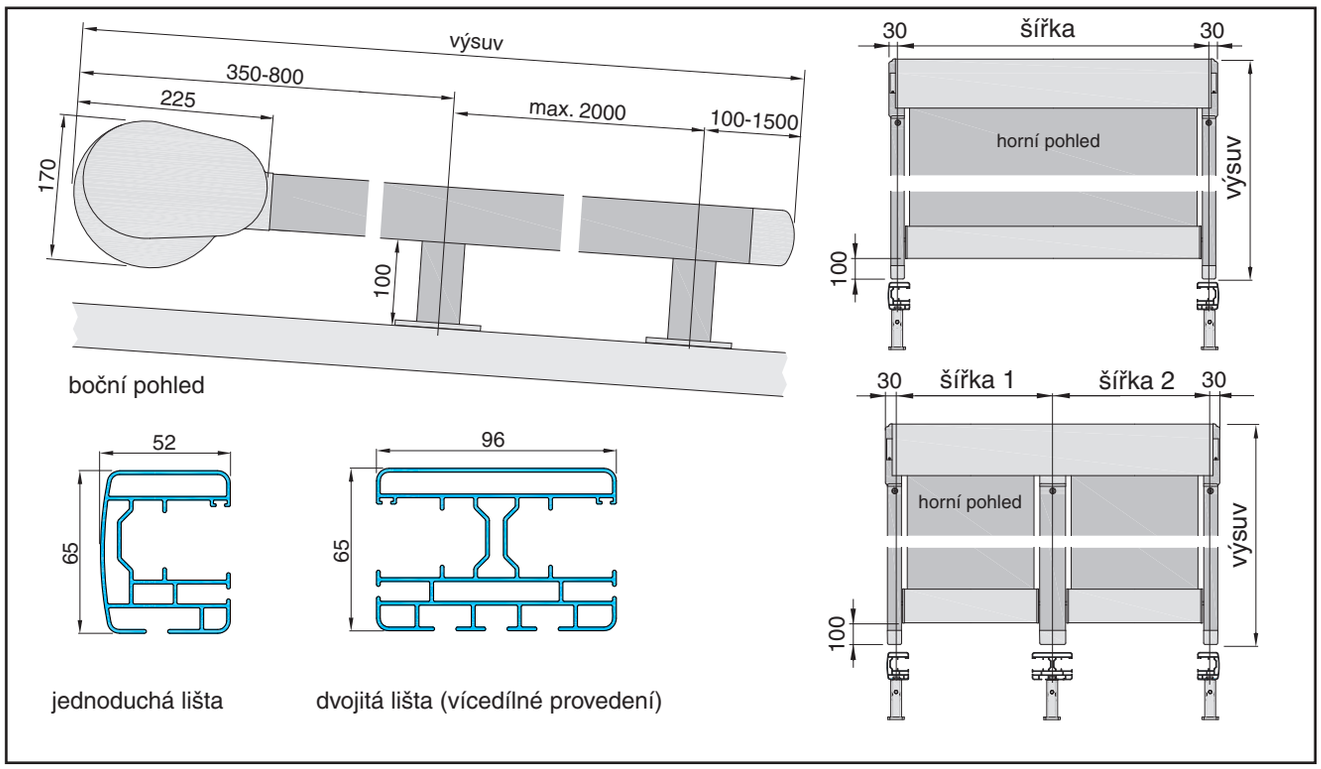

# Ceník **GARDENA 500**

| Typ motoru | Výsuv | Šířka - jednodílné provedení (1 motor) - část 1 | | | | | | | | | | Držáky lišt (ks) |
|---|---|---|---|---|---|---|---|---|---|---|---|---|
| | | 200 cm | 225 cm | 250 cm | 275 cm | 300 cm | 325 cm | 350 cm | 375 cm | 400 cm | 425 cm | |
| 30 Nm 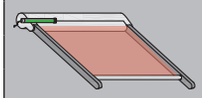 | 150 cm | 50 500 | 52 200 | 53 900 | 55 500 | 57 100 | 58 400 | 59 900 | 61 400 | 62 500 | 65 000 | 4 |
| | 200 cm | 52 500 | 54 400 | 55 800 | 58 300 | 59 500 | 61 200 | 62 900 | 64 600 | 65 700 | 68 300 | 4 |
| | 250 cm | 53 900 | 55 800 | 57 700 | 60 500 | 61 200 | 63 000 | 64 800 | 66 500 | 68 400 | 71 100 | 4 |
| | 300 cm | 55 300 | 57 300 | 59 300 | 62 000 | 63 400 | 65 300 | 67 200 | 69 200 | 71 100 | 73 800 | 6 |
| | 350 cm | 57 300 | 59 300 | 61 300 | 64 300 | 66 200 | 68 200 | 70 300 | 72 300 | 74 300 | 77 200 | 6 |
| | 400 cm | 59 100 | 61 300 | 63 300 | 66 400 | 68 500 | 70 600 | 72 700 | 74 900 | 77 000 | 80 000 | 6 |
| | 450 cm | 61 200 | 63 300 | 65 400 | 68 700 | 70 800 | 73 000 | 75 200 | 77 400 | 79 700 | 82 800 | 6 |
| | 500 cm | 63 500 | 65 800 | 68 100 | 71 400 | 73 700 | 76 000 | 81 500 | 84 000 | 86 500 | 89 900 | 8 |
| 50 Nm | 550 cm | 69 800 | 72 300 | 75 000 | 78 400 | 80 200 | 82 800 | 86 200 | 88 700 | 91 200 | 94 700 | 8 |
| | 600 cm | 70 900 | 73 700 | 76 200 | 79 800 | 82 400 | 85 100 | 88 500 | 91 200 | 93 900 | 97 400 | 8 |
| | 650 cm | 76 700 | 79 600 | 82 400 | 86 300 | 89 100 | 92 100 | 94 800 | 97 700 | 100 600 | 104 500 | 8 |
| **Příplatek za příčnou vzpěru** | | 2 740 | 2 930 | 2 980 | 3 090 | 3 200 | 3 340 | 3 370 | 3 480 | 3 530 | 3 610 | |

| Typ motoru | Výsuv | Šířka - jednodílné provedení (1 motor) - část 2 | | | | | | | | | Držáky lišt (ks) |
|---|---|---|---|---|---|---|---|---|---|---|---|
| | | 450 cm | 475 cm | 500 cm | 525 cm | 550 cm | 575 cm | 600 cm | 625 cm | 650 cm | |
| 30 Nm 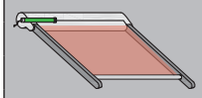 | 150 cm | 66 600 | 68 700 | 70 100 | 71 800 | 74 700 | 76 200 | 77 800 | 80 000 | 82 000 | 4 |
| | 200 cm | 70 000 | 72 100 | 73 800 | 75 500 | 78 400 | 80 200 | 82 000 | 84 100 | 86 200 | 4 |
| | 250 cm | 72 900 | 75 000 | 76 900 | 78 700 | 81 700 | 83 500 | 85 400 | 87 700 | 90 100 | 4 |
| | 300 cm | 75 800 | 78 100 | 80 000 | 81 800 | 84 900 | 86 800 | 88 800 | 91 300 | 93 900 | 6 |
| | 350 cm | 79 200 | 81 500 | 83 500 | 85 500 | 88 700 | 90 800 | 97 700 | 101 100 | 104 300 | 6 |
| | 400 cm | 82 100 | 84 500 | 86 500 | 93 200 | 96 700 | 98 900 | 101 200 | 105 100 | 109 100 | 6 |
| | 450 cm | 89 000 | 91 500 | 94 000 | 96 300 | 99 900 | 102 300 | 104 700 | 108 800 | 112 900 | 6 |
| | 500 cm | 92 300 | 95 100 | 97 600 | 100 000 | 103 700 | 106 100 | 108 600 | 112 600 | 114 200 | 8 |
| 50 Nm | 550 cm | 97 300 | 100 200 | 102 600 | 105 300 | 108 200 | 110 900 | 113 600 | 114 800 | 116 000 | 8 |
| | 600 cm | 100 200 | 103 100 | 105 800 | 108 400 | 111 100 | 114 000 | 116 800 | 118 200 | 119 600 | 8 |
| | 650 cm | 107 200 | 110 500 | 113 300 | 116 200 | 118 800 | 122 000 | 124 800 | - | - | 8 |
| **Příplatek za příčnou vzpěru** | | 3 720 | 3 750 | 4 050 | 4 130 | 4 220 | 4 320 | 4 460 | 4 570 | 4 600 | |

- jedna příčná vzpěra v ceně
- dvě příčné vzpěry v ceně

## Příplatek za elektromotor

| Krouticí moment | Provedení / výsuv | Elektronické motory | Rádiové motory | |
|---|---|---|---|---|
| | | SOMFY | SOMFY – RTS * | SOMFY – io * |
| **1 x 30 Nm** | jednodílné / do 500 cm | v ceně | 2 350 Kč | 5 300 Kč |
| **1 x 50 Nm** | jednodílné / nad 500 cm | v ceně | 1 500 Kč | 5 600 Kč |

## Příplatek za lomené provedení

* nelze volba lomené provedení

| Jednodílné provedení (1 MOTOR) | Boční pohled | Šířka | Příplatek | Držáky lišt |
|---|---|---|---|---|
| nelze volba motoru RTS / io 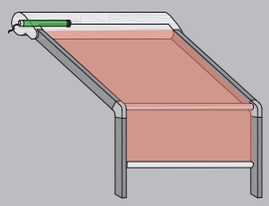 | 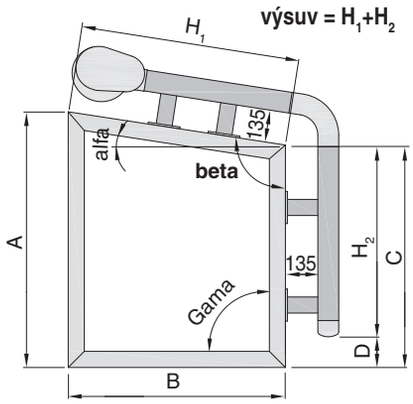  | **200 cm** | 24 030 Kč | G5-135 mm |
| | | **225 cm** | 24 200 Kč | |
| | | **250 cm** | 24 330 Kč | |
| | | **275 cm** | 24 470 Kč | |
| | | **300 cm** | 24 610 Kč | |
| | | **325 cm** | 24 770 Kč | |
| | | **350 cm** | 24 910 Kč | |
| | | **375 cm** | 25 040 Kč | |
| | | **400 cm** | 25 180 Kč | |
| | | **425 cm** | 25 510 Kč | |
| | | **450 cm** | 25 650 Kč | |
| | | **475 cm** | 25 780 Kč | |
| | | **500 cm** | 26 080 Kč | |
| | | **525 cm** | 26 220 Kč | |
| | | **550 cm** | 26 390 Kč | |

**Pokud je $H_1$ větší než 350 cm, pak je proveditelnost konstrukce závislá na úhlu Beta, str. 20**

STÍNĚNÍ ZIMNÍCH ZAHRAD
PERGOLY
SPOLEČNÁ SEKCE
DODACÍ TERMÍNY
REKLAMAČNÍ PODMÍNKY

# Ceník **GARDENA 500**

| Typ motoru | Výsuv | **Šířka** - dvoudílné provedení (**1 motor**) - část 1 | | | | | | | | | Držáky lišt (ks) |
|---|---|---|---|---|---|---|---|---|---|---|---|
| | | 400 cm | 450 cm | 500 cm | 550 cm | 600 cm | 650 cm | 700 cm | 750 cm | 800 cm | |
| 50 Nm 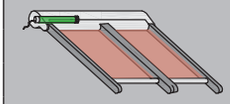 | 150 cm | 80 800 | 84 000 | 87 800 | 90 900 | 94 700 | 97 000 | 99 900 | 103 400 | 105 700 | 6 |
| | 200 cm | 84 600 | 88 000 | 91 000 | 96 100 | 98 600 | 102 200 | 105 600 | 109 300 | 111 700 | 6 |
| | 250 cm | 87 500 | 91 000 | 94 600 | 100 400 | 102 200 | 105 800 | 109 400 | 113 000 | 116 700 | 6 |
| | 300 cm | 90 100 | 94 000 | 97 700 | 102 600 | 106 400 | 110 300 | 114 100 | 117 900 | 121 700 | 9 |
| | 350 cm | 93 700 | 97 700 | 101 700 | 107 500 | 111 600 | 115 700 | 119 700 | 123 700 | 127 700 | 9 |
| | 400 cm | 97 200 | 101 400 | 105 700 | 111 700 | 115 900 | 120 100 | 124 300 | 128 600 | 132 800 | 9 |
| | 450 cm | 100 700 | 105 300 | 109 600 | 115 900 | 120 200 | 124 600 | 129 100 | 133 500 | 137 900 | 9 |
| | 500 cm | 105 100 | 109 700 | 114 400 | 120 800 | 125 400 | 130 000 | 141 300 | 146 200 | 151 200 | 12 |
| **Příplatek za příčnou vzpěru** | | 5 610 | 5 750 | 5 940 | 6 130 | 6 350 | 6 540 | 6 730 | 6 900 | 7 170 | |

| Typ motoru | Výsuv | **Šířka** - dvoudílné provedení (**1 motor**) - část 2 | | | | | | | | Držáky lišt (ks) |
|---|---|---|---|---|---|---|---|---|---|---|
| | | 850 cm | 900 cm | 950 cm | 1000 cm | 1050 cm | 1100 cm | 1150 cm | 1200 cm | |
| 50 Nm 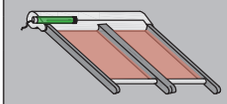 | 150 cm | 114 600 | 118 100 | 121 900 | 125 300 | 128 700 | 134 500 | 137 900 | 141 200 | 6 |
| | 200 cm | 120 900 | 124 500 | 128 600 | 132 100 | 135 700 | 141 700 | 145 200 | 148 800 | 6 |
| | 250 cm | 126 200 | 130 000 | 134 400 | 138 100 | 141 800 | 148 100 | 151 700 | 155 500 | 6 |
| | 300 cm | 131 600 | 135 500 | 140 100 | 144 000 | 148 000 | 154 300 | 158 300 | 162 200 | 9 |
| | 350 cm | 137 900 | 141 900 | 146 700 | 150 800 | 155 000 | 161 600 | 165 700 | 180 200 | 9 |
| | 400 cm | 143 200 | 147 400 | 152 500 | 156 700 | 166 000 | 177 500 | 182 200 | 186 800 | 9 |
| | 450 cm | 148 500 | 161 300 | 166 800 | 171 700 | 176 500 | 183 900 | 188 700 | 193 500 | 9 |
| | 500 cm | 162 800 | 167 800 | 173 400 | 178 500 | 183 500 | 191 000 | 196 100 | 201 100 | 12 |
| **Příplatek za příčnou vzpěru** | | 7 390 | 7 640 | 7 770 | 7 940 | 8 100 | 8 240 | 8 570 | 8 790 | |

- jedna příčná vzpěra v ceně

## Příplatek za elektromotor

| Krouticí moment | Provedení | Elektronické motory | Rádiové motory | |
|---|---|---|---|---|
| | | **SOMFY** | **SOMFY** – RTS | **SOMFY – io** |
| **1 x 50 Nm** | dvoudílné | v ceně | 1 500 Kč | 5 600 Kč |



Ceny v Kč bez DPH. Cena obsahuje standardní provedení výrobku včetně balení, bez dopravy a montáže.

# Ceník **GARDENA 500**

| Typ motoru | Výsuv | **Šířka** - dvoudílné provedení (**2 motory**) - část 1 | | | | | | | | | Držáky lišt (ks) |
|---|---|---|---|---|---|---|---|---|---|---|---|
| | | 400 cm | 450 cm | 500 cm | 550 cm | 600 cm | 650 cm | 700 cm | 750 cm | 800 cm | |
| 2x30 Nm 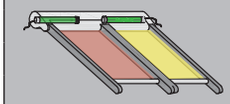 | 150 cm | 97 000 | 100 300 | 104 000 | 107 000 | 110 200 | 112 900 | 115 400 | 119 300 | 121 000 | 6 |
| | 200 cm | 100 400 | 104 300 | 107 200 | 111 900 | 114 100 | 118 100 | 121 300 | 124 700 | 127 000 | 6 |
| | 250 cm | 103 100 | 107 200 | 110 800 | 116 200 | 117 600 | 121 200 | 124 800 | 128 600 | 132 200 | 6 |
| | 300 cm | 105 700 | 109 500 | 113 800 | 119 200 | 121 900 | 125 700 | 129 600 | 133 400 | 137 200 | 9 |
| | 350 cm | 109 200 | 113 200 | 117 200 | 123 100 | 127 100 | 131 100 | 135 100 | 139 200 | 143 200 | 9 |
| | 400 cm | 112 700 | 116 800 | 121 000 | 127 100 | 131 400 | 135 600 | 139 800 | 144 000 | 148 200 | 9 |
| | 450 cm | 116 200 | 120 700 | 125 100 | 131 300 | 135 700 | 140 100 | 144 500 | 148 900 | 153 400 | 9 |
| | 500 cm | 120 600 | 125 200 | 129 900 | 136 200 | 140 900 | 145 600 | 156 800 | 161 700 | 166 700 | 12 |
| 2x50 Nm | 550 cm | 130 600 | 135 400 | 141 000 | 147 500 | 151 600 | 156 300 | 162 800 | 168 600 | 173 300 | 12 |
| | 600 cm | 132 600 | 137 700 | 143 400 | 149 900 | 155 700 | 160 800 | 167 500 | 173 300 | 178 400 | 12 |
| | 650 cm | 143 400 | 148 800 | 154 900 | 162 200 | 168 400 | 173 900 | 179 200 | 185 600 | 191 200 | 12 |
| **Příplatek za příčnou vzpěru** | | 5 610 | 5 750 | 5 940 | 6 130 | 6 350 | 6 540 | 6 730 | 6 900 | 7 170 | |

| Typ motoru | Výsuv | **Šířka** - dvoudílné provedení (**2 motory**) - část 2 | | | | | | | | Držáky lišt (ks) |
|---|---|---|---|---|---|---|---|---|---|---|
| | | 850 cm | 900 cm | 950 cm | 1000 cm | 1050 cm | 1100 cm | 1150 cm | 1200 cm | |
| 2x30 Nm 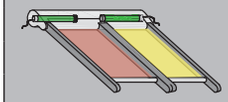 | 150 cm | 130 100 | 133 400 | 137 300 | 140 800 | 144 100 | 149 900 | 153 300 | 156 700 | 6 |
| | 200 cm | 136 300 | 139 800 | 144 000 | 147 600 | 151 100 | 157 200 | 160 700 | 164 300 | 6 |
| | 250 cm | 141 600 | 145 400 | 149 700 | 153 500 | 157 200 | 163 500 | 167 200 | 171 000 | 6 |
| | 300 cm | 147 100 | 151 000 | 155 500 | 159 500 | 163 500 | 169 800 | 173 800 | 177 700 | 9 |
| | 350 cm | 153 300 | 157 400 | 162 200 | 166 300 | 170 400 | 177 100 | 181 100 | 195 500 | 9 |
| | 400 cm | 158 600 | 163 000 | 167 900 | 172 300 | 185 800 | 193 000 | 197 700 | 202 300 | 9 |
| | 450 cm | 164 100 | 176 900 | 182 300 | 187 100 | 192 000 | 199 400 | 204 200 | 209 100 | 9 |
| | 500 cm | 178 200 | 183 300 | 188 900 | 194 000 | 199 000 | 206 500 | 211 600 | 216 600 | 12 |
| 2x50 Nm | 550 cm | 185 700 | 190 800 | 196 400 | 202 300 | 207 400 | 215 300 | 220 900 | 225 900 | 12 |
| | 600 cm | 191 200 | 196 400 | 202 100 | 208 300 | 213 500 | 218 800 | 224 600 | 229 900 | 12 |
| | 650 cm | 204 700 | 210 200 | 216 500 | 223 300 | 229 000 | 233 900 | 240 300 | 245 900 | 12 |
| **Příplatek za příčnou vzpěru** | | 7 390 | 7 640 | 7 770 | 7 940 | 8 100 | 8 240 | 8 570 | 8 790 | |

- jedna příčná vzpěra v ceně
- dvě příčné vzpěry v ceně

## Příplatek za elektromotor

| Krouticí moment motoru | Provedení / výsuv | Elektronické motory | Rádiové motory | |
|---|---|---|---|---|
| | | **SOMFY** | **SOMFY** – RTS * | **SOMFY – io** * |
| **2 x 30 Nm** | dvoudílné / do 500 cm | v ceně | 4 700 Kč | 10 600 Kč |
| **2 x 50 Nm** | dvoudílné / nad 500 cm | v ceně | 3 000 Kč | 11 200 Kč |

* nelze volba lomené provedení

## Příplatek za lomené provedení

| **Dvoudílné provedení (2 MOTORY)** | **Boční pohled** | **Šířka** | **Příplatek** | Držáky lišt |
|---|---|---|---|---|
| nelze volba motoru RTS / io 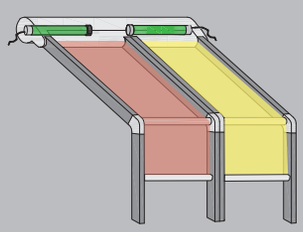 | **výsuv = $H_1$+$H_2$** 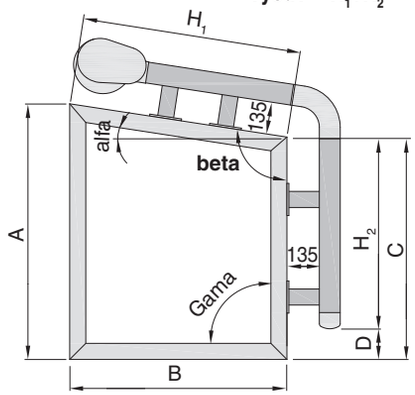  | **400 cm** | 46 010 Kč | G5-135 mm |
| | | **450 cm** | 46 280 Kč | |
| | | **500 cm** | 46 610 Kč | |
| | | **550 cm** | 46 890 Kč | |
| | | **600 cm** | 47 190 Kč | |
| | | **650 cm** | 47 460 Kč | |
| | | **700 cm** | 47 790 Kč | |
| | | **750 cm** | 48 060 Kč | |
| | | **800 cm** | 48 340 Kč | |
| | | **850 cm** | 48 640 Kč | |
| | | **900 cm** | 48 970 Kč | |
| | | **950 cm** | 49 240 Kč | |
| | | **1000 cm** | 49 510 Kč | |
| | | **1050 cm** | 49 790 Kč | |
| | | **1100 cm** | 50 120 Kč | |
| **Pokud je $H_1$ větší než 250 cm, pak je proveditelnost konstrukce závislá na úhlu Beta, str. 20** | | | | |

# Ceník **GARDENA 500**

| Typ motoru | Výsuv | **Šířka** - třídílné provedení (**2 motory**) - část 1 | | | | | | | | | Držáky lišt (ks) |
|---|---|---|---|---|---|---|---|---|---|---|---|
| | | 900 cm | 950 cm | 1000 cm | 1050 cm | 1100 cm | 1150 cm | 1200 cm | 1250 cm | 1300 cm | |
| 1 x 30 Nm 1 x 50 Nm 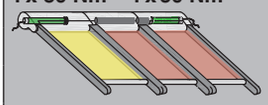 1 x 50 Nm 1 x 30 Nm 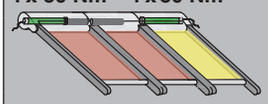 | 150 cm | 153 000 | 156 400 | 159 700 | 163 000 | 166 500 | 169 800 | 173 100 | 179 300 | 182 700 | 8 |
| | 200 cm | 160 700 | 164 100 | 167 800 | 171 300 | 174 800 | 178 500 | 182 000 | 188 400 | 191 900 | 8 |
| | 250 cm | 167 200 | 171 000 | 174 600 | 178 500 | 182 200 | 185 900 | 189 700 | 196 200 | 199 900 | 8 |
| | 300 cm | 173 700 | 177 700 | 181 600 | 185 500 | 189 400 | 193 400 | 197 400 | 204 100 | 208 000 | 12 |
| | 350 cm | 181 400 | 185 500 | 189 700 | 193 800 | 197 900 | 202 000 | 206 200 | 213 100 | 217 200 | 12 |
| | 400 cm | 187 900 | 192 200 | 196 600 | 200 900 | 205 200 | 209 600 | 213 800 | 221 000 | 225 400 | 12 |
| | 450 cm | 194 400 | 199 000 | 203 400 | 208 000 | 212 500 | 217 000 | 221 500 | 228 900 | 245 500 | 12 |
| | 500 cm | 202 100 | 206 800 | 221 700 | 226 700 | 231 600 | 236 800 | 241 800 | 249 800 | 254 700 | 16 |
| **Příplatek za příčnou vzpěru** | | 9 500 | 9 690 | 9 910 | 10 100 | 10 400 | 10 590 | 10 760 | 11 000 | 11 060 | |

| Typ motoru | Výsuv | **Šířka** - třídílné provedení (**2 motory**) - část 2 | | | | | | | | | | Držáky lišt (ks) |
|---|---|---|---|---|---|---|---|---|---|---|---|---|
| | | 1350 cm | 1400 cm | 1450 cm | 1500 cm | 1550 cm | 1600 cm | 1650 cm | 1700 cm | 1750 cm | 1800 cm | |
| 1 x 30 Nm 1 x 50 Nm 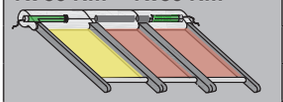 1 x 50 Nm 1 x 30 Nm 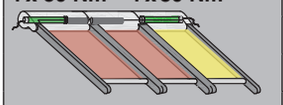 | 150 cm | 186 000 | 190 300 | 193 700 | 197 000 | 200 400 | 207 500 | 210 800 | 214 200 | 217 600 | 220 900 | 8 |
| | 200 cm | 195 400 | 199 900 | 203 400 | 207 000 | 210 700 | 217 900 | 221 500 | 224 900 | 228 500 | 232 100 | 8 |
| | 250 cm | 203 800 | 208 300 | 212 200 | 215 800 | 219 700 | 227 100 | 230 800 | 234 500 | 238 300 | 242 100 | 8 |
| | 300 cm | 211 900 | 216 800 | 220 800 | 224 700 | 228 600 | 236 300 | 240 300 | 244 100 | 248 100 | 252 100 | 12 |
| | 350 cm | 221 500 | 226 400 | 230 700 | 234 700 | 238 800 | 246 700 | 250 900 | 255 000 | 274 100 | 278 600 | 12 |
| | 400 cm | 229 600 | 234 800 | 239 200 | 243 500 | 261 700 | 270 100 | 274 700 | 279 400 | 284 100 | 288 600 | 12 |
| | 450 cm | 250 300 | 256 000 | 261 000 | 265 700 | 270 600 | 279 300 | 284 100 | 288 900 | 293 900 | 298 700 | 12 |
| | 500 cm | 259 700 | 265 700 | 270 800 | 275 900 | 280 900 | 289 600 | 294 600 | 299 700 | 304 700 | 309 800 | 16 |
| **Příplatek za příčnou vzpěru** | | 11 300 | 11 410 | 11 710 | 11 960 | 12 150 | 12 340 | 12 510 | 12 670 | 12 970 | 13 140 | |

- jedna příčná vzpěra v ceně

## Příplatek za elektromotor

| Krouticí moment | Provedení | Elektronické motory | Rádiové motory | |
|---|---|---|---|---|
| | | **SOMFY** | **SOMFY** – RTS | **SOMFY – io** |
| **1 x 30 Nm + 1 x 50 Nm** | třídílné | v ceně | 3 350 Kč | 10 900 Kč |



Ceny v Kč bez DPH. Cena obsahuje standardní provedení výrobku včetně balení, bez dopravy a montáže.

# Ceník **GARDENA 500**

| Typ motoru | Výsuv | **Šířka** - čtyřdílné provedení (**2 motory**) - část 1 | | | | | | | Držáky lišt (ks) |
|---|---|---|---|---|---|---|---|---|---|
| | | 1400 cm | 1450 cm | 1500 cm | 1550 cm | 1600 cm | 1650 cm | 1700 cm | |
| 2 X 50 Nm 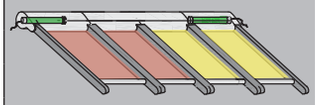 | 150 cm | 203 900 | 207 300 | 210 700 | 214 000 | 217 300 | 224 400 | 227 800 | 10 |
| | 200 cm | 214 700 | 218 300 | 221 800 | 225 400 | 229 000 | 236 300 | 239 800 | 10 |
| | 250 cm | 224 200 | 227 900 | 231 500 | 235 500 | 239 200 | 246 600 | 250 300 | 10 |
| | 300 cm | 233 600 | 237 600 | 241 500 | 245 400 | 249 300 | 257 000 | 261 000 | 15 |
| | 350 cm | 244 400 | 248 500 | 252 700 | 256 800 | 261 000 | 268 800 | 273 000 | 15 |
| | 400 cm | 253 900 | 258 100 | 262 500 | 266 800 | 271 100 | 279 200 | 283 500 | 15 |
| | 450 cm | 263 300 | 267 800 | 272 300 | 276 800 | 281 400 | 289 600 | 294 200 | 15 |
| | 500 cm | 288 000 | 293 000 | 298 000 | 303 100 | 308 100 | 317 000 | 322 000 | 20 |
| **Příplatek za příčnou vzpěru** | | 13 440 | 13 630 | 13 900 | 14 100 | 14 340 | 14 510 | 14 670 | |

| Typ motoru | Výsuv | **Šířka** - čtyřdílné provedení (**2 motory**) - část 2 | | | | | | | Držáky lišt (ks) |
|---|---|---|---|---|---|---|---|---|---|
| | | 1750 cm | 1800 cm | 1850 cm | 1900 cm | 1950 cm | 2000 cm | 2050 cm | |
| 2 X 50 Nm 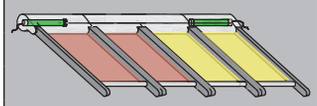 | 150 cm | 231 100 | 234 500 | 239 200 | 242 500 | 245 900 | 249 200 | 252 500 | 10 |
| | 200 cm | 243 400 | 246 900 | 251 700 | 255 300 | 258 800 | 262 300 | 265 800 | 10 |
| | 250 cm | 254 100 | 257 900 | 262 800 | 266 600 | 270 300 | 274 100 | 277 800 | 10 |
| | 300 cm | 264 800 | 268 800 | 274 000 | 278 000 | 281 800 | 285 800 | 289 700 | 15 |
| | 350 cm | 277 100 | 281 300 | 286 500 | 290 800 | 294 900 | 299 000 | 303 000 | 15 |
| | 400 cm | 287 900 | 292 200 | 297 700 | 302 100 | 306 400 | 310 600 | 333 200 | 15 |
| | 450 cm | 314 900 | 319 700 | 325 800 | 330 600 | 335 400 | 340 300 | 345 200 | 15 |
| | 500 cm | 327 100 | 332 100 | 338 300 | 343 500 | 348 500 | 353 500 | 358 600 | 20 |
| **Příplatek za příčnou vzpěru** | | 14 810 | 15 220 | 15 330 | 15 490 | 20 230 | 20 450 | 20 640 | |

| Typ motoru | Výsuv | **Šířka** - čtyřdílné provedení (**2 motory**) - část 3 | | | | | | | Držáky lišt (ks) |
|---|---|---|---|---|---|---|---|---|---|
| | | 2100 cm | 2150 cm | 2200 cm | 2250 cm | 2300 cm | 2350 cm | 2400 cm | |
| 2 X 50 Nm 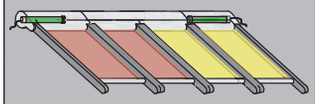 | 150 cm | 255 800 | 264 200 | 267 700 | 271 000 | 274 300 | 277 700 | 280 900 | 10 |
| | 200 cm | 269 400 | 278 100 | 281 600 | 285 100 | 288 600 | 292 200 | 295 700 | 10 |
| | 250 cm | 281 600 | 290 400 | 294 100 | 297 700 | 301 500 | 305 300 | 309 000 | 10 |
| | 300 cm | 293 700 | 302 600 | 306 600 | 310 500 | 314 400 | 318 400 | 322 300 | 15 |
| | 350 cm | 307 200 | 316 400 | 320 500 | 324 600 | 328 800 | 353 100 | 357 600 | 15 |
| | 400 cm | 337 900 | 347 600 | 352 300 | 356 800 | 361 500 | 366 200 | 370 800 | 15 |
| | 450 cm | 350 000 | 359 800 | 364 700 | 369 500 | 374 400 | 379 200 | 384 100 | 15 |
| | 500 cm | 363 600 | 373 600 | 378 700 | 383 700 | 388 800 | 393 800 | 398 900 | 20 |
| **Příplatek za příčnou vzpěru** | | 20 990 | 21 290 | 21 540 | 21 810 | 22 030 | 22 280 | 22 580 | |

## Příplatek za elektromotor

| Krouticí moment | Provedení | Elektronické motory | Rádiové motory | |
|---|---|---|---|---|
| | | **SOMFY** | **SOMFY** – RTS | **SOMFY – io** |
| **2 x 50 Nm** | čtyřdílné | v ceně | 3 000 Kč | 11 200 Kč |

# Ceník **GARDENA 500**

## Příplatky a ceny komponentů

### Ceny komponentů

| | |
|---|---|
| Držáky lišt, typ **G5-100 mm** navíc | 460 Kč/ks |
| Držák lišt, typ **G5D-100 mm** (dvojitá) | 360 Kč/ks |
| Držák lišt, typ **G5D-135 mm** (dvojitá) | 490 Kč/ks |
| Držák lišt, typ **G5D-200 mm** (dvojitá) | 590 Kč/ks |
| Držák lišt, typ **G5D-300 mm** (dvojitá) | 750 Kč/ks |
| Držák lišt, typ **G5D-450 mm** (dvojitá) | 850 Kč/ks |

### Příplatky

| | |
|---|---|
| Držáky lišt, typ **G5-135 mm** | 40 Kč/ks |
| Držáky lišt, typ **G5-200 mm** | 130 Kč/ks |
| Držáky lišt, typ **G5-300 mm** | 160 Kč/ks |
| Držáky lišt, typ **G5-450 mm** | 260 Kč/ks |
| Držáky lišt s možností nastavení rozteče lišty, typ **G35-100 mm** | - 260 Kč/ks |
| Držáky lišt s možností nastavení rozteče lišty a úhlu, typ **GW35-150-160 mm** | 890 Kč/ks |
| Držáky lišt s možností nastavení rozteče lišty a úhlu, typ **GW35-200-250 mm** | 940 Kč/ks |
| Držáky lišt s možností nastavení rozteče lišty a úhlu, typ **GW35-250-350 mm** | 1 090 Kč/ks |
| Držáky lišt s možností nastavení rozteče lišty a úhlu, typ **GW35-350-500 mm** | 1 110 Kč/ks |
| Lakování dle RAL (jednodílné provedení) | 10 000 Kč/ks |
| Soltis 86 / 92 (max. rozměr 1 dílu - max. šířka 500 cm x výsuv 400 cm) | 900 Kč/m$^2$ |
| Další příplatky za potahy | viz str. 36 |

## Rozměrové omezení lomené konstrukce

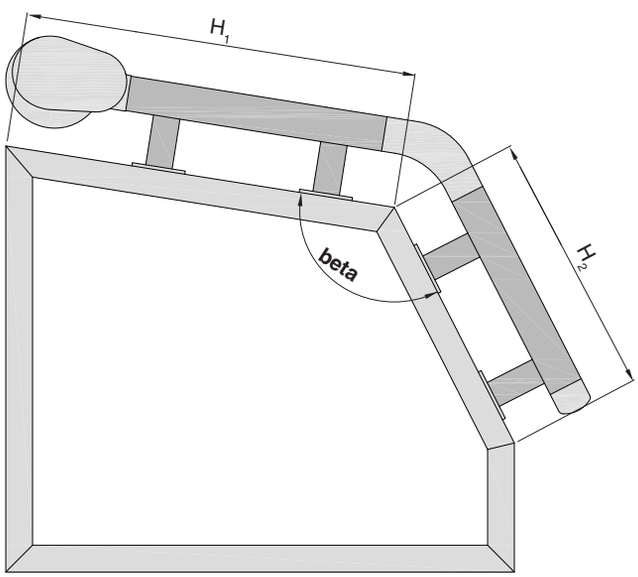


| Výsuv $H_1+H_2$ | jednodílné provedení (úhel beta) | | | |
|---|---|---|---|---|
| | 90°- 95° | > 95°- 100° | > 100°- 105° | > 105° |
| **od 350 cm** | ✓ | ✓ | ✓ | ✓ |
| **do 400 cm** | ✓ | ✓ | ✓ | ✓ |
| **do 450 cm** | - | ✓ | ✓ | ✓ |
| **do 500 cm** | - | - | ✓ | ✓ |
| **do 600 cm** | - | - | - | ✓ |

| Výsuv $H_1+H_2$ | dvoudílné provedení (úhel beta) | | | |
|---|---|---|---|---|
| | 90°- 95° | > 95°- 100° | > 100°- 105° | > 105° |
| **od 250 cm** | - | - | ✓ | ✓ |
| **do 350 cm** | - | - | ✓ | ✓ |
| **do 450 cm** | - | - | - | ✓ |
| **do 600 cm** | - | - | - | - |



Ceny v Kč bez DPH. Cena obsahuje standardní provedení výrobku včetně balení, bez dopravy a montáže.

# POZNÁMKY

# 1.4 WENGA

## Osazená na nosnou konstrukci

### Vyobrazení výrobku

| Standardní provedení |
|---|
| ✓ elektronický motor |
| ✓ držáky lišt, typ: W-2 mm |
| ✓ barva konstrukce RAL 9016, 9006, antracit strukturovaný |
| ✓ akrylová látka z kolekce Climax |
| **Možnost montáže** |
| osazená na nosnou konstrukci |

| Mezní rozměry | | | |
|---|---|---|---|
| Min. šířka | Max. šířka | Min. výsuv | Max. výsuv |
| 150 cm | 600 cm | 150 cm | 450 cm |

### Způsob provedení

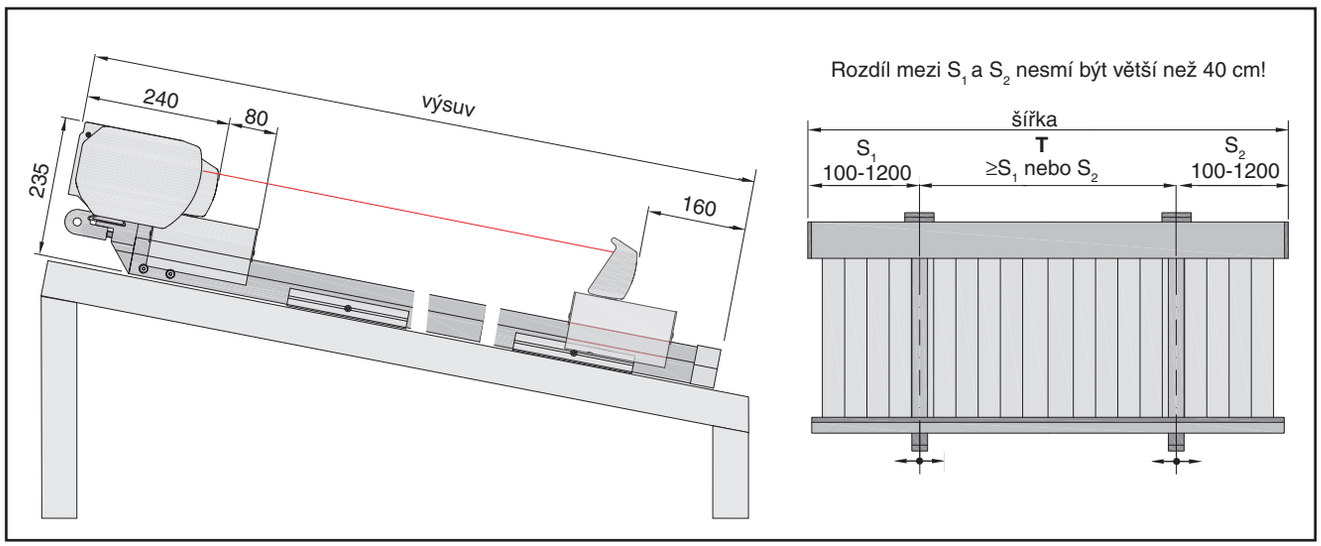

# Ceník **WENGA**

| Typ motoru | Výsuv | Šířka (POUZE MOTOR) | | | | | | | | | | Držáky lišt W-2 mm (ks) |
|---|---|---|---|---|---|---|---|---|---|---|---|---|
| | | 150 cm | 200 cm | 250 cm | 300 cm | 350 cm | 400 cm | 450 cm | 500 cm | 550 cm | 600 cm | |
| 40 Nm | 150 cm | 52 400 | 56 400 | 60 300 | 64 100 | 66 300 | 69 100 | 71 600 | 75 100 | 75 800 | 79 400 | 4 |
| | 200 cm | 54 100 | 58 300 | 62 500 | 66 600 | 69 000 | 72 000 | 74 600 | 78 600 | 79 400 | 83 300 | 4 |
| | 250 cm | 55 700 | 60 200 | 64 700 | 69 200 | 71 600 | 74 900 | 77 800 | 82 100 | 83 000 | 87 100 | 4 |
| | 300 cm | 55 800 | 60 500 | 65 000 | 69 700 | 74 400 | 77 900 | 80 900 | 85 400 | 86 600 | 90 800 | 4 |
| 55 Nm | 350 cm | 56 200 | 61 100 | 66 000 | 70 800 | 75 700 | 79 300 | 84 000 | 88 800 | 90 100 | 94 700 | 6 |
| | 400 cm | 56 600 | 61 700 | 66 800 | 71 800 | 76 800 | 80 700 | 85 600 | 90 500 | 93 600 | 98 500 | 6 |
| | 450 cm | 57 100 | 62 300 | 67 500 | 72 800 | 77 900 | 81 900 | 87 000 | 92 100 | - | - | 6 |

## Ceny komponentů

| | |
|---|---|
| Držáky lišt, typ **W-2 mm** navíc | 490 Kč/ks |

## Příplatky

| | |
|---|---|
| Držáky lišt, typ **W-100 mm** (výška 100 mm) | 640 Kč/ks |
| Držáky lišt, typ **W-150 mm** (výška 150 mm) | 680 Kč/ks |
| Držáky lišt, typ **W-200 mm** (výška 200 mm) | 710 Kč/ks |
| Držáky lišt, typ **W-300 mm** (výška 300 mm) | 740 Kč/ks |
| Držáky lišt, typ **W-400 mm** (výška 400 mm) | 810 Kč/ks |
| Držáky lišt s možností nastavení výšky, rozteče lišty a úhlu, typ **GW35-150-160 mm** | 860 Kč/ks |
| Držáky lišt s možností nastavení výšky, rozteče lišty a úhlu, typ **GW35-200-250 mm** | 910 Kč/ks |
| Držáky lišt s možností nastavení výšky, rozteče lišty a úhlu, typ **GW35-250-350 mm** | 1 060 Kč/ks |
| Držáky lišt s možností nastavení výšky, rozteče lišty a úhlu, typ **GW35-350-500 mm** | 1 080 Kč/ks |
| Lakování dle RAL / NOVACOLOR | 10 000 Kč/ks |
| Další příplatky za potahy | viz str. 36 |

## Příplatek za elektromotor

| Krouticí moment motoru | Výsuv | Elektronické motory | Rádiové motory | |
|---|---|---|---|---|
| | | **SOMFY** | **SOMFY** – RTS | **SOMFY** – io |
| **40 Nm** | do 300 cm | v ceně | 2 350 Kč | 5 300 Kč |
| **55 Nm** | nad 300 cm | v ceně | 1 500 Kč | 5 600 Kč |

## Způsob provedení

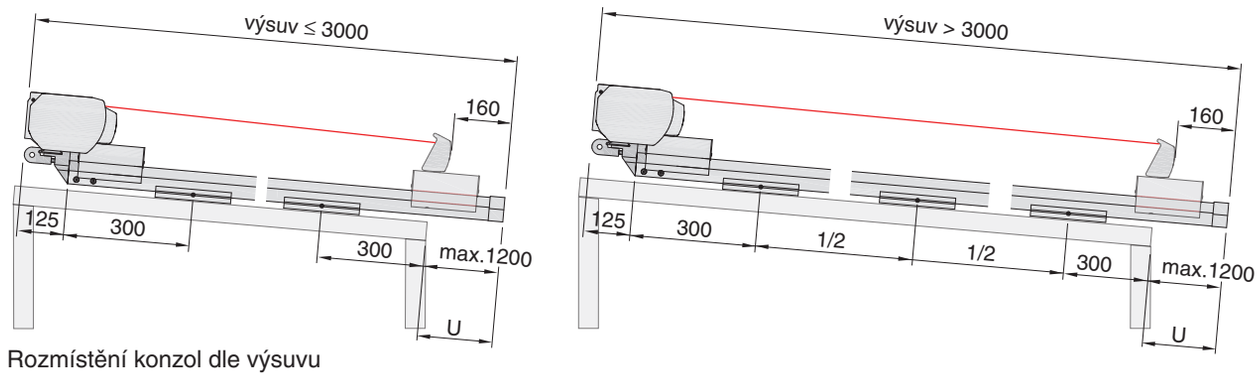


Rozmístění konzol dle výsuvu

# 2. PERGOLY
# 2.1 PANORAMA

## Vyobrazení výrobku

| Standardní provedení |
|---|
| ✓ elektronický motor |
| ✓ konzoly boxu na stěnu, typ: P140, 2 ks |
| ✓ podpěrné profily, držáky podpěrných profilů |
| ✓ spojovací profil pro podpěry |
| ✓ příčná vzpěra pro látku (od výsuvu 350 cm) |
| ✓ barva konstrukce RAL 9016, 9006, antracit strukturovaný |
| ✓ akrylová látka z kolekce CLIMAX |

| Mezní rozměry | | | | | |
|---|---|---|---|---|---|
| Min. šířka | Max. šířka | Min. výsuv | Max. výsuv | Výška | sklon |
| 200 cm | 600 cm | 140 cm | 450 cm | 100-300 cm | 14-30° |
| **Možnost montáže** | | | | | |
| na stěnu a podlahu | | | | | |

## Způsob provedení

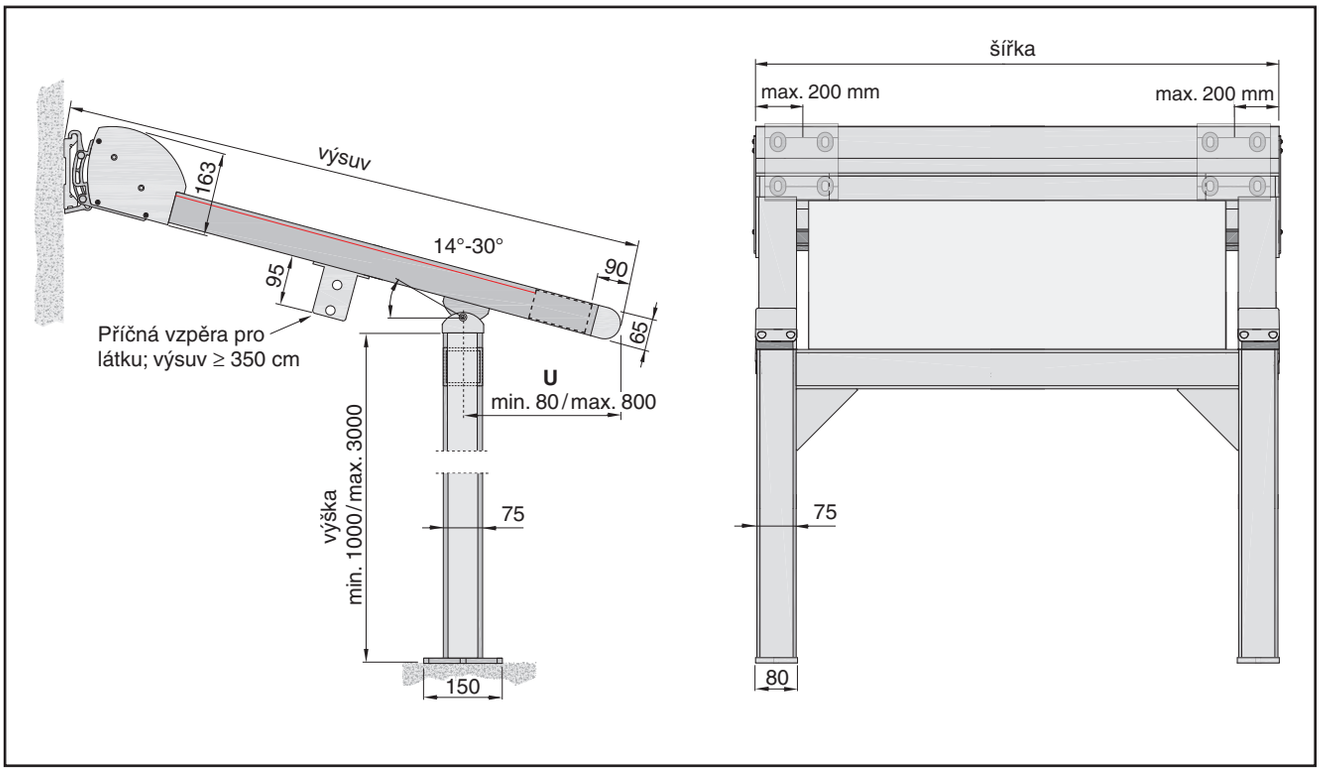

# Ceník **PANORAMA**

| Typ motoru | Výsuv | Šířka (MOTOR) | | | | | | | | |
|---|---|---|---|---|---|---|---|---|---|---|
| | | 200 cm | 250 cm | 300 cm | 350 cm | 400 cm | 450 cm | 500 cm | 550 cm | 600 cm |
| 30 Nm | 200 cm | 84 300 | 88 700 | 93 300 | 98 000 | 101 300 | 105 900 | 110 300 | 114 700 | 119 100 |
| | 250 cm | 86 200 | 91 100 | 95 800 | 100 700 | 104 300 | 109 200 | 113 900 | 118 800 | 123 700 |
| | 300 cm | 88 400 | 93 300 | 98 500 | 103 700 | 107 600 | 112 500 | 117 700 | 122 900 | 128 100 |
| | 350 cm | 90 100 | 95 500 | 101 000 | 106 500 | 110 600 | 116 100 | 121 300 | 126 850 | 132 200 |
| | 400 cm | 92 200 | 98 000 | 103 700 | 109 500 | 113 900 | 119 600 | 125 100 | 130 800 | 136 300 |
| | 450 cm | 93 600 | 99 600 | 105 400 | 111 400 | 117 100 | 122 900 | 128 900 | 134 700 | 140 700 |

- příčná vzpěra v ceně

## Příplatky

| | |
|---|---|
| Napínací zámek pro přední profil | 10 150 Kč/ks |
| Příčná vzpěra navíc | 6 650 Kč/ks |
| Krycí box | 3 350 Kč/ks |
| Lakování dle RAL / NOVACOLOR | + 15 % |
| Další příplatky za potahy | viz str. 36 |

## Příplatek za elektromotor

| Krouticí moment motoru | Elektronické motory | Rádiové motory | |
|---|---|---|---|
| | SOMFY | SOMFY – RTS | SOMFY – io |
| 30 Nm | v ceně | 3 850 Kč | 4 500 Kč |

## Provedení s krycím boxem

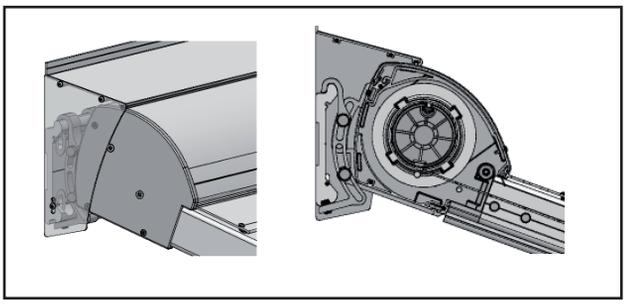

## Způsob kotvení

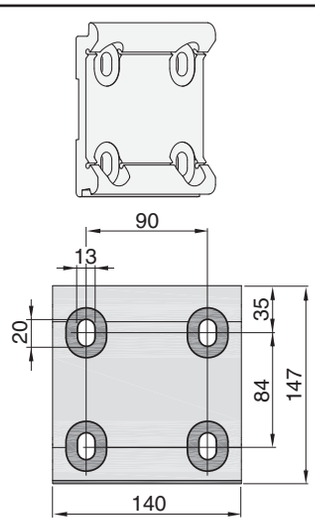


Konzola na stěnu, typ P140 standard

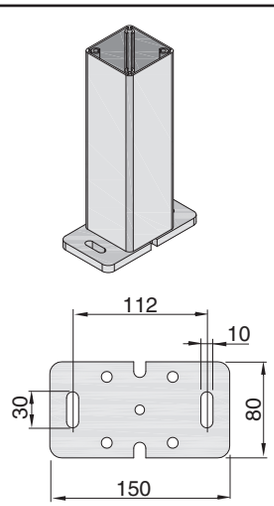


Kotvení do podlahy

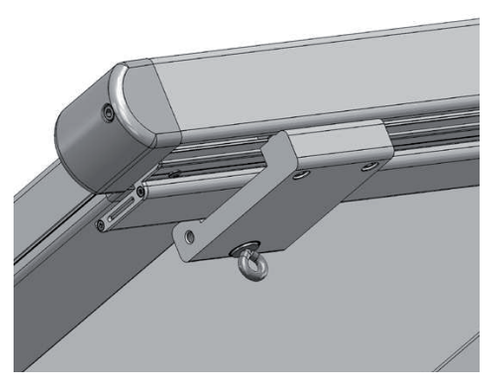

Napínací zámek pro přední profil
(Ruční uzamčení předního profilu umožní napnutí látky zpětným tahem motoru)

# 2.2 BOGA

## Pergola s obloukovými podpěrnými profily

### Vyobrazení výrobku

| Standardní provedení |
|---|
| ✓ elektronický motor |
| ✓ držáky boxu na stěnu, typ: B-120, 2 ks |
| ✓ podpěrné oblouky |
| ✓ kotvení oblouků - stěna |
| ✓ barva konstrukce RAL 9016, 9006, antracit strukturovaný |
| ✓ akrylová látka z kolekce Climax |

| Mezní rozměry | | | | |
|---|---|---|---|---|
| Min. šířka | Max. šířka | Min. výsuv | Max. výsuv | sklon |
| 80 cm | 500 cm | 160 cm | 400 cm | 8°-10° |
| **Možnost montáže** | | | | |
| na stěnu / na stěnu a podlahu | | | | |

### Způsob provedení

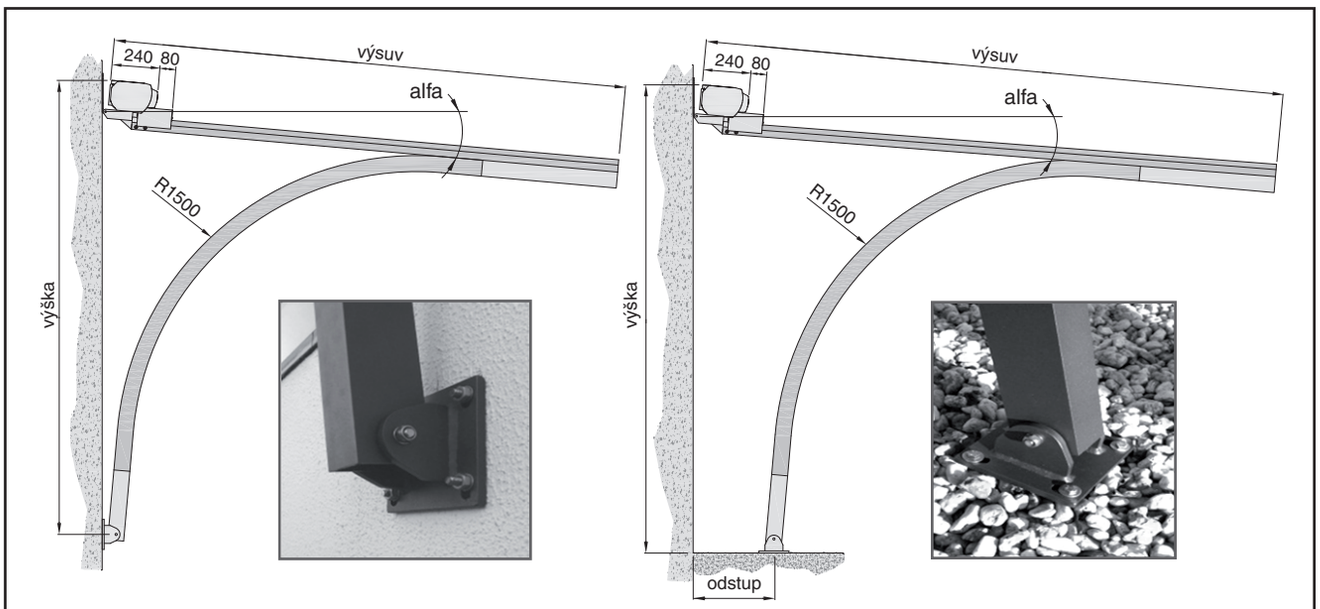


Provedení - kotvení stěna

Provedení - kotvení stěna / podlaha

# Ceník **BOGA**

| Typ motoru | Výsuv | Šířka (MOTOR) | | | | | | |
|---|---|---|---|---|---|---|---|---|
| | | 200 cm | 250 cm | 300 cm | 350 cm | 400 cm | 450 cm | 500 cm |
| 40 Nm | 200 cm | 90 600 | 95 600 | 100 500 | 105 500 | 109 600 | 114 500 | 119 500 |
| | 250 cm | 93 200 | 98 600 | 103 900 | 109 200 | 113 300 | 118 600 | 123 900 |
| | 300 cm | 96 000 | 101 500 | 107 200 | 112 800 | 117 200 | 122 800 | 128 300 |
| 55 Nm | 350 cm | 98 600 | 104 600 | 110 500 | 116 400 | 121 100 | 126 800 | 132 700 |
| | 400 cm | 101 400 | 107 600 | 113 800 | 120 000 | 124 900 | 131 000 | 137 100 |

## Příplatky

| | |
|---|---|
| Příplatek za provedení stěna / podlaha (prodloužení podpěrného oblouku) | 1 685 Kč/ks |
| Lakování dle RAL / NOVACOLOR | + 15 % |
| Další příplatky za potahy | viz str. 36 |

## Příplatek za elektromotor

| Krouticí moment motoru | Výsuv | Elektronické motory | Rádiové motory | |
|---|---|---|---|---|
| | | SOMFY | SOMFY – RTS | SOMFY – io |
| **40 Nm** | do 300 cm | v ceně | 2 350 Kč | 5 300 Kč |
| **55 Nm** | nad 300 cm | v ceně | 1 500 Kč | 5 600 Kč |

## Způsob provedení

Rozdíl mezi $S_1$ a $S_2$ nesmí být větší než 40 cm

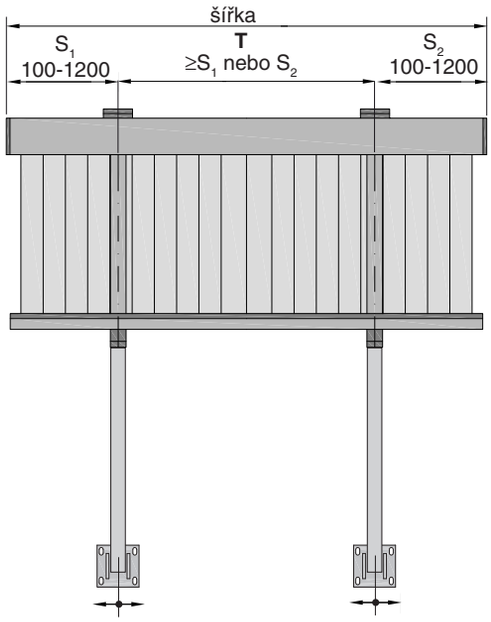


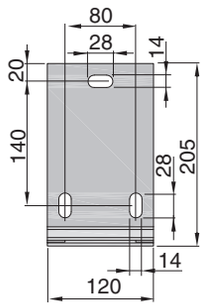


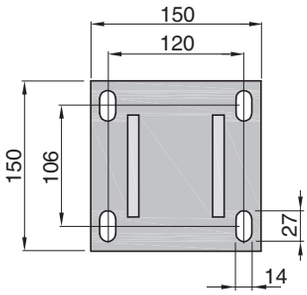


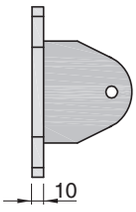


Provedení - stěna (čelní pohled)

# 2.3 KUBUS WALL

## Vyobrazení výrobku

| Standardní provedení |
|---|
| ✓ elektronický motor pro ovládání vertikálního zastínění |
| ✓ elektronický motor pro ovládání horizontálního zastínění |
| ✓ podpěrné profily |
| ✓ kotvící konzoly na stěnu |
| ✓ naklápěcí box s výsuvnou látkou z čelní a horní strany |
| ✓ barva konstrukce RAL 9016, 9006, antracit strukturovaný |
| ✓ akrylová látka z kolekce Climax |

| Mezní rozměry | | | | |
|---|---|---|---|---|
| Min. šířka | Max. šířka | Min. hloubka | Max. hloubka | Výška |
| 160 cm | 600 cm | 200 cm | 450 cm | 200 - 300 cm |
| **Možnost montáže** | | | | |
| na stěnu a na připravené betonové patky | | | | |

## Způsob provedení

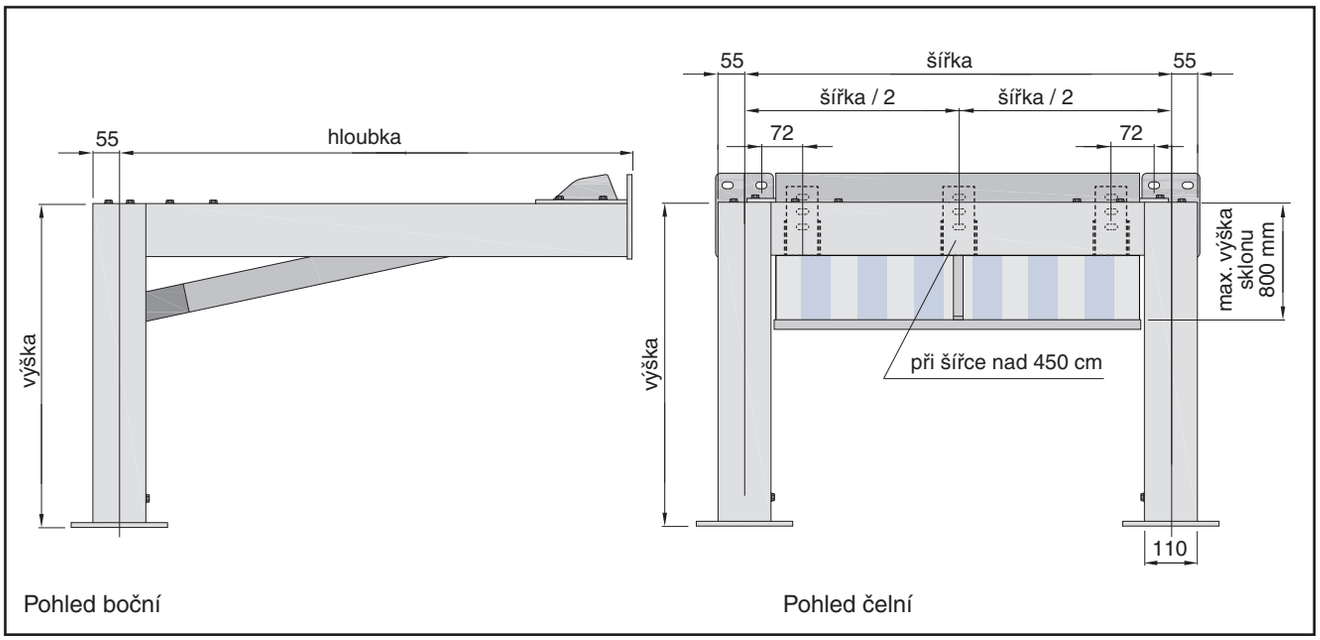

# Ceník **KUBUS WALL**

| Typ motoru | Hloubka | Šířka konstrukce ( MOTOR ) | | | | | | | | | | |
|---|---|---|---|---|---|---|---|---|---|---|---|---|
| | | 200 cm | 250 cm | 300 cm | 350 cm | 400 cm | čelní potah rozdělen | | | | Okapnice typ 1 | Okapnice typ 2 |
| | | | | | | | 450 cm | 500 cm | 550 cm | 600 cm | | |
| Vertikální clona, motor 20 Nm<br>Horizontální clona, motor 30 Nm | 200 cm | 153 580 | 156 160 | 158 980 | 161 790 | 164 370 | 170 100 | 174 080 | 178 090 | 182 090 | 3 250 | 2 350 |
| | 250 cm | 156 960 | 159 340 | 161 860 | 164 410 | 166 760 | 172 490 | 176 460 | 180 470 | 184 480 | 4 570 | 2 750 |
| | 300 cm | 160 300 | 162 390 | 164 540 | 166 760 | 169 110 | 174 840 | 178 810 | 182 820 | 186 830 | 5 830 | 3 110 |
| | 350 cm | 163 680 | 165 500 | 167 550 | 169 570 | 171 460 | 177 190 | 181 130 | 185 140 | 189 150 | 7 090 | 3 540 |
| | 400 cm | 167 020 | 168 580 | 170 300 | 172 060 | 173 620 | 179 340 | 183 320 | 187 330 | 191 330 | 8 380 | 3 880 |
| | 450 cm | 171 730 | 173 320 | 175 040 | 176 760 | 178 350 | 184 080 | 188 060 | 192 060 | - | 9 640 | 4 210 |

## Příplatky

| | |
|---|---|
| Příplatek za různé délky podpěrných profilů | 6 400 Kč/sada |
| Příprava elektrokabeláž včetně propojovací krabice (kabel 4x 1,5 mm², 2 x 5 m) | 1 000 Kč/ks |
| Vynášecí konzola na stěnu (levá nebo pravá) | 500 Kč/ks |
| Lakování dle RAL / NOVACOLOR | + 15 % |
| Další příplatky za potahy | viz str. 36 |

## Příplatek za elektromotor

| Krouticí moment motoru | Elektronické motory | Rádiové motory | |
|---|---|---|---|
| | **SOMFY** | **SOMFY** – RTS | **SOMFY** – io |
| **1x20 Nm**<br>**1x30 Nm** | v ceně | 5 200 Kč | 9 200 Kč |

## Způsob provedení

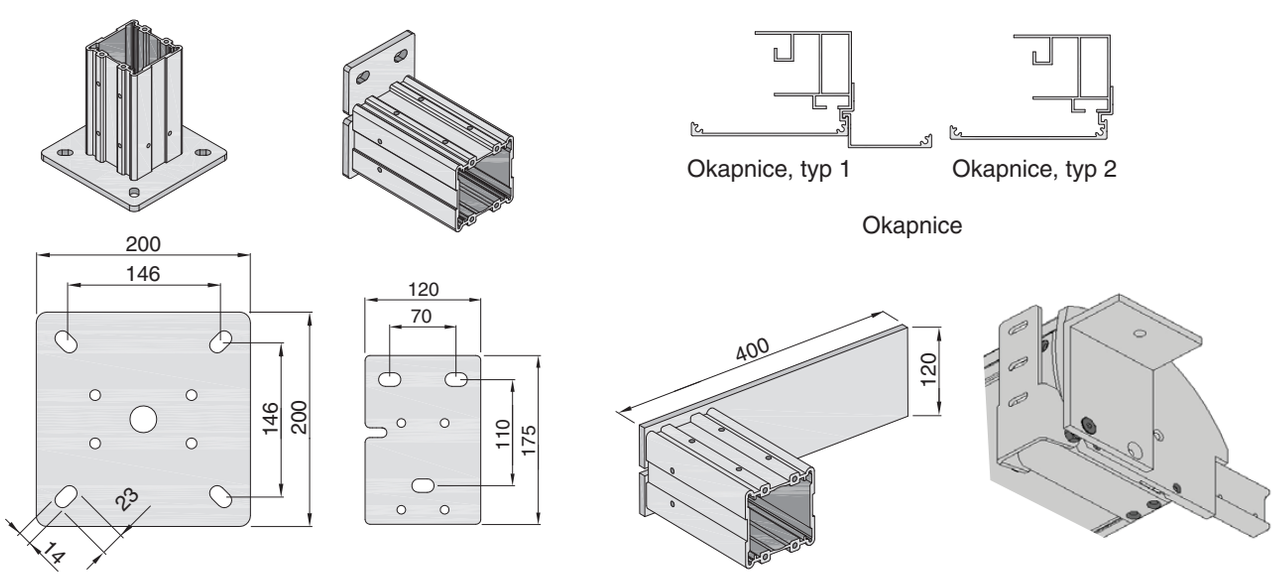


Kotvení do betonové patky | Konzola na stěnu | Vynášecí konzola na stěnu (nutno předvrtat až na stavbě) | Podpěrná konzola na stěnu

# 2.4 KUBUS

## Samostatně stojící konstrukce

### Vyobrazení výrobku

| Standardní provedení |
|---|
| ✓ elektronický motor pro ovládání vertikálního zastínění |
| ✓ elektronický motor pro ovládání horizontálního zastínění |
| ✓ podpěrné profily |
| ✓ naklápěcí box s výsuvnou látkou z čelní a horní strany |
| ✓ barva konstrukce RAL 9016, 9006, antracit strukturovaný |
| ✓ akrylová látka z kolekce Climax |

| Mezní rozměry | | | | |
|---|---|---|---|---|
| Min. šířka | Max. šířka | Min. hloubka | Max. hloubka | Výška |
| 160 cm | 600 cm | 200 cm | 450 cm | 200 - 300 cm |
| **Možnost montáže** | | | | |
| na připravené betonové patky | | | | |

### Způsob provedení

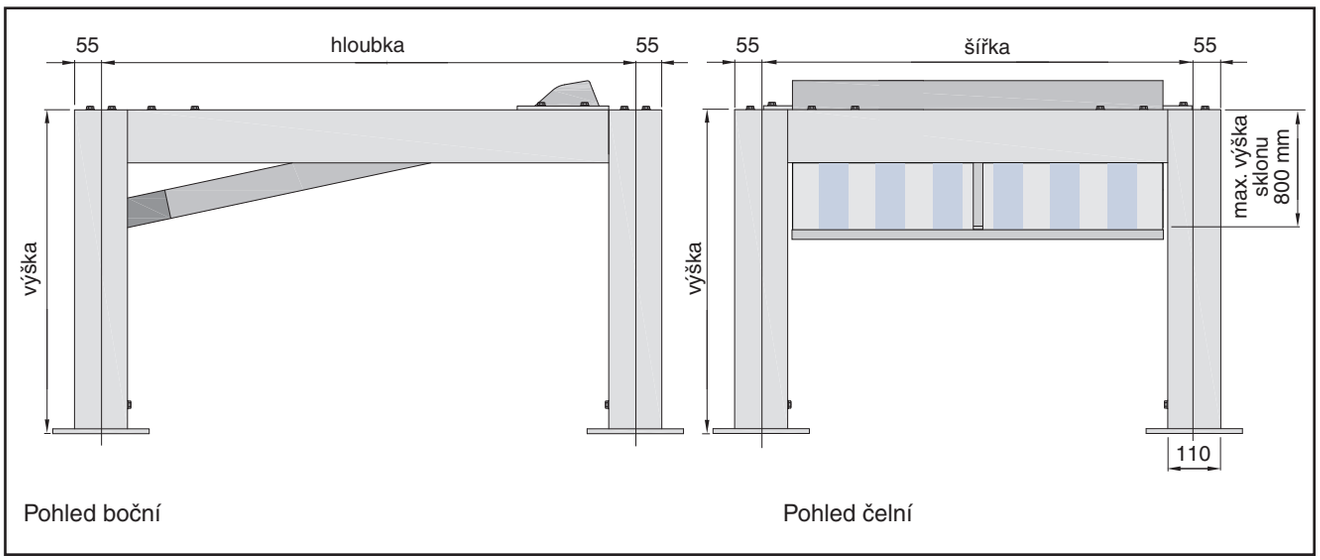

# Ceník **KUBUS**

| Typ motoru | Hloubka | Šířka konstrukce ( MOTOR ) | | | | | | | | | | |
|---|---|---|---|---|---|---|---|---|---|---|---|---|
| | | 200 cm | 250 cm | 300 cm | 350 cm | 400 cm | čelní potah rozdělen | | | | Okapnice typ 1 | Okapnice typ 2 |
| | | | | | | | 450 cm | 500 cm | 550 cm | 600 cm | | |
| Vertikální clona, motor 20 Nm<br>Horizontální clona, motor 30 Nm | 200 cm | 169 970 | 172 920 | 175 900 | 178 880 | 181 800 | 187 890 | 192 230 | 196 630 | 201 010 | 3 250 | 2 350 |
| | 250 cm | 173 320 | 176 030 | 178 780 | 181 460 | 184 180 | 190 270 | 194 650 | 199 020 | 203 420 | 4 570 | 2 750 |
| | 300 cm | 176 630 | 179 110 | 181 430 | 183 850 | 186 500 | 192 630 | 196 960 | 201 370 | 205 740 | 5 830 | 3 110 |
| | 350 cm | 180 040 | 182 260 | 184 480 | 186 660 | 188 880 | 194 980 | 199 350 | 203 720 | 208 090 | 7 090 | 3 540 |
| | 400 cm | 183 350 | 185 310 | 187 230 | 189 150 | 191 070 | 197 130 | 201 540 | 205 910 | 210 310 | 8 380 | 3 880 |
| | 450 cm | 188 090 | 190 040 | 191 960 | 193 880 | 195 810 | 201 870 | 206 270 | 210 640 | - | 9 640 | 4 210 |

## Příplatky

| | |
|---|---|
| Příplatek za různé délky podpěrných profilů | 6 400 Kč/sada |
| Příprava elektrokabeláž včetně propojovací krabice (kabel 4 x 1,5 mm$^2$, 2 x 5 m) | 1 000 Kč/ks |
| Lakování dle RAL / NOVACOLOR | + 15 % |
| Další příplatky za potahy | viz str. 36 |

## Příplatek za elektromotor

| Krouticí moment motoru | Elektronické motory | Rádiové motory | |
|---|---|---|---|
| | **SOMFY** | **SOMFY** – RTS | **SOMFY – io** |
| **1x20 Nm**<br>**1x30 Nm** | v ceně | 5 200 Kč | 9 200 Kč |

## Způsob provedení

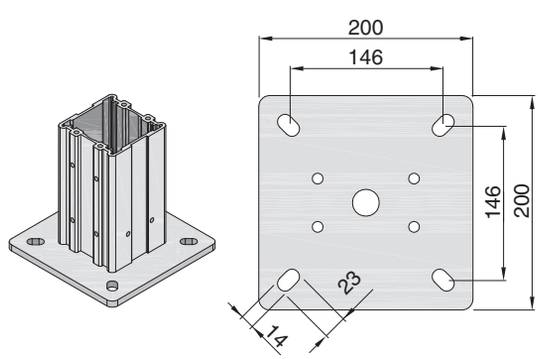


Kotvení do betonové patky

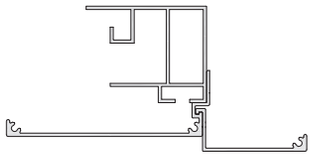

Okapnice, typ 1

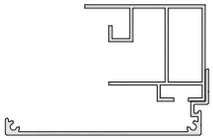

Okapnice, typ 2

Okapnice

# 3. SPOLEČNÁ SEKCE

## 3.1 Společné příplatky

### 3.1.1 Konzoly pro GARDENA 200

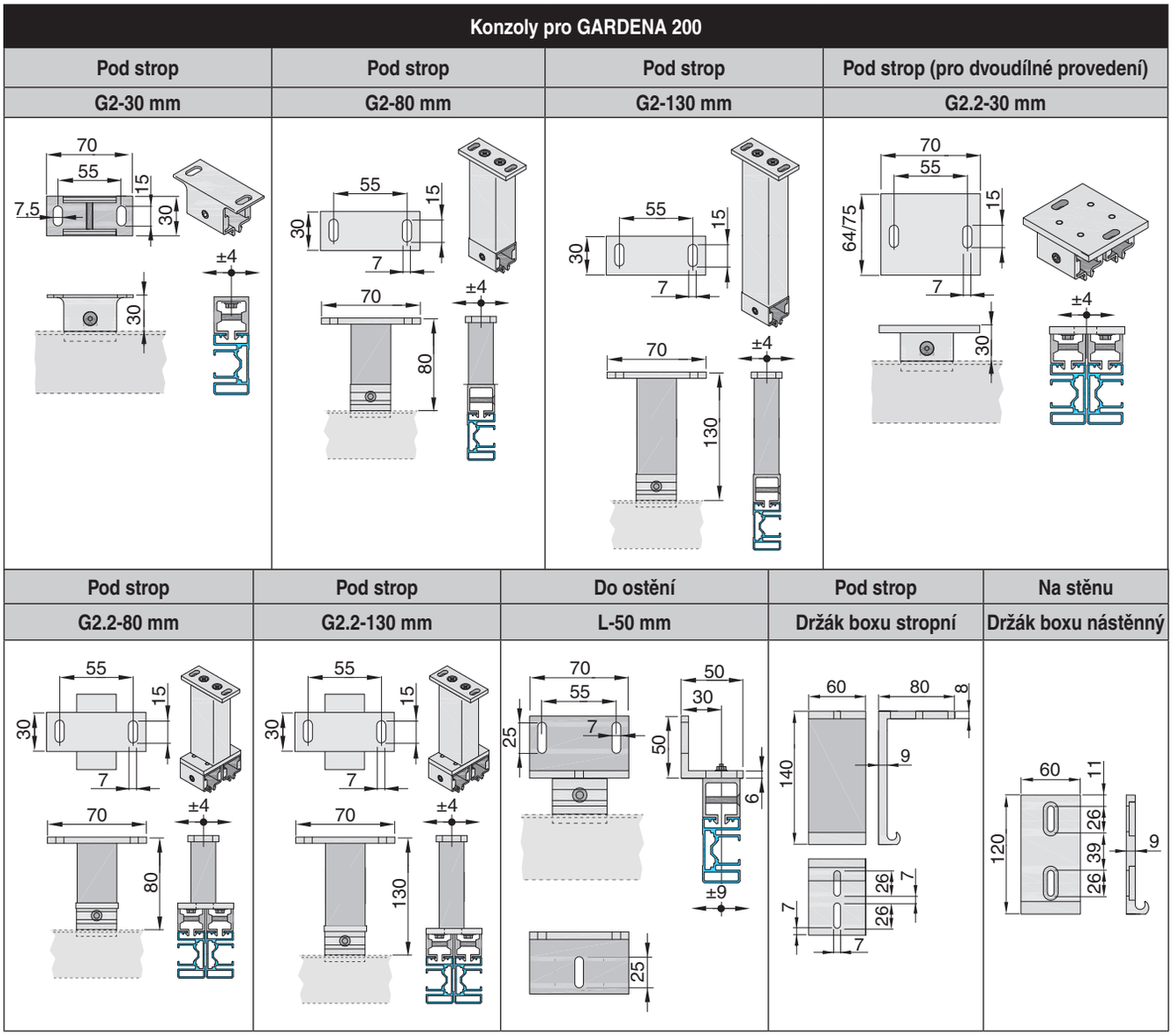


Ceny komponentů

| | |
|---|---|
| Držák lišt, kotvení na strop, typ **G2-30 mm** | 290 Kč/ks |
| Držák lišt, kotvení na strop, typ **G2-80 mm** | 700 Kč/ks |
| Držák lišt, kotvení na strop, typ **G2-130 mm** | 750 Kč/ks |
| Držák lišt, kotvení na strop, typ **G2.2-30 mm** (pro dvoudílné provedení) | 1 150 Kč/ks |
| Držák lišt, kotvení na strop, typ **G2.2-80 mm** (pro dvoudílné provedení) | 1 750 Kč/ks |
| Držák lišt, kotvení na strop, typ **G2.2-130 mm** (pro dvoudílné provedení) | 1 850 Kč/ks |
| Držák lišt **L-50 mm**, profil pro kotvení do ostění | 670 Kč/ks |
| Držák boxu **stropní** | 670 Kč/ks |
| Držák boxu **stěnový** | 670 Kč/ks |

# 3.1.2 Konzoly pro GARDENA 300

**Konzoly pro GARDENA 300**

| Držák lišt, typ G3-80/180/280/430 mm | Držák lišt s možností nastavení rozteče lišty, typ G35-100 mm | Držák lišt s možností nastavení výšky, rozteče lišty a úhlu naklopení, typ GW35-150-160/200-250/250-350/350-500 mm | Držák lišt pro řadovou montáž, typ G3D-80/180/280/430 mm |
|---|---|---|---|
| 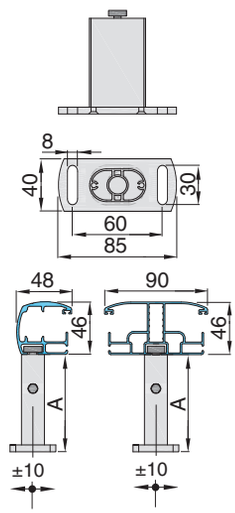 | 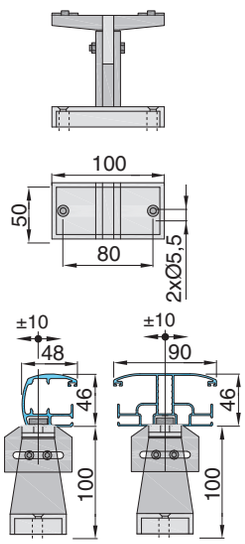 | 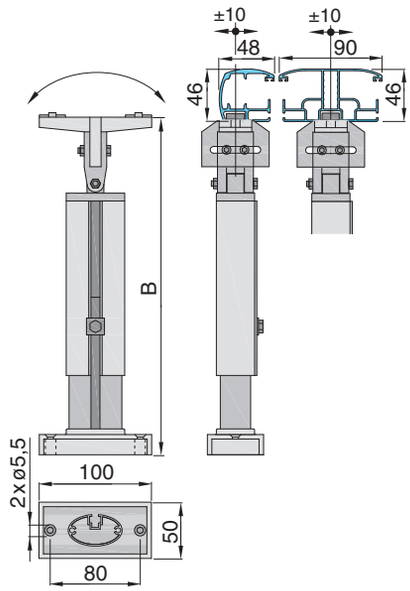 | 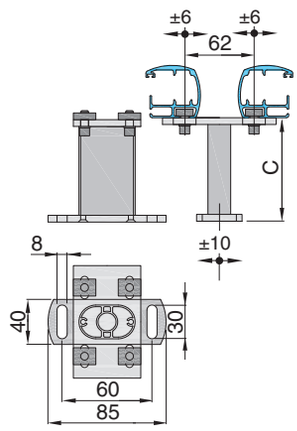 |



| Rozměr | Výška držáku | | | |
|---|---|---|---|---|
| A (mm) | **80** | 180 | 280 | 430 |

| Rozměr | Nastavitelná výška držáku | | | |
|---|---|---|---|---|
| B (mm) | 150-160 | 200-250 | 250-350 | 350-500 |

| Rozměr | Výška držáku | | | |
|---|---|---|---|---|
| C (mm) | 80 | 180 | 280 | 430 |

## Ceny komponentů

| | |
|---|---|
| Držáky lišt, typ **G3-80 mm** | 460 Kč/ks |
| Držáky lišt, typ **G3-180 mm** | 500 Kč/ks |
| Držáky lišt, typ **G3-280 mm** | 590 Kč/ks |
| Držáky lišt, typ **G3-430 mm** | 680 Kč/ks |
| Držáky lišt s možností nastavení rozteče lišty, typ **G35-100 mm** | 200 Kč/ks |
| Držáky lišt s možností nastavení výšky, rozteče lišty a úhlu, typ **GW35-150-160 mm** | 1 350 Kč/ks |
| Držáky lišt s možností nastavení výšky, rozteče lišty a úhlu, typ **GW35-200-250 mm** | 1 400 Kč/ks |
| Držáky lišt s možností nastavení výšky, rozteče lišty a úhlu, typ **GW35-250-350 mm** | 1 550 Kč/ks |
| Držáky lišt s možností nastavení výšky, rozteče lišty a úhlu, typ **GW35-350-500 mm** | 1 570 Kč/ks |
| Držák lišt, typ **G3D-80 mm** (dvojitá) | 360 Kč/ks |
| Držák lišt, typ **G3D-180 mm** (dvojitá) | 490 Kč/ks |
| Držák lišt, typ **G3D-280 mm** (dvojitá) | 590 Kč/ks |
| Držák lišt, typ **G3D-430 mm** (dvojitá) | 720 Kč/ks |

# 3.1.3 Konzoly pro GARDENA 500

**Konzoly pro GARDENA 500**

| Držák lišt, typ G5-100/135/200/300/450 mm | Držák lišt s možností nastavení rozteče lišty, typ G35-100 mm | Držák lišt s možností nastavení výšky, rozteče lišty a úhlu naklopení, typ GW35-150-160/200-250/250-350/350-500 mm | Držák lišt pro řadovou montáž, typ G5D-100/135/200/300/450 mm |
|---|---|---|---|

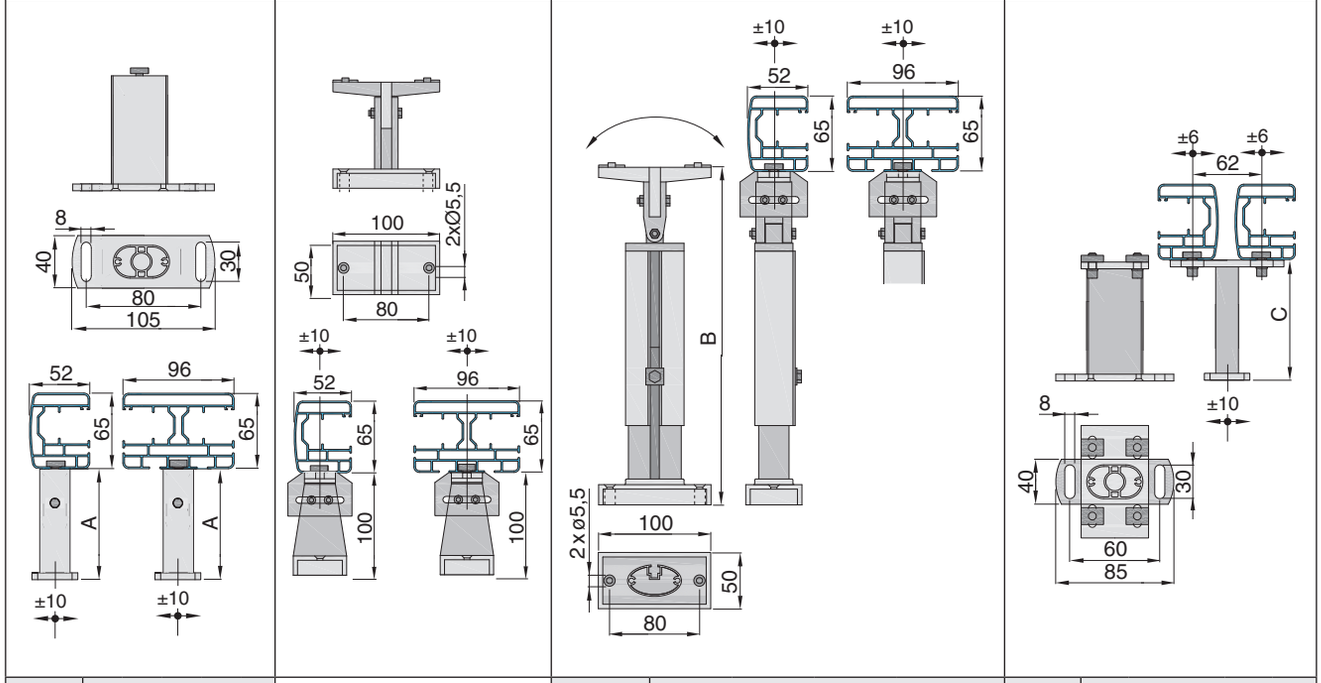


| Rozměr | Výška držáku | | | | |
|---|---|---|---|---|---|
| A (mm) | **100** | 135 | 200 | 300 | 450 |

| Rozměr | Nastavitelná výška držáku | | | |
|---|---|---|---|---|
| B (mm) | 150-160 | 200-250 | 250-350 | 350-500 |

| Rozměr | Výška držáku | | | | |
|---|---|---|---|---|---|
| C (mm) | 100 | 135 | 200 | 300 | 450 |

## Ceny komponentů

| | |
|---|---|
| Držáky lišt, typ **G5-100 mm** | 460 Kč/ks |
| Držáky lišt, typ **G5-135 mm** | 500 Kč/ks |
| Držáky lišt, typ **G5-200 mm** | 590 Kč/ks |
| Držáky lišt, typ **G5-300 mm** | 620 Kč/ks |
| Držáky lišt, typ **G5-450 mm** | 720 Kč/ks |
| Držáky lišt s možností nastavení rozteče lišty, typ **G35-100 mm** | 200 Kč/ks |
| Držáky lišt s možností nastavení výšky, rozteče lišty a úhlu, typ **GW35-150-160 mm** | 1 350 Kč/ks |
| Držáky lišt s možností nastavení výšky, rozteče lišty a úhlu, typ **GW35-200-250 mm** | 1 400 Kč/ks |
| Držáky lišt s možností nastavení výšky, rozteče lišty a úhlu, typ **GW35-250-350 mm** | 1 550 Kč/ks |
| Držáky lišt s možností nastavení výšky, rozteče lišty a úhlu, typ **GW35-350-500 mm** | 1 570 Kč/ks |
| Držák lišt, typ **G5D-100 mm** (dvojitá) | 360 Kč/ks |
| Držák lišt, typ **G5D-135 mm** (dvojitá) | 490 Kč/ks |
| Držák lišt, typ **G5D-200 mm** (dvojitá) | 590 Kč/ks |
| Držák lišt, typ **G5D-300 mm** (dvojitá) | 750 Kč/ks |
| Držák lišt, typ **G5D-450 mm** (dvojitá) | 850 Kč/ks |

# 3.1.4 Konzoly pro WENGA

**Konzoly pro WENGA**

| Držák lišt, typ W-2 mm | Držák lišt, typ W-100 / 150 / 200 / 300 / 400 mm | Držák lišt s možností nastavení výšky, rozteče lišty a úhlu naklopení, typ GW35-150-160 / 200-250 / 250-350 / 350-500 mm |
|---|---|---|

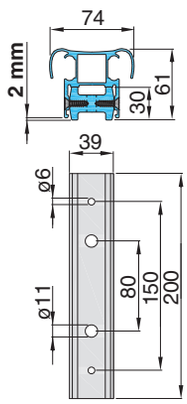


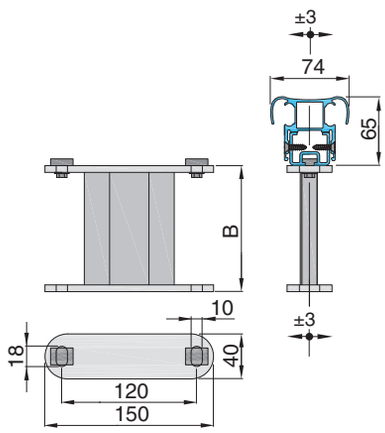


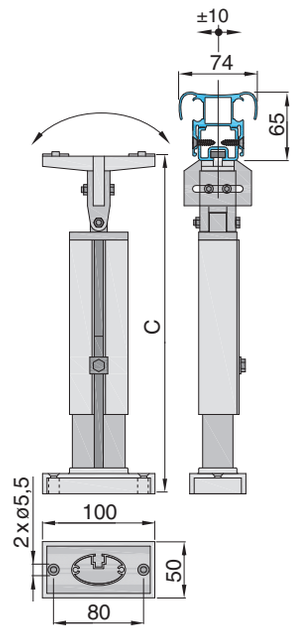


| Rozměr | Výška držáku | | | | |
|---|---|---|---|---|---|
| B (mm) | 100 | 150 | 200 | 300 | 400 |

| Rozměr | Nastavitelná výška držáku | | | |
|---|---|---|---|---|
| C (mm) | 150-160 | 200-250 | 250-350 | 350-500 |

## Ceny komponentů

| | |
|---|---|
| Držáky lišt, typ **W-2 mm** | 490 Kč/ks |
| Držáky lišt, typ **W-100 mm** (výška 100 mm) | 1 130 Kč/ks |
| Držáky lišt, typ **W-150 mm** (výška 150 mm) | 1 170 Kč/ks |
| Držáky lišt, typ **W-200 mm** (výška 200 mm) | 1 200 Kč/ks |
| Držáky lišt, typ **W-300 mm** (výška 300 mm) | 1 230 Kč/ks |
| Držáky lišt, typ **W-400 mm** (výška 400 mm) | 1 300 Kč/ks |
| Držáky lišt s možností nastavení výšky, rozteče lišty a úhlu, typ **GW35-150-160 mm** | 1 350 Kč/ks |
| Držáky lišt s možností nastavení výšky, rozteče lišty a úhlu, typ **GW35-200-250 mm** | 1 400 Kč/ks |
| Držáky lišt s možností nastavení výšky, rozteče lišty a úhlu, typ **GW35-250-350 mm** | 1 550 Kč/ks |
| Držáky lišt s možností nastavení výšky, rozteče lišty a úhlu, typ **GW35-350-500 mm** | 1 570 Kč/ks |

# 3.1.5 Příplatky, odpočty a ceny potahů

| GARDENA 200, GARDENA 300, GARDENA 500, WENGA, PANORAMA, BOGA, KUBUS WALL, KUBUS | | | |
|---|---|---|---|
| Skupiny akrylových látek Sattler z kolekce CLIMAX | | Příplatky za látku | Cena samostatného ušitého potahu |
| **Látky Sattler skladové (v ceně)**<br>314 XXX, 315 XXX, 320 XXX, 30A XXX | | **v ceně** | 630 Kč/m² |
| **Látky Sattler na objednávku**<br>314 XXX, 315 XXX, 320 XXX, 30A XXX, 364 XXX | | 100 Kč/m² | 780 Kč/m² |
| 308 XXX, **na objednávku** | Nelze pro: WENGA BOGA | 220 Kč/m² | 1 000 Kč/m² |
| 353 XXX **na objednávku** | | 800 Kč/m² | 1 900 Kč/m² |
| 355 XXX, 387 XXX **na objednávku** | | 700 Kč/m² | 1 400 Kč/m² |
| Látka Twilight 297 P70 **na objednávku** | | 1 700 Kč/m² | 2 700 Kč/m² |
| Látka Lumera 338 XXX **skladová** | | 100 Kč/m² | 700 Kč/m² |
| Látka Lumera 338 XXX **na objednávku** | | 250 Kč/m² | 900 Kč/m² |

Ceny platí pro rozměry do: šířka x výsuv: 550 cm x 400 cm nebo 1 400 cm x 350 cm. U větších rozměrů se potah musí individuálně nacenit.

# 3.1.6 Příplatky za potisk potahů

| Ceník (pouze pro látky akrylové Sattler 314 XXX, 320 XXX, 364 XXX, 315 XXX, 338 XXX, 30A XXX) | |
|---|---|
| Jednobarevný potisk - písmeno do 10 cm | 80 Kč/ks |
| Jednobarevný potisk - písmeno do 15 cm | 150 Kč/ks |
| Jednobarevný potisk - písmeno do 20 cm | 200 Kč/ks |
| Jednobarevný potisk - písmeno do 30 cm | 370 Kč/ks |
| Jednobarevný logotyp, obrys (100 - 400 $cm^2$) | 2 Kč/$cm^2$ |
| Čtyřbarevný logotyp, obrys (100 - 400 $cm^2$) | 2 Kč/$cm^2$ |
| Speciální logo / nápis ($m^2$) | 10 450 Kč/$m^2$ |
| Grafické práce a vektorizace | 1 000 Kč/ks |
| Jednobarevný potisk - písmeno mimo vzorník | + 55 % |

**Poznámka:** Potisk nápisů - šablonou a nástřikem.

## Standardní vzorník písma

SKUPINA 1.

1/1 Restaurant BELVEDERE
1/2 *Restaurant BELVEDERE*
1/3 Restaurant BELVEDERE
1/4 *Restaurant BELVEDERE*
1/5 Restaurant BELVEDERE
1/6 *Restaurant BELVEDERE*

SKUPINA 2.

2/1 Restaurant BELVEDERE
2/2 Restaurant BELVEDERE
2/3 *Restaurant BELVEDERE*

SKUPINA 3.

3/1 Restaurant BELVEDERE
3/2 *Restaurant BELVEDERE*

SKUPINA 4.

4/1 Restaurant BELVEDERE
4/2 Restaurant BELVEDERE

SKUPINA 5.

5/1 Restaurant BELVEDERE
5/2 *Restaurant BELVEDERE*

SKUPINA 6.

6/1 Restaurant BELVEDERE
6/2 Restaurant BELVEDERE
6/3 Restaurant BELVEDERE
6/4 Restaurant BELVEDERE
6/5 RESTAURANT
6/6 Restaurant BELVEDERE
6/7 Restaurant BELVEDERE
6/8 Restaurant BELVEDERE
6/9 Restaurant Belvedere
6/10 Restaurant BELVEDERE
6/11 Restaurant BELVEDERE
6/12 RESTAURANT BELVEDERE
6/13 Restaurant BELVEDERE
6/15 Restaurant BELVEDERE
6/16 Restaurant Belvedere
6/17 Restaurant Belvedere
6/18 Restaurant BELVEDERE

**Poznámka:** Podklady pro zpracování : formát AI, CDR, EPS, PDF. Formáty TIF a JPG slouží pouze jako výchozí podklad a je zde nutné počítat s jejich vektorizací.

## 3.1.7 Způsob výpočtu cen z tabulek

Při výpočtu ceny výrobku se zaokrouhlování rozměru (šířky / výšky / výsuvu) provádí **vždy nahoru**.

Tzn.: rozměr pro **šířku 275 cm** – sloupeček nejbližší vyšší, rozměr pro **výsuv 275 cm** – řádek nejbližší vyšší
rozměr pro **šířku 233 cm** – sloupeček nejbližší vyšší, rozměr pro **výsuv 233 cm** – řádek nejbližší vyšší

**Příklad:**
rozměr výrobku šířka x výsuv je 275 x 256 cm – cenu určíme ve sloupci šířky 300 cm a v řádku výsuvu 300 cm,
rozměr výrobku šířka x výsuv je 233 x 249 cm – cenu určíme ve sloupci šířky 250 cm a v řádku výsuvu 250 cm.

# 3.2 Potahy

Převážná většina potahů, které společnost CLIMAX používá pro výrobu, je dodávána rakouskou firmou Sattler.
Jedná se o potahy nejvyšší kvality (highTEX Quality by SATTLER), které splňují náročné požadavky zákazníka.
Firma Sattler vyvinula již před lety proces konečné úpravy markýzových textilií metodou TEXgard Easy Clean a nabízí tak zákazníkům v oblasti stínicí techniky vskutku špičkové materiály prověřené časem. Nanesením Nano-fluorkarbonové impregnace v průběhu přesně specifikovaného procesu jsou látce propůjčeny vlastnosti, které známe z přírody (např. lekníny). Použitím této impregnace se firma Sattler pohybuje v oblasti nano-chemie. Díky této technologii se podařilo vytvořit textilie dobře odolné vůči ušpinění i vodě, a díky fixaci tato vlastnost zůstává zachována po dlouhou dobu.

## Výhody potahů Sattler

- Dlouhodobě čistý vzhled potahu
- Živé, jasné barvy
- Dlouhá životnost
- Vylepšená stabilita a odolnost vůči vodě
- Stejné technické parametry během celé produkce

## 3.2.1 Vlastnosti markýzové látky

## Speciální látky Sattler

**All-Weather (308 XXX)**
All-Wather je jednostranně povrstvená textilie tkaná z akrylové příze, barvená ve hmotě, která je schopna kombinovat výborné stínicí vlastnosti s optimální ochranou proti dešti. Tato látka je vhodná zejména pro restaurace, stánky na tržnicích a všude tam, kde je požadována vedle stínicí funkce i ochrana proti dešti.

**Reflect/Reflect Air (355 XXX/353 XXX)**
Reflect je textilie vyrobená z akrylové příze barvené ve hmotě, povrchově upravená transparentním lakem, v němž jsou obsaženy kovové mikročástice. Mikročástice zvyšují schopnost reflexe a zároveň propůjčují materiálu atraktivní vzhled. Produkt nabízíme i v jeho variantě Reflect Air. Zde je díky pravidelné perforaci umožněn průhled z interiéru do okolí při zachování dostatečné intimity a zároveň je umožněna lepší cirkulace vzduchu, což výrazně zlepšuje klima v místnosti.

**Perfora (387 XXX)**
Perfora je tkanina schopna nabídnout jak základní ochrannou funkci proti přílišnému světlu a teplu, tak i ochranu proti oslnění nebo ochranu soukromí, přičemž uživatel neztrácí kontakt s okolím. Zároveň se jedná o vysoce dekorativní architektonický prvek. Perfora pomáhá vytvořit komfortní klima v každé místnosti a vyhovuje neustále se zvyšujícím nárokům na osobní pohodlí. Textilie Perfora není vhodná pro markýzy s kloubovými rameny!

**Twilight 297 P70**
Tato tkanina je univerzálně použitelná jak v interiérech, tak v exteriérech. Jedná se o směs modacrylu a polyesteru, která je povrchově upravená stříbřitou pastou bez obsahu PVC, díky čemuž se u tohoto výrobku nesetkáváme s tzv. „umělohmotným“ pachem a tkanina ani při větším zahřátí nelepí. Výhodou u této tkaniny je především vysoký stupeň odrazivosti, atraktivní vzhled, snížená hořlavost, rozměrová stabilita a zabezpečení volného průhledu z interiéru při zachování ochrany proti nežádoucím pohledům zvenčí.

**Lumera 338**
Tato prémiová tkanina, tkaná z CBA, se vyznačuje především brilantními barvami. Intenzivní svítivost těchto barev je obzvlášť dlouhotrvající. Toto je důsledek velmi jemného a hustého povrchu látky, který vytváří samočistící efekt a současně prakticky předchází ulpívání špíny. Tento efekt odpuzování nečistot je ještě zlepšen použitím unikátní technologie TEXgard-Easy-Clean. Studie ukázala, že oproti běžným markýzovým tkaninám ulpívá na povrchu až o 50 % méně špíny. Kromě toho je textilie velmi hydrofobní a má velmi harmonický vzhled.
Clean Brilliant Acrylic – shrnuje výhody této zvláštní příze, která je ve srovnání s konvenční akrylovou přízí zcela hladká. Toto vytváří tkaninu s velmi hustým povrchem, což v konečném důsledku brání ulpívání nečistot na povrchu textilie. Výsledkem je, že barvy září déle a intenzivněji.

# Nevyhnutelné vlastnosti Akrylových látek

**Pomačkání – lomy**
Vznikají při konfekci a při skládání hotových potahů během jejich expedice. V místě skladu se může barva potahu jevit jako tmavší či světlejší, což je způsobeno jiným lomem světla na povrchu. Je popisováno také jako tzv. křídový efekt. Pomačkání je viditelné především u světlejších barev.

**Zvlnění**
Může se objevit poblíž švů či uprostřed jednotlivých pruhů látky. Během užívání působí na potah různé síly, způsobené zdvojením masy látky ve švech a podloženích, tahem výsuvných ramen, prověšením válce či čelního profilu apod. Pnutí pak může vytvořit tzv. vaflový efekt nebo efekt rybí kostry. Tato deformace může nastat i tehdy, kdy se během vydatného deště nabrala voda a vytvořila tzv. vanu.

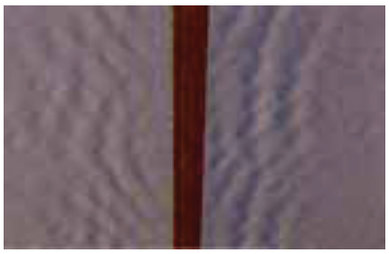

**Odolnost vůči vodě a dešti**
Akrylové tkaniny jsou vybaveny voděodpudivou impregnací, a pokud je dodržen předepsaný sklon konstrukce minimálně 14°, aby mohla voda snadno stékat a nevytvořila se tzv. vana nebo břicho, nebude lehký déšť vadit. V případě silného deště či dlouhého dešťového období by měla markýza zůstat zatažená, aby se předešlo škodám. Pokud potah zmokl, je třeba co nejdřív markýzu vysunout a nechat pořádně vyschnout.

**Zvlnění okraje**
Potah je udržován díky aktivnímu systému pružin v neustálém napětí. Švy a podložení působí jako výztuže a tyto jsou schopny kompenzovat většinu pnutí. Při rolování také dochází ke stlačení švů a záložek, které se postupem času natahují. Toto vše může způsobit, že při vysunutí markýzy jsou okraje potahu vyvěšené nebo zvlněné.

**Žádná z těchto vad nesnižuje hodnotu a upotřebitelnost výrobku.**

# 4. Dodací termíny

## 4.1 Termíny dodání dle jednotlivých výrobků

**DODACÍ TERMÍN KONSTRUKCE (TÝDNY)**

| TYP MARKÝZY | RAL 9016 | RAL 9006 | ANTRACIT (strukturovaný- 61) | OSTATNÍ BARVY RAL | BARVY NOVACOLOR 63-tmavě hnědá struktur. / 64-šedá struktur. / 65-slonová kost struktur. 66-hnědá struktur. / 67-tmavě zelená struktur. / 68-mramorově bílá struktur. |
|---|---|---|---|---|---|
| GARDENA 200<br>GARDENA 300 | 4 | 4 | 4 | 6 | 6 |
| GARDENA 500 | 5 | 5 | 5 | 7 | 7 |
| WENGA | 4 | 4 | 4 | 7 | 7 |
| PANORAMA | 7 | 7 | 7 | 7 | 7 |
| BOGA | 7 | 7 | 7 | 7 | 7 |
| KUBUS<br>KUBUS WALL | 6 | 6 | 6 | 7 | 7 |

- barva bez příplatku

- barva za příplatek

**Poznámka:** dodací termíny jsou uvedeny v týdnech.
Termíny nestandardního provedení je nutno konzultovat s příjmem zakázek.

**Upozornění:**
- uvedené číslo RAL vyjadřuje nejbližší odstín barvy, nejedná se přímo o barevné tóny dle RAL.
- dodací termíny a ceny barevného provedení RAL uvedených v ceníku, jsou stanoveny pro barvy dle vzorníku RAL. V případě jiných typů barev, např. VSR, NCS, Tiger, je nutné domluvit individuální cenu a termín dodání.
- pokud SERVIS CLIMAX a.s. není schopen v uvedených termínech dodávku realizovat, má právo (a to i po uzavření smlouvy) stanovit nový, pozdější termín dodání, a o tomto novém termínu dodání vyrozumí kupujícího; nový termín dodání může SERVIS CLIMAX a.s. stanovit i opakovaně. Více informací viz. Všeobecné obchodní podmínky SERVIS CLIMAX a.s., na základě kterých se dodávky zboží uskutečňují.

| DODACÍ TERMÍN LÁTEK | | | |
|---|---|---|---|
| **TYP LÁTKY** | **SKLAD** | **OZNAČENÍ LÁTKY** | **TERMÍN DODÁNÍ** |
| **Sattler** | **ano** | **Akrylové látky z kolekce Climax** | **1 týden *** |
| | **ne** | **Ostatní na objednávku** | **3 týdny** |

* Dodací termíny platí pro rozměry do: šířka x výsuv: 550 cm x 400 cm nebo 1 400 cm x 350 cm.

| VÝROBEK | DEKLAROVANÝ TERMÍN DODÁNÍ |
|---|---|
| Potisky látek | 2 týdny |
| VÝROBEK | ZÁRUKA |
| Standardní potisky látek | **2 roky** |
| Metalické barvy (zlatá, stříbrná) | **bez záruky** (vlivem počasí může docházet k oxidaci a změně odstínu) |

## Uzávěrky objednávek

| DEKLAROVANÝ TERMÍN DODÁNÍ | PŘÍJEM OBJEDNÁVKY |
|---|---|
| **4 týdny** | **20 pracovních dnů** před rozvozovým dnem |
| **5 týdnů** | **25 pracovních dnů** před rozvozovým dnem |
| **6 týdnů** | **30 pracovních dnů** před rozvozovým dnem |
| **7 týdnů** | **35 pracovních dnů** před rozvozovým dnem |

**Poznámka:** dodací termíny jsou uvedeny v týdnech.
Termíny nestandardního provedení je nutno konzultovat s příjmem zakázek.

**Stanovený termín dodání:**
4 / 5 / 6 / 7 týdnů = příjem objednávky je vždy do středy do **10:00 hod.**

**Poznámka:** V případě státních svátků v zemích dodavatele komponentů dojde u objednávek k prodloužení dodacího termínu. O tomto termínu budou zákazníci informování.

# 5 REKLAMAČNÍ PODMÍNKY

## 5.1 Reklamační podmínky

Záruka na tyto produkty je 4 roky, na produkty společnosti Somfy je záruka 5 let, na látkové potisky 2 roky, metalické potisky jsou bez záruky.

### Oprávněné reklamace:

– rozměr výrobku mimo výrobní tolerance - viz tabulka výrobních tolerancí,
– výrobek byl dodán v jiném barevném provedení, než si zákazník objednal,
– neúplnost dodávky.

### Neoprávněné reklamace:

– vady zboží způsobené jiným používáním výrobku, než ke kterému je určen,
– vady způsobené mechanickým poškozením ze strany uživatele,
– vady způsobené chybnou montáží, popř. montáží do nevhodného prostředí,
– vady, na které byl kupující předem upozorněn (zvláště pak závady vzniklé z důvodu překročení garantovaného rozměru nebo atypického provedení),
– odchylky v typu a množství způsobené chybnou objednávkou,
– odchylky v rozměrech nepřesahující výrobní tolerance - viz tabulka výrobních tolerancí,
– odlišné odstíny látek, konstrukce a komponentů u zakázek (objednávek zboží), které jsou vyráběny na dvě nebo více částí (nebo ve dvou či více termínech),
– prohnutí čelního profilu v toleranci (2% z celkové šířky),
– poškození vzniklé silou větru a to i v případě použití větrného/otřesového čidla (Po vydání povelu k zatažení je k jeho provedení nutná určitá doba. Z tohoto důvodu může nastat situace, kdy v důsledku prudkých větrných poryvů rychlost větru náhle vzroste a během velmi krátké doby výrazně překročí bezpečnou mez. K poškození může dojít během zatahování a nebo v samém počátku zatahování a to i v případě, že automatika zareaguje včas a správně.),
– poškození látky nebo konstrukce působením vody (přívalový déšť),
– poškození motoru vlivem vody u systému vyžadující zakrytí (Gardena 200),
– prodloužení látek vlivem mechanického napínání (nutno přenastavit koncové polohy u motoru),
– nevyhnutelné vlastnosti Akrylových látek, které nesnižují jejich kvalitu (např. záhyby z přeložení, křídový efekt, zvlnění v okolí lemů, stehů a překladů – viz Nevyhnutelné vlastnosti akrylových látek, str. 39),
– u potisku látek (metalické barvy) nelze garantovat stálost barev potisku vlivem počasí, kdy potisk může mírně měnit odstín vlivem oxidace,
– slabé chvění (poskakování) hřídele při motorickém ovládání.

Výrobce si vyhrazuje práva na změny komponentů, při dodržení správné funkce výrobku.

Cenové a technické změny vyhrazeny.

### Tabulka výrobních tolerancí

| GARDENA 200 / 300 / 500, WENGA, PANORAMA, BOGA, KUBUS WALL, KUBUS | | | |
|---|---|---|---|
| šířka | | | výsuv |
| šířka ≤ 6 m | 6 m < šířka ≤ 12 m | 12 m < šířka ≤ 13 m | výsuv ≤ 4 m |
| + 0 mm<br>- 10 mm | + 0 mm<br>- 20 mm | + 0 mm<br>- 30 mm | + 40 mm<br>- 40 mm |

CLIMAX ŽALUZIE

## Příjem zakázek
interiér

+420 571 405 602
+420 603 283 224
+420 571 405 555
interier@climax.cz

## Příjem zakázek
exteriér

+420 571 405 607
+420 603 418 594
+420 571 405 555
exterier@climax.cz

## Příjem zakázek
markýzy

+420 571 405 650
+420 731 534 432
+420 571 405 555
markyzy@climax.cz

## Reklamace

+420 571 405 624
+420 733 144 403
reklamace@climax.cz

## Marketing
marketingové oddělení
reklama, marketingová podpora, grafika, internet

+420 571 405 614
+420 605 235 200
marketing@climax.cz

## Marketing
sklad marketingu
vzorky, vzorníky, tiskoviny

+420 571 405 645
+420 731 403 232
propagace@climax.cz

## Technické poradenství
interiér + sítě

+420 571 405 612
+420 603 706 703
technik_int@climax.cz

## Technické poradenství
exteriér + elektro + sítě

+420 571 405 612
+420 603 165 285
technik_ext@climax.cz

VENKOVNÍ ŽALUZIE

VNITŘNÍ ŽALUZIE

VNITŘNÍ LÁTKOVÉ STÍNĚNÍ

MARKÝZY

VENKOVNÍ ROLETY

SÍTĚ PROTI HMYZU

PERGOLY A STÍNĚNÍ ZIMNÍCH ZAHRAD

SVISLÉ FASÁDNÍ CLONY

CLIMAX® ŽALUZIE

Váš partner:

Více informací naleznete na **www.climax.cz**